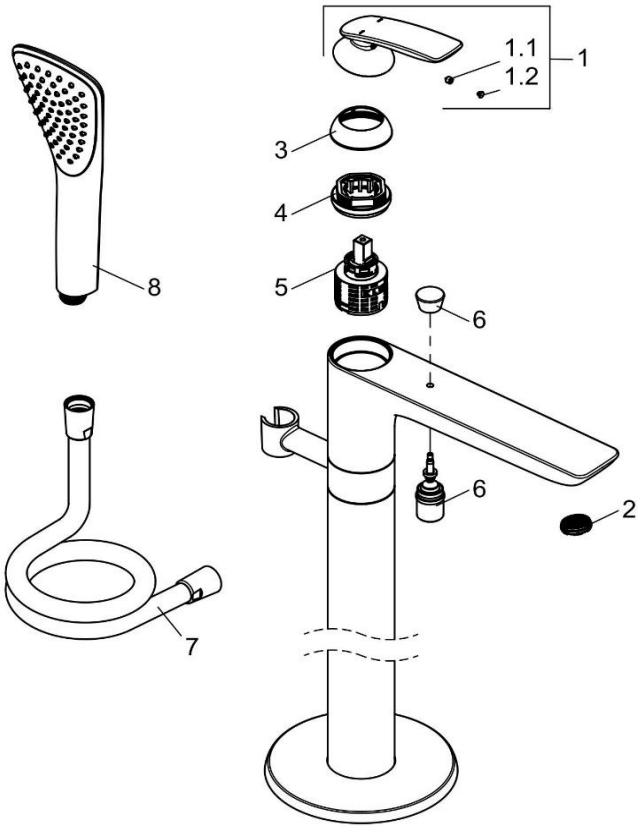

525908775		Wannenfüll- und Brause-Einhandmischer	single lever bath and shower mixer DN 15
1	7300739-00	HEBEL BALANCE	LEVER BALANCE
1.1	92204601-00	GEWINDESTIFT	GRUB SCREW
1.2	7488700-00	STOPFEN	PLUG
2	7417900-00	STRAHLREGLER	AERATOR
3	93065205-00	ABDECKKAPPE	COVER CAP
4	93065100-00	SPANNSCHRAUBE	FASTENING SCREW
5	7685600-00	STEUEREINHEIT	CERAMIC CARTRIDGE
6	7309005-00	UMSTELLUNG	DIVERTER
7	6107287-00	BRAUSESCHLAUCH	SHOWER HOSE
8	6760039-00	HANDBRAUSE	HANDSHOWER