Technische Daten/ Technical Data

KLUDI L-INE XS
Spültisch-Armatur
DN 15

Artikel- Nr.:
408030578

Oberfläche:
05 chrom

Artikeltext
Hersteller KLUDI GmbH & Co. KG
Typ: KLUDI L-INE XS
Spültisch-Armatur
Artikel- Nr.: 408030578

Spültisch-Armatur
Einhebelmischer
1-Loch Montage
geschlossener Hebel, Metall
seitliche Betätigung
Strahlregler M18 PCA laminar
Keramik-Kartusche
Durchflussmenge bei 3 bar 7,6 l/min.
schwenkbarer Auslauf (360°)
flexible Druckschläuche G⅜ DVGW zugelassen
Schaftbefestigung

Produktabbildung/ Product picture

Maßzeichnung/ Dimensional drawing

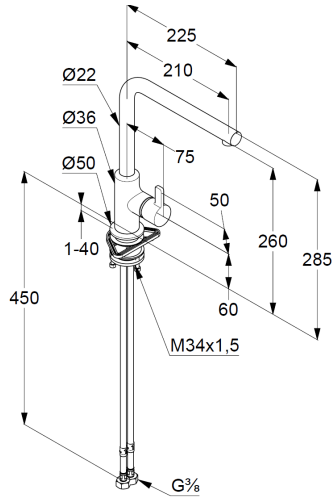

Durchfluss/ Flow rate

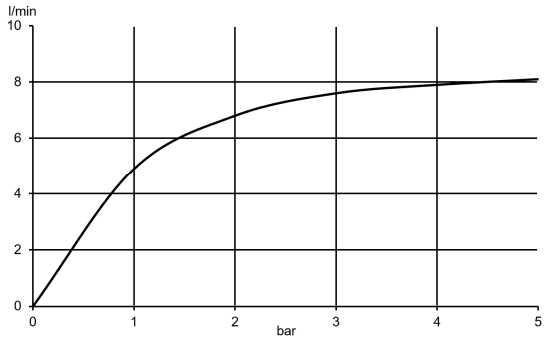

KLUDI
WATER IN PERFECTION