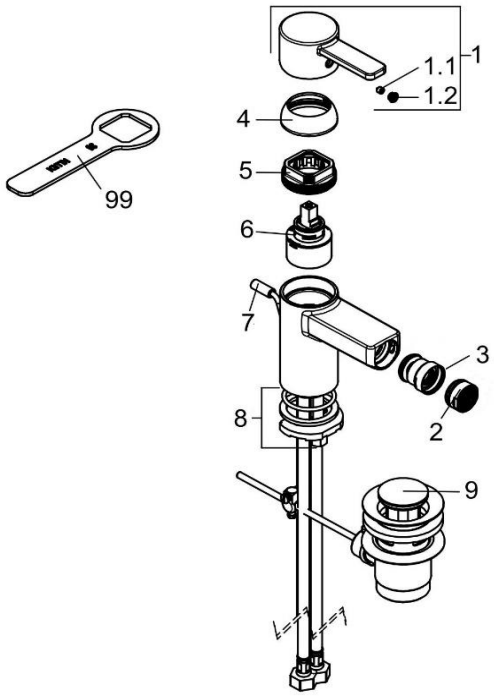

385300575		Bidet - Einhandmischer DN 15	single lever bidet mixer DN 15
1	7466905-00	HEBEL ZENTA	LEVER ZENTA
1.1	92204601-00	GEWINDESTIFT	GRUB SCREW
1.2	93089705B-00	STOPFEN	PLUG
2	7559205-00	STRAHLREGLER	AERATOR
3	7537505-00	KUGELGELENK	BALL JOINT
4	93018605-00	ABDECKKAPPE	COVER CAP
5	82311500-00	SPANNSCHRAUBE	FASTENING SCREW
6	7560500-00	STEUEREINHEIT	CERAMIC CARTRIDGE
7	7467405-00	ZUGSTANGE	LIFT ROD
8	7459400-00	BEFESTIGUNGSSATZ	MOUNTING KIT
9	7654505-00	ABLAUFGARNITUR	POP UP WASTE
99	92907700-00	SPANNSCHRAUBENSCHLÜSSEL	WRENCH FOR FASTENING SCREW