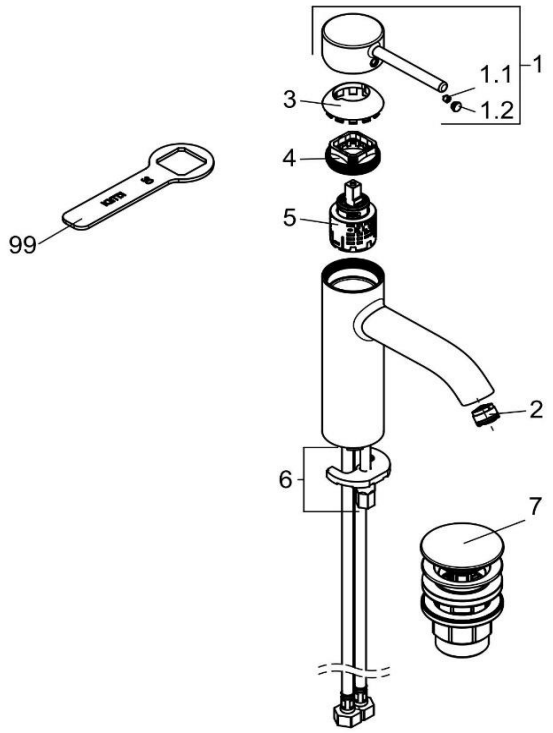

382883976		Waschtisch-Einhandmischer DN 15	single lever basin mixer DN 15
1	7371539-00	HEBEL BOZZ	LEVER BOZZ
1.1	92204601-00	GEWINDESTIFT	GRUB SCREW
1.2	93019739-00	STOPFEN	PLUG
2	7509300-00	STRAHLREGLER	AERATOR
3	93036839-00	ABDECKKAPPE	COVER CAP
4	93033300-00	SPANNSCHRAUBE	FASTENING SCREW
5	7560700-00	STEUEREINHEIT	CERAMIC CARTRIDGE
6	7330000-00	BEFESTIGUNGSSATZ	MOUNTING KIT
7	1042639-00	PUSH OPEN VENTIL	PUSH OPEN VALVE
99	92914900-00	SPANNSCHRAUBENSCHLÜSSEL	WRENCH FOR FASTENING SCREW