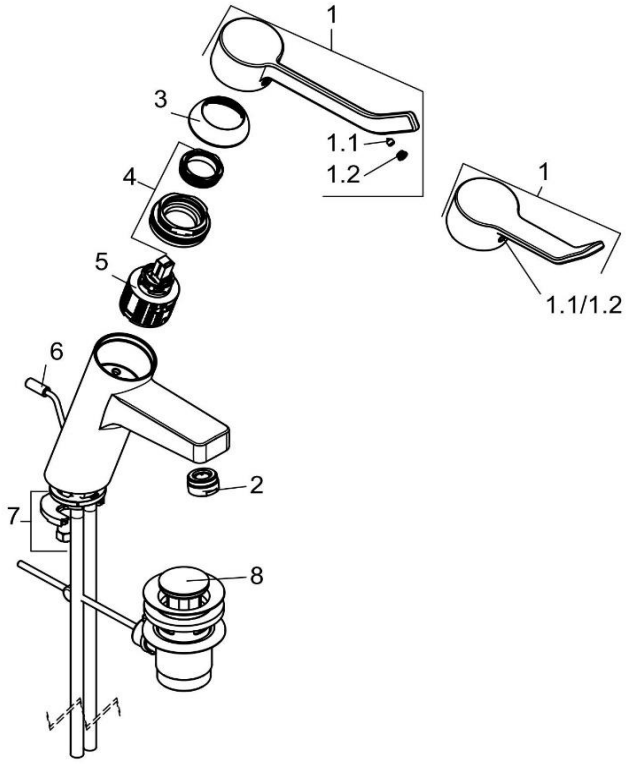

BIS 06.2020

333300500		Waschtisch-Einhandmischer DN 15	single lever basin mixer DN 15
1	7493005-00	HEBEL PUBLIC	LEVER PUBLIC
1	7491005-00	HEBEL KLINIK	LEVER HOSPITAL
1.1	92204601-00	GEWINDESTIFT	GRUB SCREW
1.2	93089705B-00	STOPFEN	PLUG
2	7601805-00	STRAHLREGLER	AERATOR
3	93065205-00	ABDECKKAPPE	COVER CAP
4	7495900-00	SPANNSCHRAUBE	FASTENING SCREW
5	7459800-00	STEUEREINHEIT	CERAMIC CARTRIDGE
6	7467405-00	ZUGSTANGE	LIFT ROD
7	7428700-00	BEFESTIGUNGSSATZ	MOUNTING KIT
8	7654505-00	ABLAUFGARNITUR	POP UP WASTE