Produkt:	**KLUDI AMBA 3 Loch Wannenfüll- und Brause-Einhandmischer DN 15**
Artikel-Nr.:	**534470575**

Artikeltext

3 Loch Wannenfüll- und Brause-Einhandmischer DN 15
Dreiloch-Fliesenrand- und Standmontage
geschlossener Hebel
Keramik-Kartusche mit Heißwasserbegrenzung
Strahlregler M 24 x 1
Durchflussmenge Wanne 28 l/min bei 3 bar
Durchflussmenge Brause 13,5 l/min bei 3 bar
autom. Umstellung: Brause/Wanne
eigensicher gegen Rückfließen
mit herausziehbarer KLUDI FIZZ 1 S Handbrause
Brauseschlauch 1500 mm
ohne Armaturenanschlussschläuche

Oberfläche:
05 chrom

Produktabbildung

Ausschreibungstext

Mehrlocharmatur, Hersteller KLUDI GmbH & Co. KG
KLUDI AMBA Art. Nr. 534470575
Ausführung wie folgt: 3 Loch Wannenfüll- und Brause-Einhandmischer, DN 15 / PN 10 zur Fliesenrand- und Standmontage, aus Messing verchromt, geschlossener Hebel aus Metall verchromt, Keramik Kartusche K-41 mit Heißwasserbegrenzung, Wanneneinlauf mit Strahlregler M 24 x 1, Durchflussmenge Wanne 28 l/min bei 3 bar, Durchflussmenge Brause 13,5 l/min bei 3 bar, mit automatischer Umstellung Brause/Wanne, eigensicher gegen Rückfließen nach DIN EN 1717, mit herausziehbaren KLUDI FIZZ 1 S Handbrause mit Kalkschnellreinigung, mit starrem Brausehalter, Brauseschlauch 1500 mm Kunststoff Metallummantelt, Brauseanschluss G 1/2
Abmessungen: Höhe gesamt: 257 mm, Auslaufhöhe: 63 mm, Ausladung Auslauf: 223 mm
Armaturenanschlussschlauch KLUDI Art. Nr. 7544605-00
benötigte Menge 2 Stück nicht im Lieferumfang enthalten

Maßzeichnung

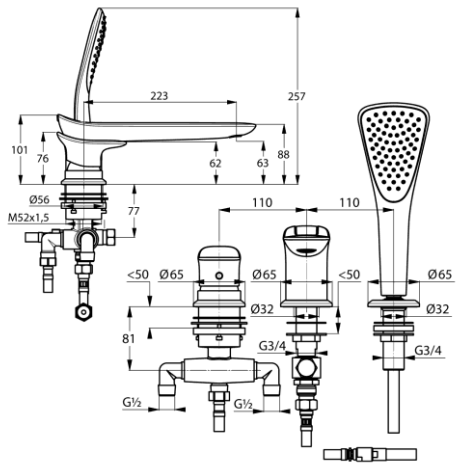
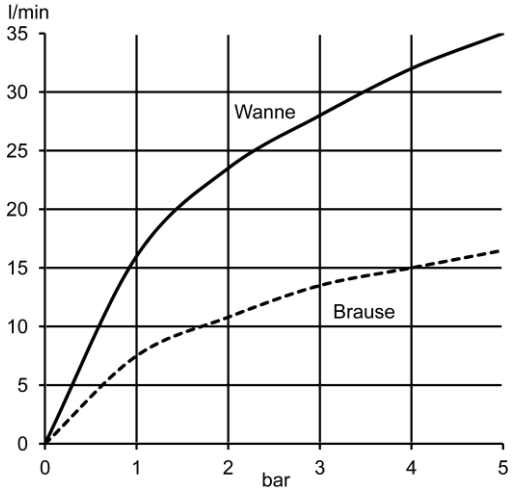
Durchflussdiagramm