Produkt:	KLUDI AMEO 3 Loch Wannenf.- und Brause-Einhandm., mit Umsteller, DN15
Artikel-Nr.:	414480575

Artikeltext

3 Loch Wannenfüll.- und Brause- Einhandmischer DN 15
Dreiloch-Fliesenrand- und Standmontage für entfernte Befüllung
geschlossener Hebel
Keramik-Kartusche
Durchflussmenge Wanne 24 l/min, Brause 13 l/min bei 3 bar,
autom. Umstellung: Brause/Wanne,
eigensicher gegen Rückfließen
mit herausziehbarer KLUDI FIZZ 1S Handbrause,
Brauseschlauch G1/2 x 15 x 2000 mm
Ohne Armaturenanschlussschläuche

Oberfläche:
05 chrom

Ausschreibungstext

Mehrlocharmatur, Hersteller KLUDI GmbH & Co. KG
KLUDI AMEO, Art. Nr. 414480575
Ausführung wie folgt: 3 Loch Wannenfüll- und Brause-Einhandmischer, mit Umsteller, DN 15 / PN 10, zur Fliesenrand- und Standmontage für entfernte Befüllung, aus Messing verchromt, Schaftbefestigung, geschlossene Hebel aus Metall verchromt, Keramik-Kartusche mit Heißwasserbegrenzung, ohne Wanneneinlauf, Durchflussmenge Abgang
Wanne 24 l/min bei 3 bar, Durchflussmenge Brause 13 l/min bei 3 bar, mit automatischer Umstellung Brause/Wanne, eigensicher gegen Rückfließen nach DIN EN 1717, mit herausziehbarer KLUDI FIZZ 1S Handbrause, mit starrem Brausehalter, Brauseschlauch G 1/2 x 15 x 2000 mm
nicht im Lieferumfang enthalten: Armaturenanschlussschläuche KLUDI Art. Nr. 7544605-00 benötigte Menge 2 Stück

Produktabbildung

Maßzeichnung

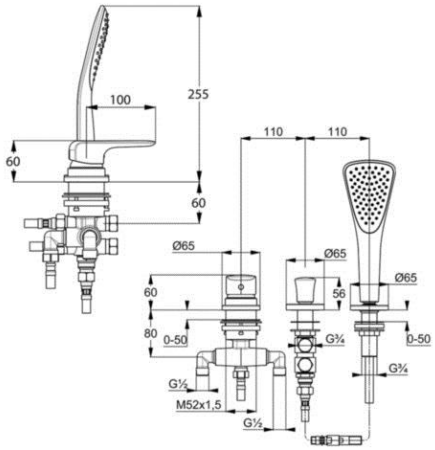
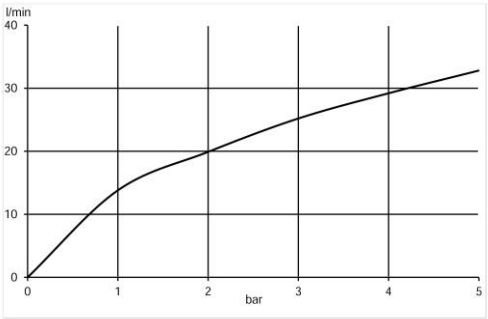
Durchflussdiagramm