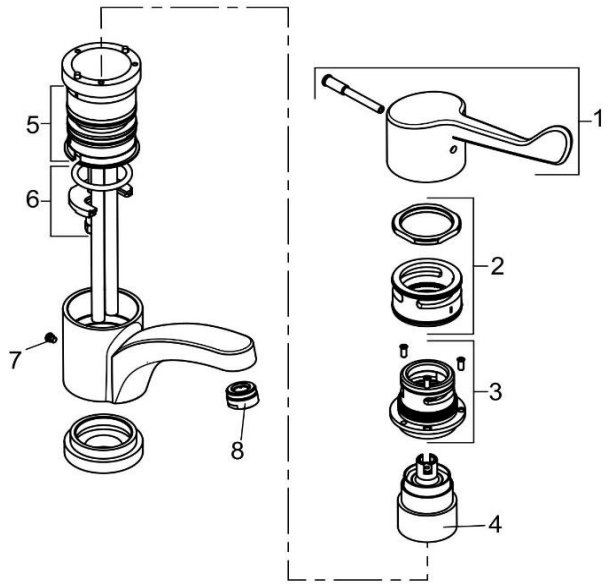

341130524		Waschtisch-Einhandmischer DN 15	single lever basin mixer DN 15
1	7694305-00	HEBEL MEDI - CARE	LEVER MEDI- CARE
2	7694010-00	DESINFEKTIONKRANZ	DISINFESTION WREATH
3	7694405-00	SPANNHÜLSE	CLAMP SLEEVE
4	7436600-00	STEUEREINHEIT	CERAMIC CARTRIDGE
5	7694500-00	DICHTUNGSSATZ	SEALING SET
6	7623400-00	BEFESTIGUNGSSATZ	MOUNTING KIT
7	92202035-00	GEWINDESTIFT	GRUB SCREW
8	7601805-00	STRAHLREGLER	AERATOR