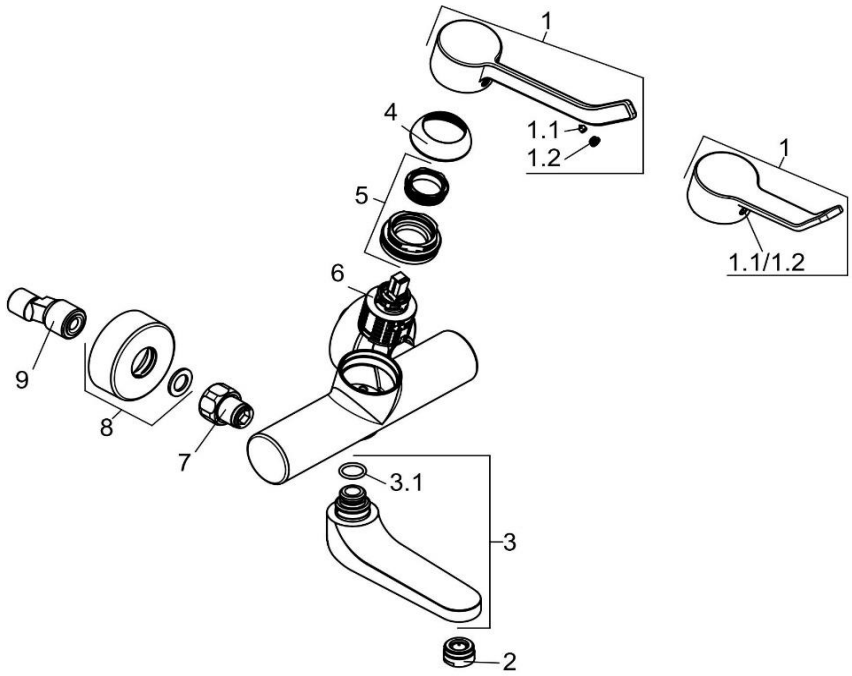

BIS 06.2020

335300500		Waschtisch-Wandarmatur DN 15	wall mounted basin mixer DN 15
1	7493005-00	HEBEL PUBLIC	LEVER PUBLIC
1	7491005-00	HEBEL KLINIK	LEVER HOSPITAL
1.1	92204601-00	GEWINDESTIFT	GRUB SCREW
1.2	93089705B-00	STOPFEN	PLUG
2	7601805-00	STRAHLREGLER	AERATOR
3	7576305-00	AUSLAUF	SPOUT
3.1	92502911-00	O - RING	O-RING
4	93065205-00	ABDECKKAPPE	COVER CAP
5	7495900-00	SPANNSCHRAUBE	FASTENING SCREW
6	7459800-00	STEUEREINHEIT	CERAMIC CARTRIDGE
7	7449505-00	WANDARMATURENANSCHLUSS	WALL CONNECTING NIPPLE
8	7469805-00	ROSETTE	ESCUTCHEON
9	7655100-00	S - ANSCHLUSS	S - CONNECTIONS