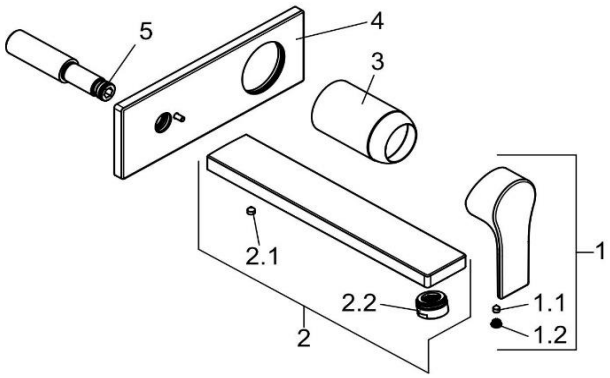

482480565		Unterputz-Waschtisch-Zweiloch-Wand- Einhandmischer	concealed two hole wall mounted basin mixer
1	7366305-00	HEBEL ZENTA SL	LEVER ZENTA SL
1.1	92204601-00	GEWINDESTIFT	GRUB SCREW
1.2	93019705-00	STOPFEN	PLUG
2	7381705-00	AUSLAUF	SPOUT
2.1	91700200-00	GEWINDESTIFT	GRUB SCREW
2.2	7415905-00	STRAHLREGLER	AERATOR
3	92066705-00	ABDECKHÜLSE	COVER SLEEVE
4	7367005-00	ROSETTE	ESCUTCHEON
5	82520311-00	O - RING	O-RING