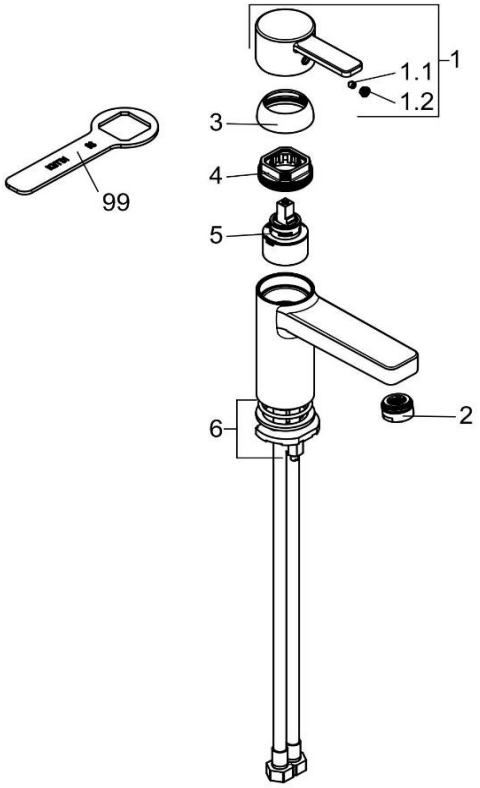

382620575		Waschtisch-Einhandmischer DN 15	single lever basin mixer DN 15
1	7466905-00	HEBEL ZENTA	LEVER ZENTA
1.1	92204601-00	GEWINDESTIFT	GRUB SCREW
1.2	93089705B-00	STOPFEN	PLUG
2	7339005-00	STRAHLREGLER	AERATOR
3	93018605-00	ABDECKKAPPE	COVER CAP
4	82311500-00	SPANNSCHRAUBE	FASTENING SCREW
5	7560500-00	STEUEREINHEIT	CERAMIC CARTRIDGE
6	7459400-00	BEFESTIGUNGSSATZ	MOUNTING KIT
99	92907700-00	SPANNSCHRAUBENSCHLÜSSEL	WRENCH FOR FASTENING SCREW