602 x 441
802 x 441
1002 x 441
1402 x 441

602 x 441
802 x 441
1002 x 441
1402 x 441

602 x 441
802 x 441
1002 x 441
1202 x 441
1402 x 441

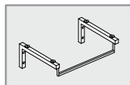

530 x 415
730 x 415
930 x 415
1130 x 415
1330 x 415

UK **Assembly instructions.**
Please read the instructions first.
We reserve the right to change product specifications due to possible technical improvements.
Caution: Always use appropriate fixings to suit your type of wall.

E **Instrucciones de montaje.**
Por favor, lea primero detenidamente las instrucciones. Se reserva el derecho a cambiar las especificaciones por posibles mejoras técnicas.
¡Atención!: Use siempre las fijaciones apropiadas dependiendo del tipo de pared.

F **Notice de montage.**
Lisez d' abroad la notice de montage.
Sous reserves de modifications techniques.
! Attention: Utilisez toujours une fixation correcte pour votre type de mur.

D **Montageanleitung.**
Bitte lesen Sie zuerst die Montageanleitung. Im Interesse der Entwicklung und Verbesserung von Produkten behält sich Ideal Standard International das Recht vor, Produktspezifikationen gelegentlich ohne Ankündigung zu ändern.
Achtung: Bitte verwenden Sie für ihr Mauerwerk geeignetes Befestigungsmaterial.

I **Istruzioni di montaggio.**
Leggere prime le istruzioni.
Ci riserviamo il diritto di apportare eventuali modifiche tecniche.
Attenzione: I fissaggi devono essere scelti a seconda del tipo di muro.

CZ **Pokyny k instalaci.**
Předmontážísi,prosím, pozorně přečtětemontážníná vo. Společnost Ideal Standard International sivyhrazuj-eprávo změnitspecifikace výrobků zdůvodů technickéhovývoje.
Pozor: Použijte prosím takové montážní prvky, které odpovídají typu stěny.

BG **Инструкции за монтаж.**
Преди монтажа, първо прочетете инструкциите. Запазваме си правото да променяме спецификациите на продуктите поради технически подобрения.
Внимание: Винаги използвайте подходящи крепежни елементи, според вида на стената.

RU **Инструкции по установке.**
Пожалуйста, перед установкой ознакомьтесь с инструкцией. Мы оставляем за собой право изменять характеристики продуктов ввиду возможных технических усовершенствований.
Внимание: Всегда используйте подходящий для Вашего типа стены крепеж.

GRE **Οδηγίες Τοποθέτησης.**
Παρακαλώ διαβάστε πρώτα τις οδηγίες. Η Ideal Standard International διατηρεί το δικαίωμα να αλλάξει τις προδιαγραφές των προϊόντων λόγω πιθανών τεχνικών βελτιώσεων.
Προσοχή: Για την καλύτερη εγκατάσταση προτείνουμε να χρησιμοποιείτε πάντα τα κατάλληλα στηρίγματα.

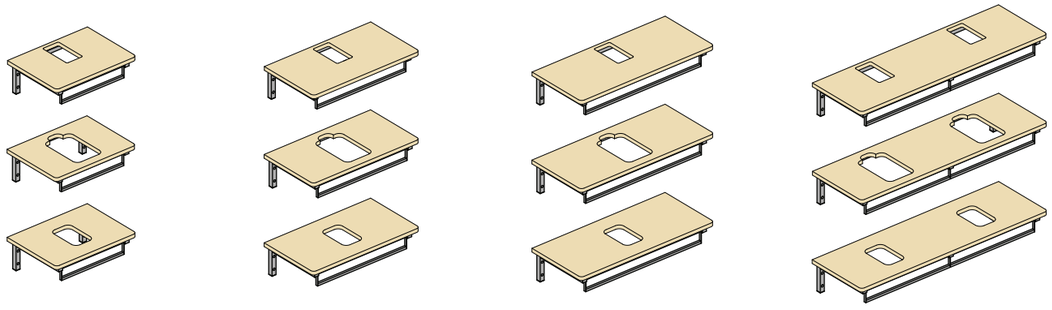

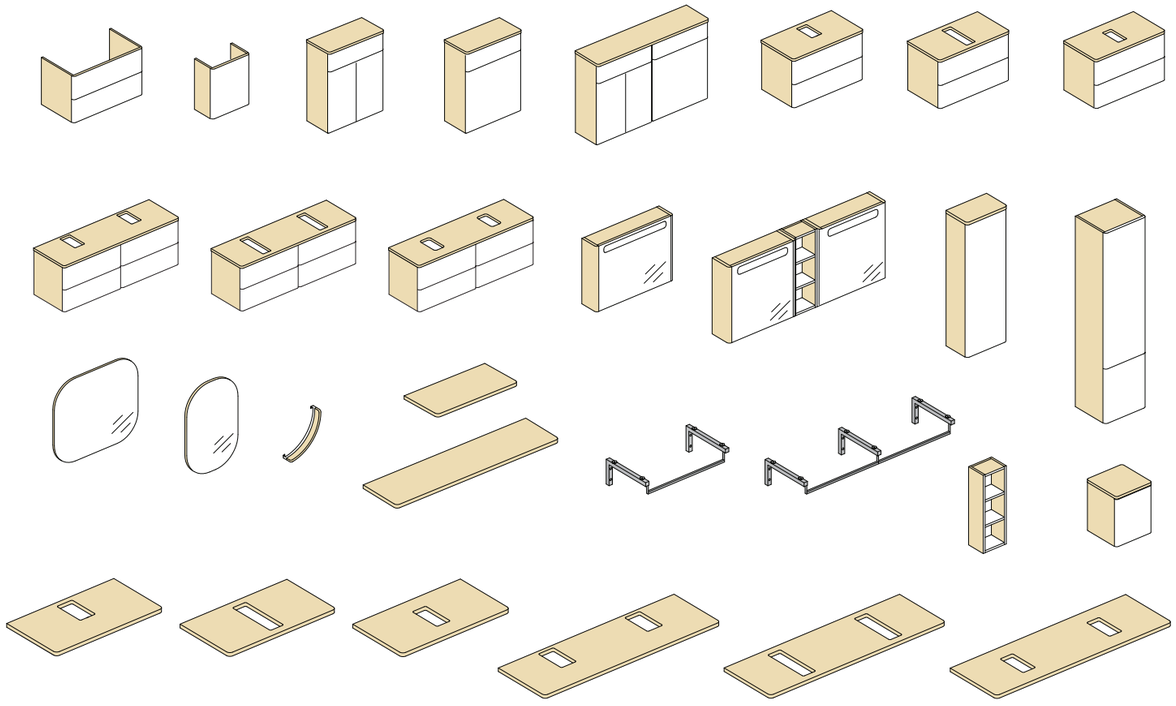

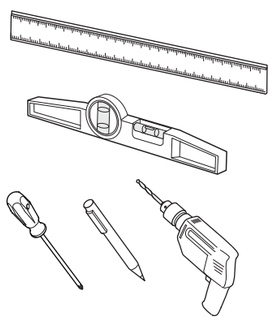

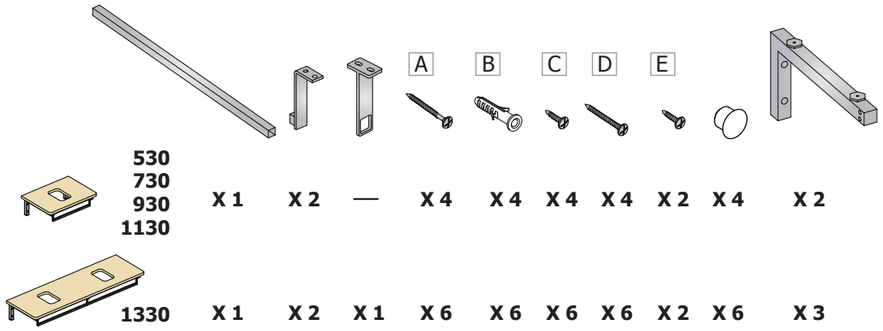

	A	B	C	D	E					
530 730 930 1130	X 1	X 2	—	X 4	X 4	X 4	X 4	X 2	X 4	X 2
1330	X 1	X 2	X 1	X 6	X 6	X 6	X 6	X 2	X 6	X 3

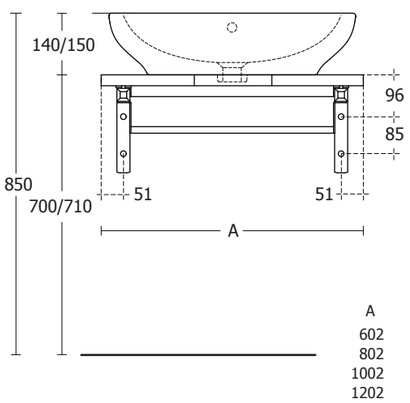

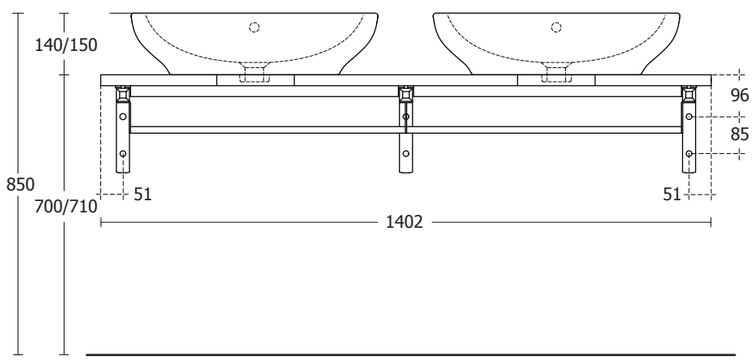

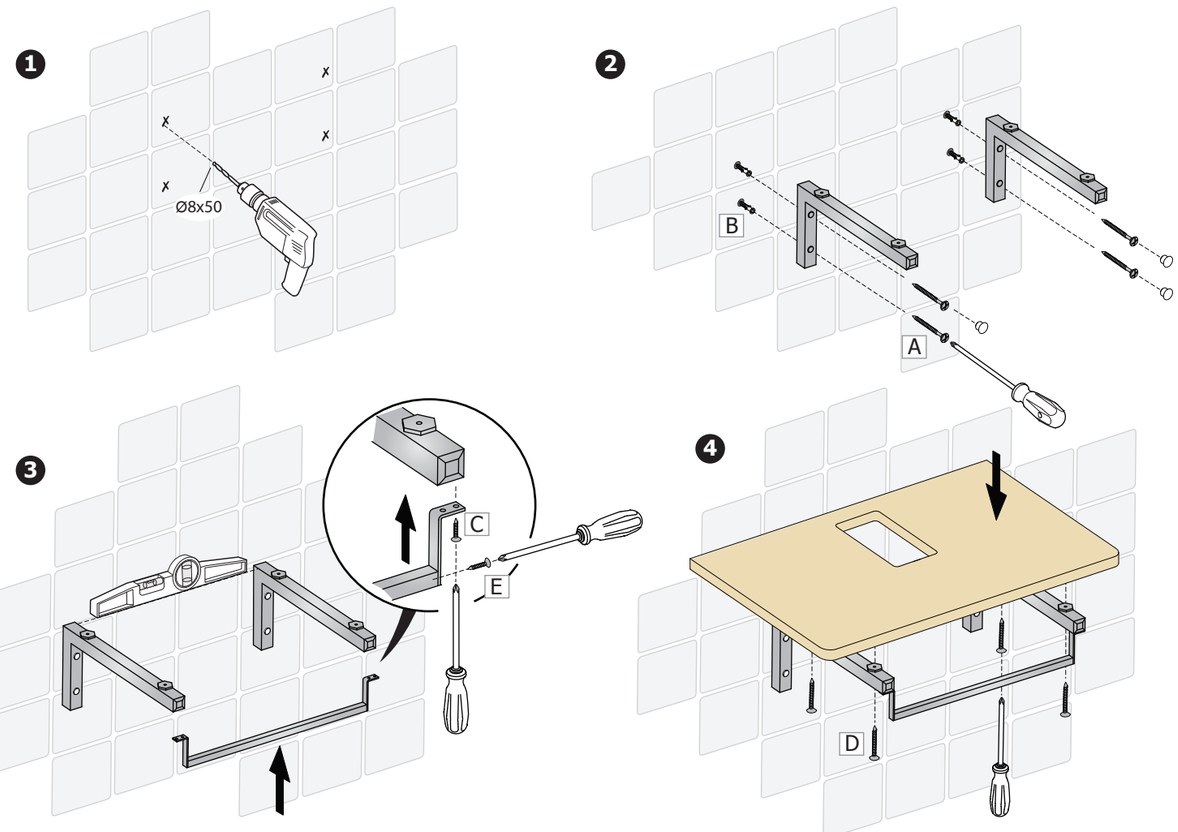

ver.003/08.2015