Milwaukee®

Nothing but **HEAVY DUTY.**®

M12 BBL

Original instructions
Originalbetriebsanleitung
Notice originale
Istruzioni originali
Manual original
Oorspronkelijke gebruiksaanwijzing
Original brugsanvisning
Original bruksanvisning
Bruksanvisning i original
Alkuperäiset ohjeet
Πρωτότυπο οδηγιών χρήσης
Orijinal işletme talimatı
Původním návodem k používání
Pôvodný návod na použitie
Instrukcją oryginalną
Eredeti használati utasítás
Izvirna navodila
Originalne pogonske upute
Instrukcijām oriģinālvalodā
Originali instrukcija
Algupärane kasutusjuhend
Оригинальное руководство по эксплуатации
Оригинално ръководство за експлоатация
Instrucţiuni de folosire originale
Оригинален прирачник за работа
Оригінал інструкції з експлуатації
التعليمات الأصلية

ENGLISH	Picture section with operating description and functional description	Page	4
DEUTSCH	Bildteil mit Anwendungs- und Funktionsbeschreibungen	Seite	4
FRANÇAIS	Partie imagée avec description des applications et des fonctions	Page	4
ITALIANO	Sezione illustrata con descrizione dell'applicazione e delle funzioni	Pagina	4
ESPAÑOL	Sección de ilustraciones con descripción de aplicación y descripción funcional	Página	4
PORTUGUES	Parte com imagens explicativas contendo descrição operacional e funcional	Página	4
NEDERLANDS	Beeldgedeelte met toepassings- en functiebeschrijvingen	Pagina	4
DANSK	Billeddel med anvendelses- og funktionsbeskrivelser	Side	4
NORSK	Bildedel med bruks- og funksjonsbeskrivelse	Side	4
SVENSKA	Bilddel med användnings- och funktionsbeskrivning	Sidan	4
SUOMI	Kuvasivut käyttö- ja toimintakuvaukset	Sivu	4
ΕΛΛΗΝΙΚΑ	Τμήμα εικόνων με περιγραφές χρήσης και λειτουργίας	Σελίδα	4
TÜRKÇE	Resim bölümü Uygulama ve fonksiyon açıklamaları ile birlikte	Sayfa	4
ČEŠTINA	Obrazová část s popisem aplikací a funkcí	Stránka	4
SLOVENSKY	Obrazová časť s popisom aplikácií a funkcií	Stránka	4
POLSKI	Część rysunkowa z opisami zastosowania i działania	Strona	4
MAGYAR	Képes részalkalmazási- és működési leírásokkal	Oldal	4
SLOVENŠČINA	Del slikez opisom uporabe in funkcij	Stran	4
HRVATSKI	Dio sa slikamasa opisima primjene i funkcija	Stranica	4
LATVISKI	Attēla daļa ar lietošanas un funkciju aprakstiem	Lappuse	4
LIETUVIŠKAI	Paveikslėlio dalissu vartojimo instrukcija ir funkcijų aprašymais	Puslapis	4
EESTI	Pildiosa kasutusjuhendi ja funktsioonide kirjeldusega	Lehekülg	4
РУССКИЙ	Раздел иллюстрацийс описанием эксплуатации и функций	Страница	4
БЪЛГАРСКИ	Част със снимки с описания за приложение и функции	Страница	4
ROMÂNĂ	Secvenţa de imagine cu descrierea utilizării şi a funcţionării	Pagina	4
МАКЕДОНСКИ	Дел со сликисо описи за употреба и функционирање	Страница	4
УКРАЇНСЬКА	Частина з зображеннями з описом робіт та функцій	Сторінка	4
عربي	قسم الصور يوجد به الوصف التشغيلي والوظيفي	الصفحة	4

Text section with Technical Data, important Safety and Working Hints and description of Symbols	Page	13
Textteil mit Technischen Daten, wichtigen Sicherheits- und Arbeitshinweisen und Erklärung der Symbole.	Seite	16
Partie textuelle avec les données techniques, les consignes importantes de sécurité et de travail ainsi que l'explication des pictogrammes.	Page	19
Sezione testo con dati tecnici, importanti informazioni sulla sicurezza e sull'utilizzo, spiegazione dei simboli.	Pagina	22
Sección de texto con datos técnicos, indicaciones importantes de seguridad y trabajo y explicación de los símbolos.	Página	25
Parte com texto explicativo contendo Especificações técnicas, avisos de segurança e de operação e a descrição dos símbolos.	Página	28
Tekstgedeelte met technische gegevens, belangrijke veiligheids- en arbeidsinstructies en verklaring van de symbolen.	Pagina	31
Tekstdel med tekniske data, vigtige sikkerheds- og arbejdsanvisninger og symbolforklaring.	Side	34
Tekstdel med tekniske data, viktige sikkerhets- og arbeidsinstruksjoner og forklaring av symbolene.	Side	37
Textdel med tekniska informationer, viktiga säkerhets- och användningsinstruktioner samt symbolförklaringar.	Sidan	40
Tekstisivut: tekniset tiedot, tärkeät turvallisuus- ja työskentelyohjeet sekä merkkien selitykset.	Sivu	43
Τμήμα κειμένου με τεχνικά χαρακτηριστικά, σημαντικές υποδείξεις ασφαλείας και εργασίας και εξήγηση των συμβόλων.	Σελίδα	46
Teknik bilgileri, önemli güvenlik ve çalışma açıklamalarını ve de sembollerin açıklamalarını içeren metin bölümü.	Sayfa	49
Textová část s technickými daty, důležitými bezpečnostními a pracovními pokyny a s vysvětlivkami symbolů	Stránka	52
Textová časť s technickými dátami, dôležitými bezpečnostnými a pracovnými pokynmi a s vysvetlivkami symbolov	Stránka	55
Część opisowa z danymi technicznymi, ważnymi wskazówkami dotyczącymi bezpieczeństwa i pracy oraz objaśnieniami symboli.	Strona	58
Szöveges rész műszaki adatokkal, fontos biztonsági- és munkavégzési útmutatásokkal, valamint a szimbólumok magyarázata.	Oldal	61
Del besedila s tehničnimi podatki, pomembnimi varnostnimi opozorili in delovnimi navodili in pojasnili simbolov.	Stran	64
Dio štiva sa tehničkim podacima, važnim sigurnosnim i radnim uputama i objašnjenjem simbola.	Stranica	67
Teksta daļa ar tehniskajiem parametriem, svarīgiem drošības un darbības norādījumiem, simbolu atšifrējumiem.	Lappuse	70
Teksto dalis su techniniais duomenimis, svarbiomis saugumo ir darbo instrukcijomis bei simbolių paaiškinimais.	Puslapis	73
Tekstiosa tehniliste näitajate, oluliste ohutus- ja tööjuhenditega ning sümbolite kirjeldustega.	Lehekülg	76
Текстовый раздел, включающий технические данные, важные рекомендации по безопасности и эксплуатации, а также описание используемых символов.	Страница	79
Част с текст с технически данни, важни указания за безопасност и работа и разяснение на символите.	Страница	82
Porţiune de text cu date tehnice, indicaţii importante privind siguranţa şi modul de lucru şi descrierea simbolurilor.	Pagina	85
Текстуален дел со Технички карактеристики, важни безбедносни и работни упатства и објаснување на симболите.	Страница	88
Текстова частина з технічними даними, важливими вказівками з техніки безпеки та експлуатації і поясненням символів.	Сторінка	91
القسم النصي المزود بالبيانات الفنية والنصائح الهامة للسلامة والعمل ووصف الرموز	الصفحة	96

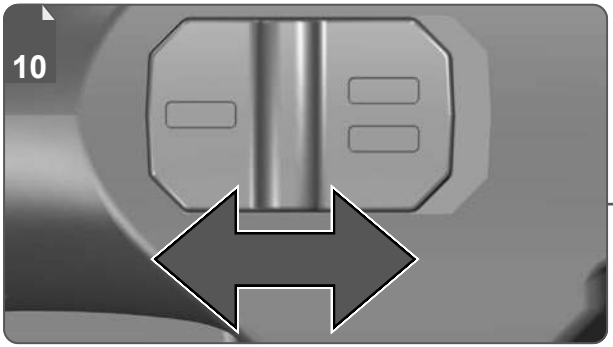
10

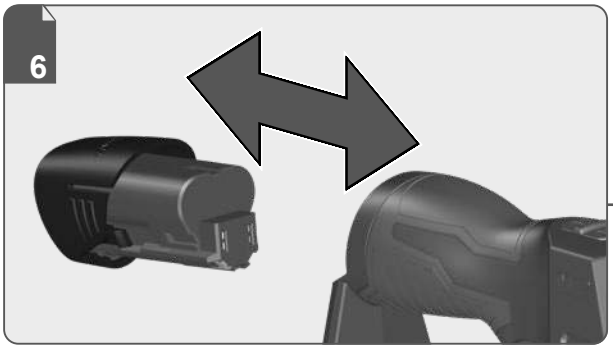
6

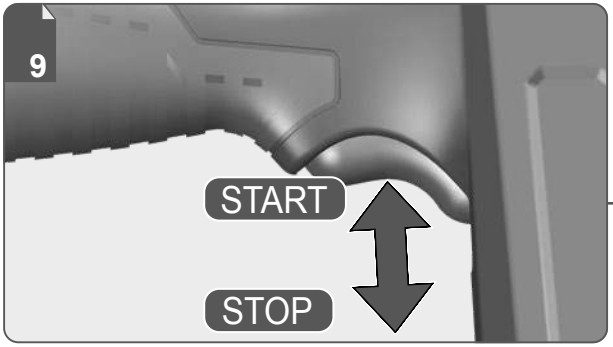
9
START
STOP

11

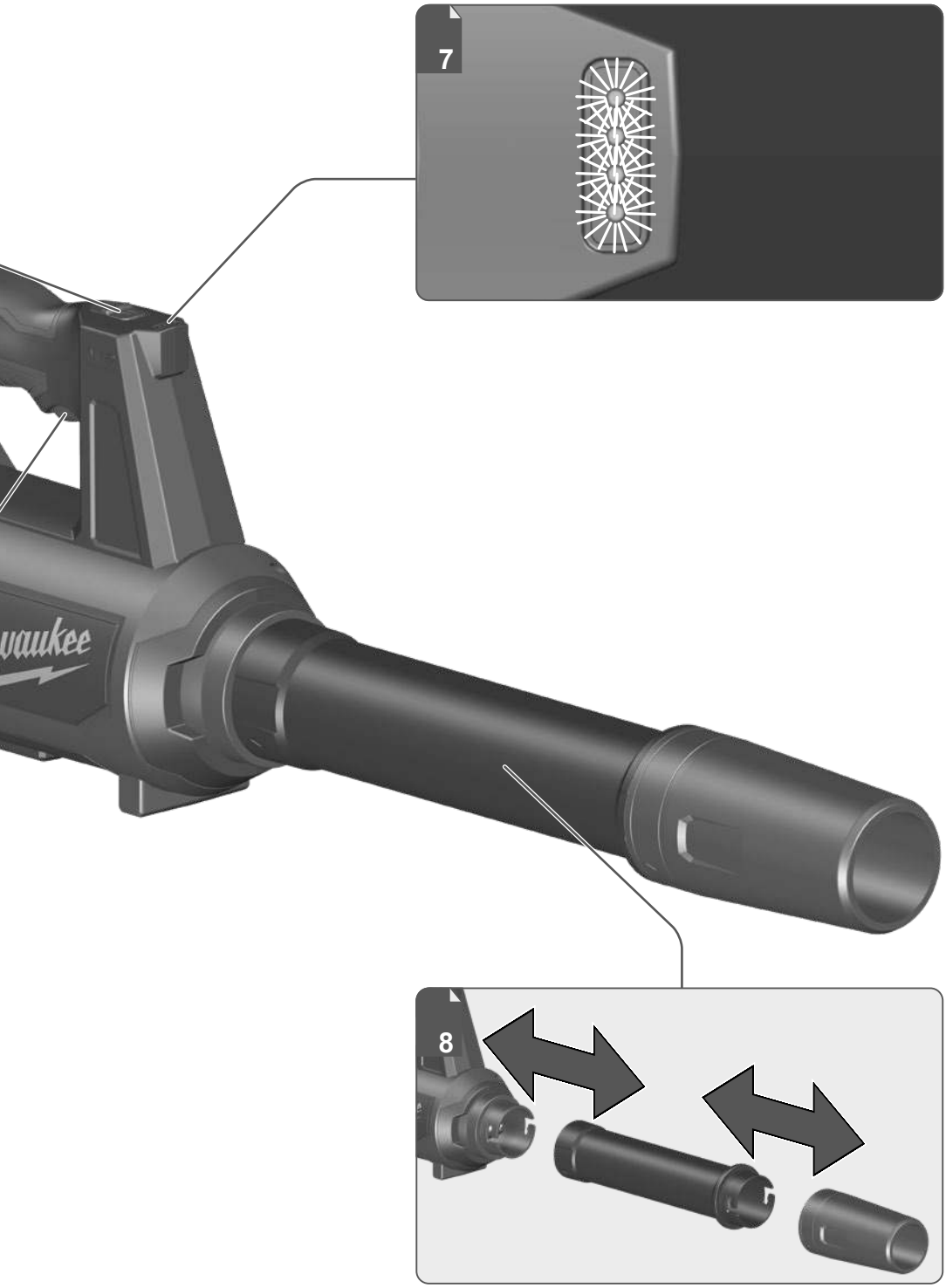
7
8

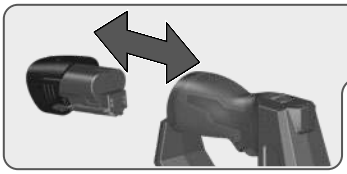

Remove the battery pack before starting any work on the machine.

Vor allen Arbeiten an der Maschine den Wechselakku herausnehmen.

Avant tous travaux sur la machine retirer l'accu interchangeable.

Prima di iniziare togliere la batteria dalla macchina.

Retire la batería antes de comenzar cualquier trabajo en la máquina.

Antes de efectuar qualquer intervenção na máquina retirar o bloco acumulador.

Voor alle werkzaamheden aan de machine de akku verwijderen.

Ved arbejde inden i maskinen, bør batteriet tages ud.

Ta ut vekselbatteriet før du arbeider på maskinen

Drag ur batteripaket innan arbete utföres på maskinen.

Tarkista pistotulppa ja verkkojohto mahdollisilta vauriolta. Viat saa korjata vain alan erikoismies.

Πριν από κάθε εργασία στη μηχανή αφαιρείτε την ανταλλακτική μπαταρία.

Aletin kendinde bir çalışma yapmadan önce kartuş aküyü çıkarın.

Před zahájením veškerých prací na vrtacím šroubováku vyjmout výměnný akumulátor.

Pred každou prácou na stroji výmenný akumulátor vytiahnuť.

Przed przystąpieniem do jakichkolwiek prac na elektronarzędziu należy wyjąć wkładkę akumulatorową.

Karbantartás, javítás, tisztítás, stb. előtt az akkumulátort ki kell venni a készülékből.

Pred deli na stroju izvlecite izmenljivi akumulator.

Prije svih radova na stroju izvaditi bateriju za zamjenu.

Pirms mašīnai veikt jebkāda veida apkopes darbus, ir jāizņem ārā akumulātors.

Prieš atlikdami bet kokius darbus įrenginyje, išimkite keičiamą akumuliatorių.

Enne kõiki töid masina kallal võtke vahetatav aku välja.

Выньте аккумулятор из машины перед проведением с ней каких-либо манипуляций.

Преди започване на каквито е да е работи по машината извадете акумулатора.

Scoateţi acumulatorul înainte de a începe orice intervenţie pe maşină.

Отстранете ја батеријата пред да започнете да ја користите машината.

Перед будь-якими роботами на машині вийняти змінну акумуляторну батарею.

قم بازالة حزمة البطارية قبل البدء في أي أعمال على الجهاز.

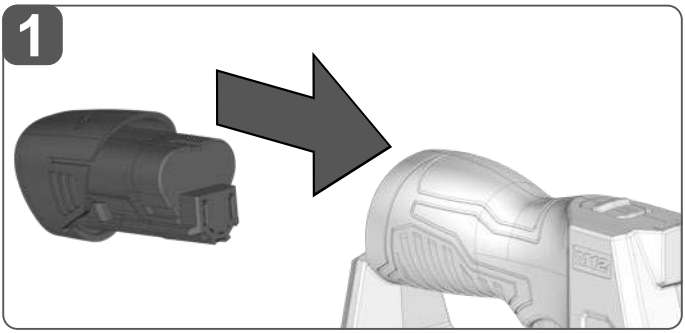

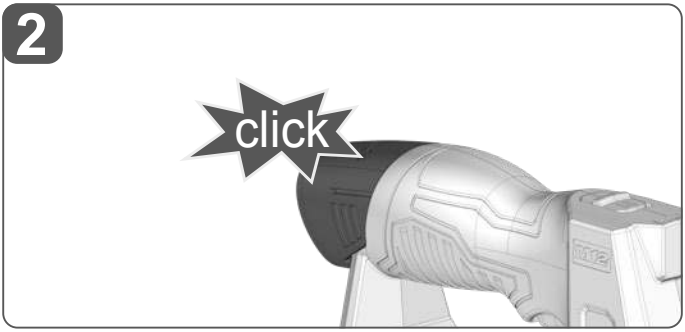

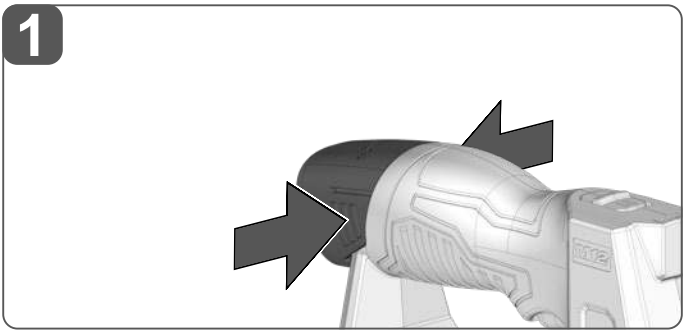

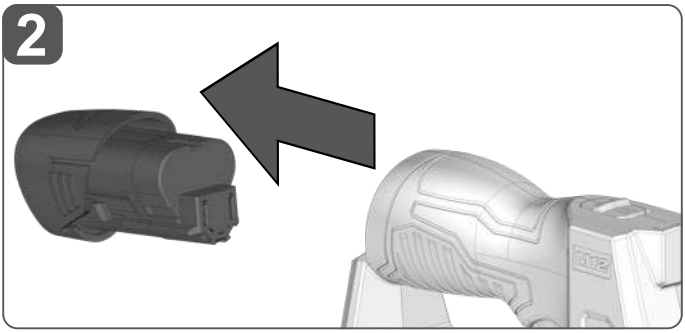

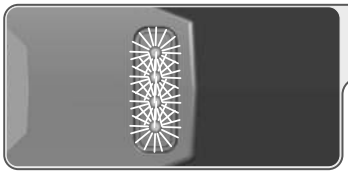

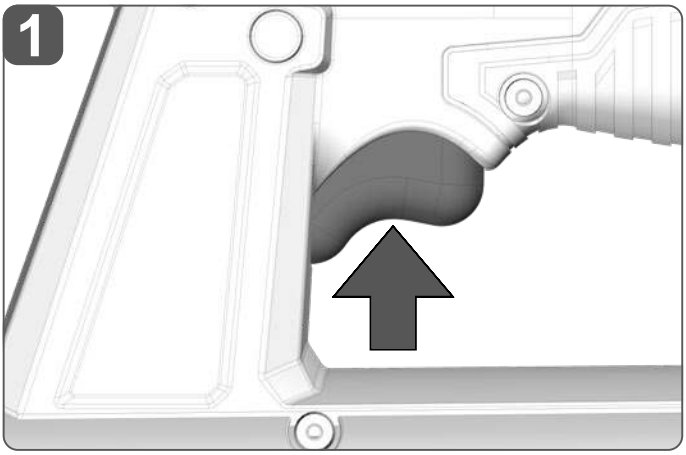
1

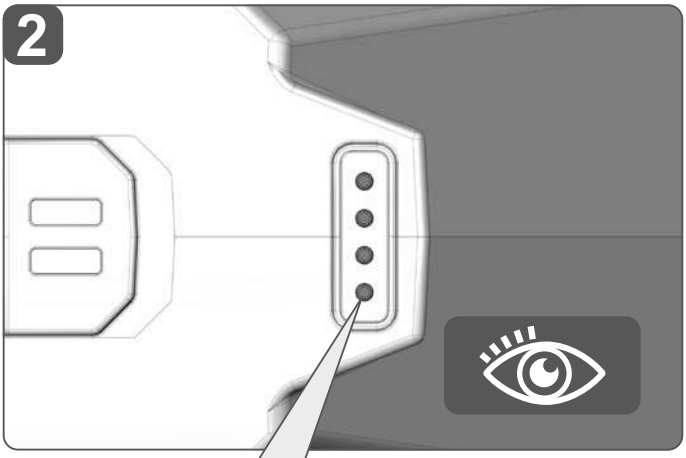
2

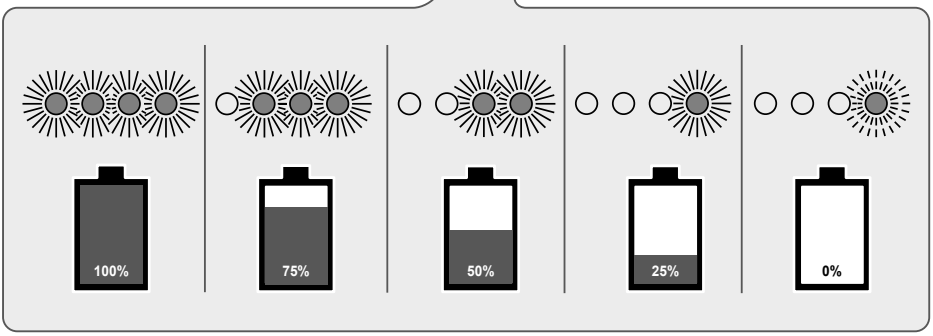
100%
75%
50%
25%
0%

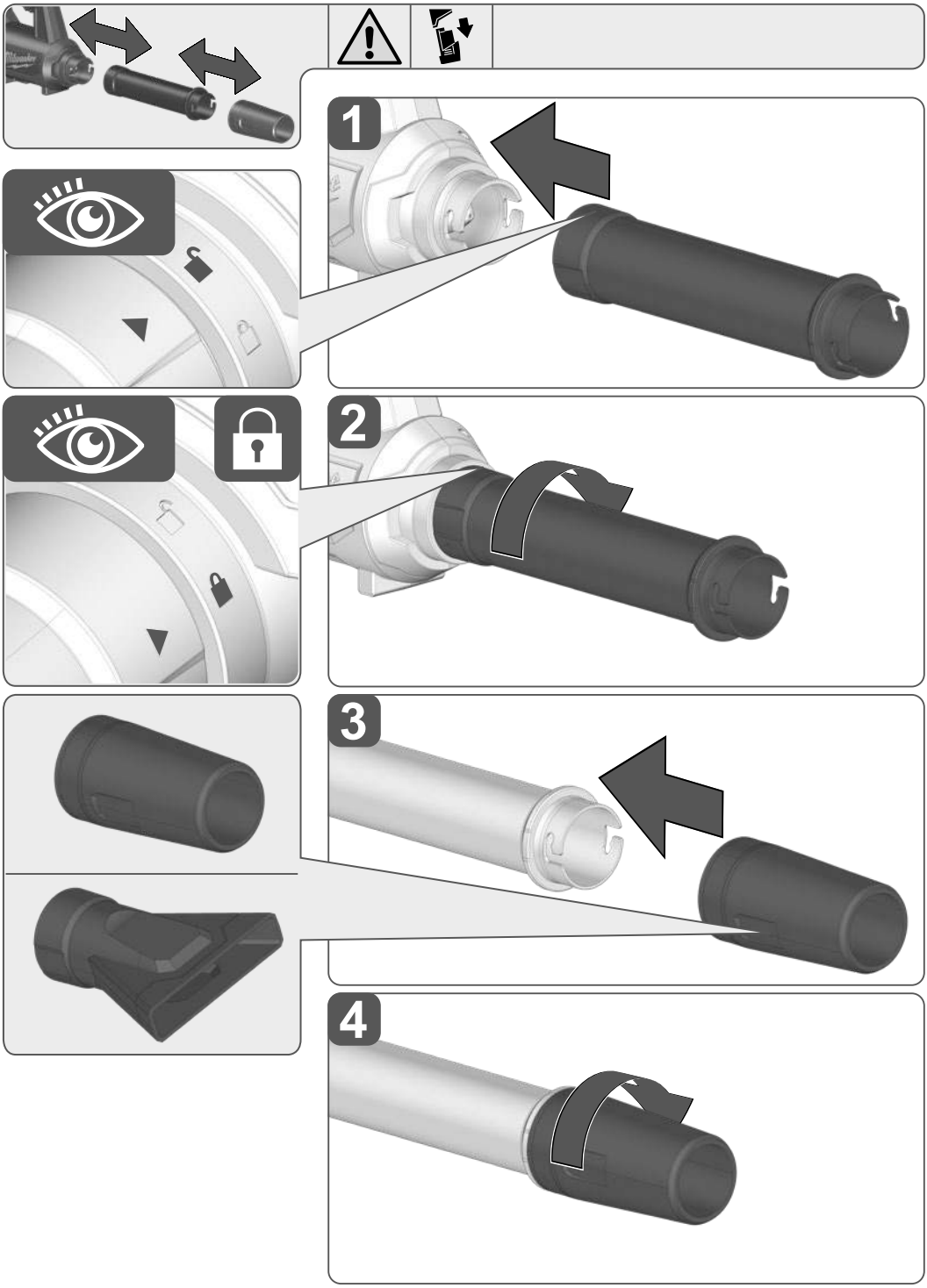
1
2
3
4

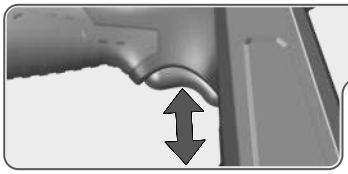

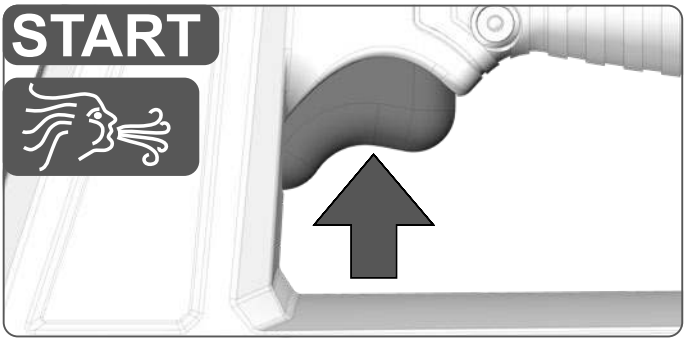
START

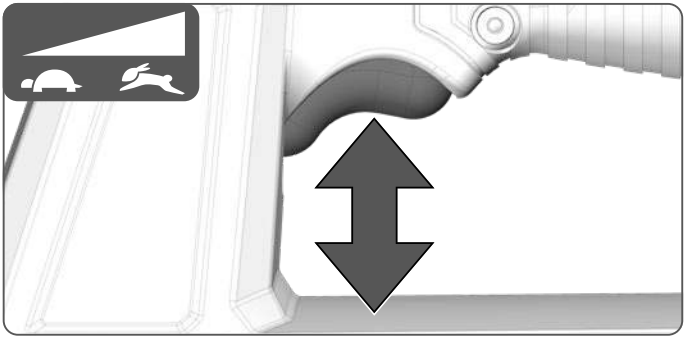

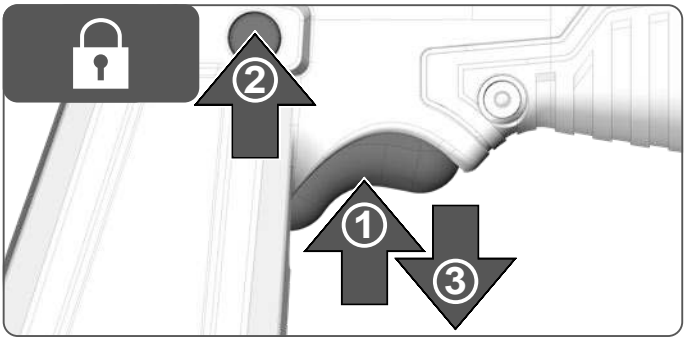
2
1
3

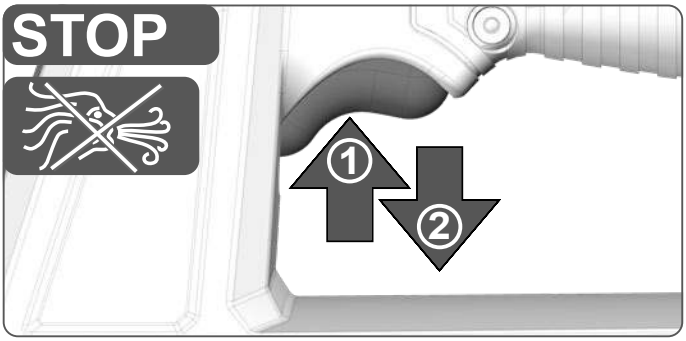
STOP
1
2

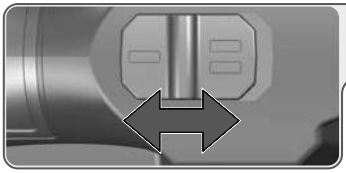

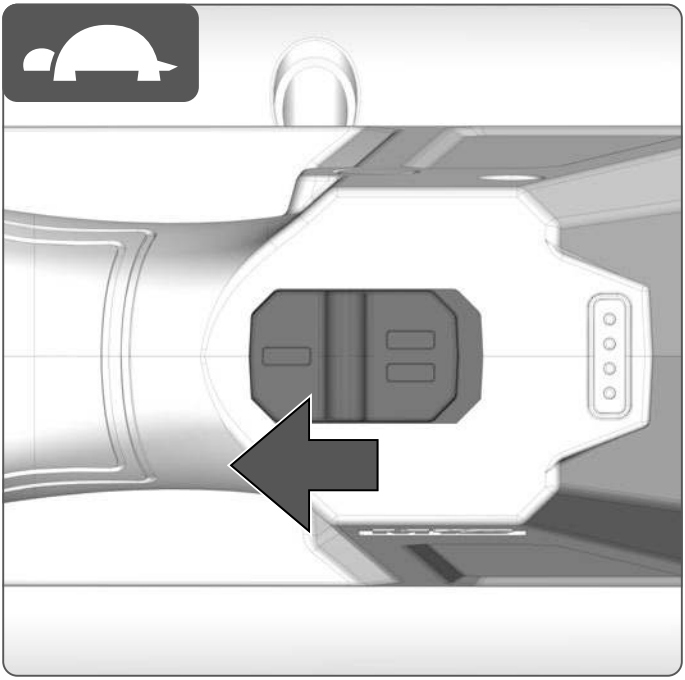

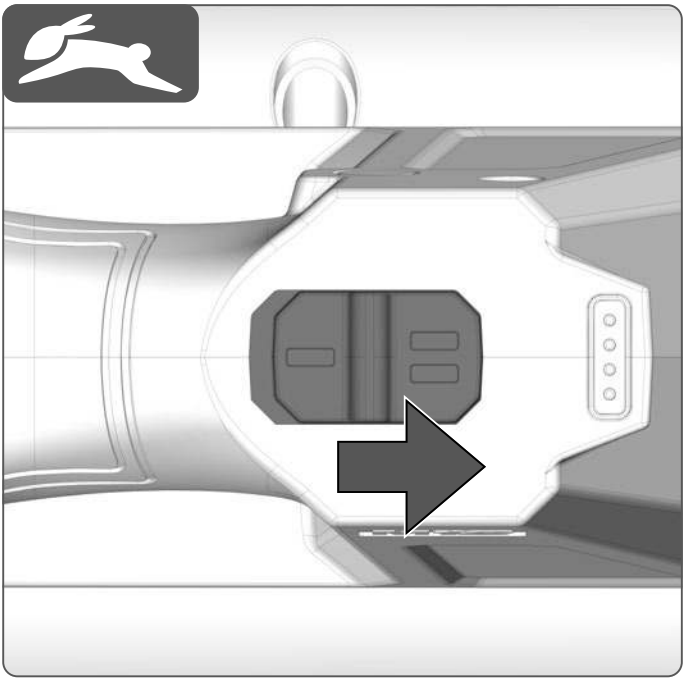

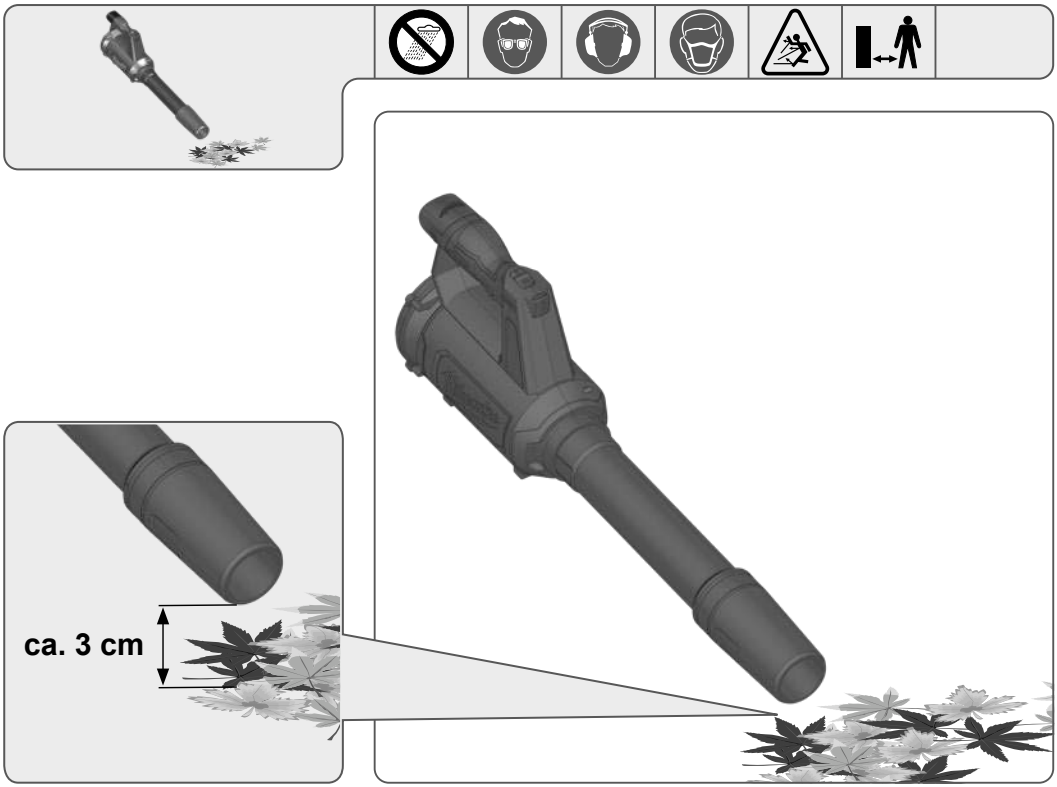
ca. 3 cm

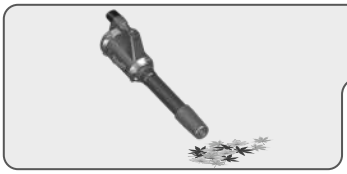

Do not cover air inlet!

Lufteintrittsbereich nicht abdecken!

Ne pas obstruer la zone d'entrée de l'air !

Non coprire l'area di ingresso aria!

¡No tape la zona de entrada del aire!

Não cubra a área de entrada de ar!

Dek de luchttoevoeropeningen niet af!

Dæk ikke luftindgangsområdet til!

Ikke dekk til luftinntaket!

Täck inte över området vid luftinloppet!!

Älä peitä ilmanottoaluetta!

Μην καλύπτετε το τμήμα εισροής αέρα!

Hava giriş alanının üzerini kapatmayın!

Oblast vstupu vzduchu nezakrývejte!

Oblasť vstupu vzduchu nezakrývajte!

Nie wolno zakrywać obszaru wlotu powietrza!

Ne takarja le a légbeömlőt és környékét!

Območje vstopa zraka ne prekrivajte!

Područje ulaska zraka ne pokrivati!

Nenosedziet gaisa iesūkšanas zonu!

Neuždenkite oro įvado!

Õhusisselaskepiirkonda ei tohi kinni katta!

Не закрывать область впуска воздуха!

Не покривайте зоната за навлизане на въздуха!

Nu acoperiţi zona de intrare a aerului!

Да се се затвора подрачјето на влез на воздух!

Не закривати ділянку впуску повітря!

يحظ تغطية منطقة دخول الهواء!

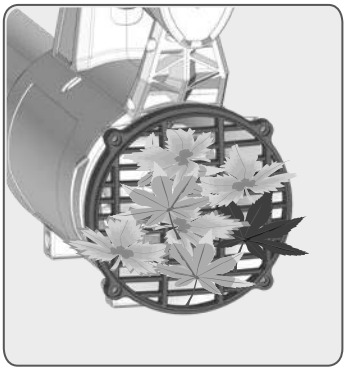

Keep all cooling air inlets clear of dirt.

Sämtliche Kühlluftöff nungen frei von Schmutz halten.

S'assurer que toutes les ouvertures pour l'air de refroidissement soient dégagées des déchets.

Tenere tutte le aperture per aria di raff reddamento libere da sporcizia.

Mantener todos los orifi cios de aire refrigerante libres de suciedad.

Mantenha todas as aberturas de arrefecimento livres de sujeira.

Houd alle koelluchtopeningen vrij van verontreinigen.

Hold samtlige køleluftsåbninger frie for snavs.

Alle kjøleluft åpningene skal holdes fri for smuss.

Se alltid till att alla kylluftöppningar är fria från smuts.

Pidä kaikki jäähdytysilman aukot puhtaina.

Διατηρείτε την συνολική κυκλοφορία κρύου αέρα ελεύθερη από ακαθαρσίες.

Bütün soğutma havası deliklerinde kir olmamasına dikkat ediniz.

Všechny otvory pro vstup chladicího vzduchu udržujte čisté.

Všetky otvory na vstup chladiaceho vzduchu udržiavajte čisté.

Wszelkie otwory powietrza chłodzącego należy utrzymywać w stanie wolnym od zanieczyszczeń.

Valamennyi hűtőlevegő-nyílást tartsa tisztán.

Vse odprtine za hladen zrak vzdržujte proste nečistoč.

Sve otvore rashladnog zraka držati u čistom stanju.

Ievērot, lai visas ierīces ventilācijas atveres būtu tīras.

Stebėkite, kad šalto oro angose nebūtų nešvarumų.

Hoidke kõik jahutusõhuavad mustusevabad.

Все отверстия для охлаждающего воздуха должны быть чистыми.

Поддържайте всички отвори за охлаждане чисти.

Menţineţi toate orifi ciile pentru aerul de răcire libere de murdărie.

Сите отвори за ладење на воздухот одржувајте ги така, за да немаат допир со нечистотија.

Всі отвори для охолодження утримувати в чистоті.

حافظ على كافة فتحات دخول هواء التبريد نظيفة من الأتربة.

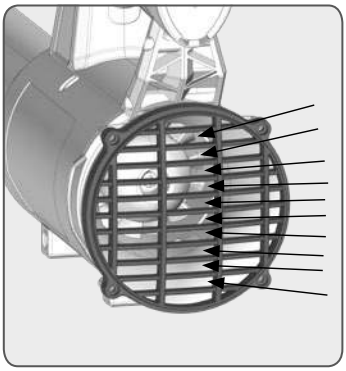

TECHNICAL DATA	M12 BBL
Type	Air Blower
Production code	4830 78 02 XXXXXX MJJJJ
Battery voltage	12 V ⎓
Rating power	240 W
Rating input current	20 A
No-load speed 1 / 2	0 - 11.000 / 0 - 15.000 min^{-1}
Air speed 1 / 2	0 - 128 / 0 - 177 km/h
Air flow rate 1 / 2	0 - 3,5 / 0 - 4,9 m^3/min
Weight according EPTA-Procedure 01/2014 (Li-Ion 2,0 Ah ... 6,0 Ah)	1,85 ... 2,1 kg
Weight without battery	1,7 kg
Recommended Ambient Operating Temperature	-18 ... +50 °C
Recommended battery types	M12B...
Recommended charger	C12C; M12C4; M12-18...
Noise information: Measured values determined according to EN 50636-2-100 Annex CC. Typically, the A-weighted noise levels of the tool are:	
Sound pressure level / Uncertainty K	73,0 dB (A) / 2,5 dB (A)
Sound power level / Uncertainty K	82,9 dB (A) / 1,2 dB (A)
Wear ear protectors!	
Vibration information: Vibration total values (triaxial vector sum) determined according to EN 50636-2-100 Annex BB	
Vibration emission value a_h / Uncertainty K	
Handle Vibration	0,9 m/s^2 / 1,5 m/s^2

WARNING!

The vibration and noise emission level given in this information sheet has been measured in accordance with a standardized test given in EN 50636-2-100 Annex BB and may be used to compare one tool with another. It may be used for a preliminary assessment of exposure.

The declared vibration and noise emission level represents the main applications of the tool. However if the tool is used for different applications, with different accessories or poorly maintained, the vibration and noise emission may differ. This may significantly increase the exposure level over the total working period.

An estimation of the level of exposure to vibration and noise should also take into account the times when the tool is switched off or when it is running but not actually doing the job. This may significantly reduce the exposure level over the total working period.

Identify additional safety measures to protect the operator from the effects of vibration and/or noise such as: maintain the tool and the accessories, keep the hands warm, organization of work patterns.

⚠ WARNING Read these instructions carefully. Be familiar with the controls and the proper use of the machine. Save all warnings and instructions for future reference.

CORDLESS BLOWER SAFETY WARNINGS

Training

Read the instructions carefully. Be familiar with the controls and the correct use of the machine.

Keep in mind, that the operator or user is responsible for accidents or hazards occurring to other people or their property.

Preparation

Obtain ear protection and safety glasses. Wear them at all times while operating the machine.

While operating the machine always wear substantial footwear and long trousers. Do not operate the machine when barefoot or wearing open sandals. Avoid wearing clothing that is loose fitting or that has hanging cords or ties.

Do not wear loose clothing or jewellery that can be drawn into the air inlet. Keep long hair away from the air inlets.

Operate the machine in a recommended position and only on a firm, level surface.

Do not operate the machine on a paved or gravel surface where ejected material could cause injury.

Operation

Never operate the machine while people, especially children or pets, are nearby.

Always stand clear of the discharge zone when operating this machine.

If the machine becomes clogged, remove the battery before cleaning debris.

Never operate the machine with defective guards or shields, or without safety devices, for example debris collector in place.

Stop the machine, and remove the battery from the tool. Make sure that all moving parts have come to a complete stop

- whenever you leave the machine,
- before clearing blockages or unclogging chute,
- before checking, cleaning or working on the machine.

The blower shall not be used for sucking!

Do not blow hot, flammable or explosive material.

Use the machine only in daylight or good artificial light.

Always be sure of your footing on slopes.

Never blow in the direction of bystanders. Do not operate without tubes in place.

Walk, never run.

Keep all cooling air inlets clear of dirt.

Pay attention that bystanders are not injured through foreign objects thrown from the machine.

Do not use for sucking liquids!

Do not overreach and keep your balance at all times.

If the product is dropped, suffers heavy impact, or begins to vibrate abnormally, immediately stop the product and inspect for damage or identify the cause of the vibration. Any damage should be properly repaired or replaced by an authorised service centre.

Do not use in the rain or leave outdoors while it is raining.

Maintenance and storage

When the machine is stopped for servicing, inspection, or storage, or to change an accessory, remove the battery and make sure that all moving parts are come to a complete stop. Allow the machine to cool before making any inspections, adjustments, etc. Maintain the machine with care and keep it clean.

Store the machine in a dry place out of the reach of children.

Always allow the machine to cool before storing.

Do not modify this blower. Unauthorized modifications may impair the safety of your product and may result in increased noise and vibration.

Keep all nuts, bolts and screws tight to be sure that the machine is in safe working condition.

Examine the machine and replace worn or damaged parts for safety.

Replace worn or damaged parts for safety. Use only genuine replacement parts and accessorises.

Never attempt to override the interlocked feature of the guard.

ADDITIONAL SAFETY AND WORKING INSTRUCTIONS

This appliance can be used by children aged from 8 years and above and persons with reduced physical, sensory or mental capabilities or lack of experience and knowledge if they have been given supervision or instruction concerning use of the appliance in a safe way and understand the hazards involved. Children shall not play with the appliance. Cleaning and user maintenance shall not be made by children without supervision.

Remove the battery pack before starting any work on the machine. Do not dispose of used battery packs in the household refuse or by burning them. Milwaukee Distributors offer to retrieve old batteries to protect our environment. Do not store the battery pack together with metal objects (short circuit risk). Use only System M12 chargers for charging System M12 battery packs. Do not use battery packs from other systems.

Battery acid may leak from damaged batteries under extreme load or extreme temperatures. In case of contact with battery acid wash it off immediately with soap and water. In case of eye contact rinse thoroughly for at least 10 minutes and immediately seek medical attention.

SPECIFIED CONDITIONS OF USE

The cordless blower is intended for blowing of dirt and leaves.

Do not use the product in any way other than those stated for intended use.

RESIDUAL RISK

Even when the product is used as prescribed, it is still impossible to completely eliminate certain residual risk factors. The following hazards may arise in use and the operator should pay special attention to avoid the following:

- Injury caused by vibration. Hold the product by designated handles and restrict working time and exposure.
- Exposure to noise can cause hearing injury. Wear ear protection and limit exposure.
- Injury due to flying debris Wear eye protection, heavy long trousers, gloves and substancial footwear at all times.
- Inhalation of toxic dusts.

NOTES FOR LI-ION BATTERIES

Use of Li-Ion batteries

Non-rechargeable batteries are not to be recharged. Rechargeable batteries are to be removed from the appliance before being charged; Exhausted batteries are to be removed from the appliance and safely disposed of. If the appliance is to be stored unused for a long period, the batteries should be removed.

Battery packs which have not been used for some time should be recharged before use.

Temperatures in excess of 50°C (122°F) reduce the performance of the battery pack. Avoid extended exposure to heat or sunshine (risk of overheating).
The contacts of chargers and battery packs must be kept clean.
For an optimum life-time, the battery packs have to be fully charged, after use.
To obtain the longest possible battery life remove the battery pack from the charger once it is fully charged.

For battery pack storage longer than 30 days:
Store the battery pack where the temperature is below 27°C and away from moisture
Store the battery packs in a 30% - 50% charged condition
Every six months of storage, charge the pack as normal.

Battery protection for Li-Ion batteries

In extremely high torque, binding, stalling and short circuit situations that cause high current draw, the tool will vibrate for about 5 seconds, the fuel gauge will flash,and then the tool will turn OFF.

To reset, remove the battery pack from the tool and replace it. Under extreme circumstances, the internal temperature of the battery pack could raise too much. If this happens, the fuel gauge will flash until the battery pack cooled down. After the lights go off, the work may continue.

Transporting Lithium Batteries

Lithium-ion batteries are subject to the Dangerous Goods Legislation requirements.

Transportation of those batteries has to be done in accordance with local, national and international provisions and regulations.

The user can transport the batteries by road without further requirements.

Commercial transport of Lithium-Ion batteries by third parties is subject to Dangerous Goods regulations. Transport preparation and transport are exclusively to be carried out by appropriately trained persons and the process has to be accompanied by corresponding experts.

When transporting batteries:

Ensure that battery contact terminals are protected and insulated to prevent short circuit.

Ensure that battery pack is secured against movement within packaging. Do not transport batteries that are cracked or leak. Check with forwarding company for further advice.

CLEANING

The ventilation slots of the machine must be kept clear at all times.

MAINTENANCE

Use only Milwaukee accessories and Milwaukee spare parts. Should components need to be replaced which have not been described, please contact one of our Milwaukee service agents (see our list of guarantee/service addresses).

If needed, an exploded view of the tool can be ordered. Please state the Article No. as well as the machine type printed on the label and order the drawing at your local service agents or directly at: Techtronic Industries GmbH, Max-Eyth-Straße 10, 71364 Winnenden, Germany.

SYMBOLS

	Please read the instructions carefully before starting the machine.
	CAUTION! WARNING! DANGER!
	Remove the battery pack before starting any work on the appliance.
	Do not use in the rain or leave outdoors while it is raining.
	Always wear goggles when using the machine.
	Wear ear protectors.
	Wear a suitable dust protection mask.
	Keep bystanders away.
	Do not dispose electric tools, batteries/rechargeable batteries together with household waste material. Electric tools and batteries that have reached the end of their life must be collected separately and returned to an environmentally compatible recycling facility. Check with your local authority or retailer for recycling advice and collection point.
L_{WA} 84 dB	The guaranteed sound power level shown on this label is 84 dB.
n_0	No-load speed
V	Voltage
⎓	Direct Current
CE	European Conformity Mark
UK CA	British Conformity Mark
001	Ukraine Conformity Mark
EAC	EurAsian Conformity Mark

TECHNISCHE DATEN	M12 BBL
Bauart	Akku-Laubbläser
Produktionsnummer	4830 78 02 XXXXXX MJJJJ
Spannung Wechselakku	12 V ⎓
Nennleistung	240 W
Nenneingangsstrom	20 A
Leerlaufdrehzahl 1 / 2	0 - 11.000 / 0 - 15.000 min^{-1}
Luftstromgeschwindigkeit 1 / 2	0 - 128 / 0 - 177 km/h
Luftvolumenstrom 1 / 2	0 - 3,5 / 0 - 4,9 m^3/min
Gewicht nach EPTA-Prozedur 01/2014 (Li-Ion 2,0 Ah ... 6,0 Ah)	1,85 ... 2,1 kg
Gewicht ohne Wechselakku	1,7 kg
Empfohlene Umgebungstemperatur für den Betrieb	-18 ... +50 °C
Empfohlene Akku Typen	M12B...
Empfohlene Ladegeräte	C12C; M12C4; M12-18...
Geräuschinformation: Messwerte ermittelt entsprechend EN 50636-2-100 Annex CC. Der A-bewertete Geräuschpegel des Gerätes beträgt typischerweise:	
Schalldruckpegel / Unsicherheit K	73,0 dB (A) / 2,5 dB (A)
Schallleistungspegel / Unsicherheit K	82,9 dB (A) / 1,2 dB (A)
Gehörschutz tragen!	
Vibrationsinformationen: Schwingungsgesamtwerte (Vektorsumme dreier Richtungen) ermittelt entsprechend EN 50636-2-100 Annex BB	
Schwingungsemissionswert a_h / Unsicherheit K	
Griffvibration	0,9 m/s^2 / 1,5 m/s^2

WARNUNG!

Die angegebenen Schwingungsgesamtwerte und Geräuschemissionswerte wurden nach einem genormten Messverfahren gemäß EN 50636-2-100 Annex BB gemessen und können für den Vergleich von Elektrowerkzeugen miteinander verwendet werden. Es kann für eine vorläufige Einschätzung der Belastung verwendet werden.

Der angegebene Schwingungs- und Geräuschemissionspegel repräsentiert die hauptsächlichen Anwendungen des Elektrowerkzeugs. Wenn allerdings das Elektrowerkzeug für andere Anwendungen, mit abweichenden Einsatzwerkzeugen oder ungenügender Wartung eingesetzt wird, können sich die Schwingungs- und Geräuschemissionen unterscheiden. Dies kann deren Wirkung über den gesamten Arbeitszeitraum deutlich erhöhen.

Bei der Abschätzung der Belastung durch Schwingungen und Lärm sollten auch die Zeiten berücksichtigt werden, in denen das Elektrowerkzeug ausgeschaltet ist oder zwar läuft, aber keine tatsächliche Arbeit verrichtet wird. Dies kann deren Wirkung über den gesamten Arbeitszeitraum deutlich reduzieren.

Legen Sie zusätzliche Sicherheitsmaßnahmen zum Schutz des Bedieners vor den Auswirkungen von Schwingungen- und / oder Lärm fest, wie z. B.: Wartung des Werkzeugs und des Zubehörs, Warmhalten der Hände, Organisation der Arbeitsabläufe.

⚠ WARNUNG! Lesen Sie diese Gebrauchsanleitung sorgfältig durch und machen Sie sich mit den Bedienelementen und der sachgemäßen Bedienung des Geräts vertraut. Bewahren Sie alle Sicherheitshinweise und Anweisungen für die Zukunft auf.

SICHERHEITSHINWEISE AKKU-LAUBBLÄSER

Bedienhinweise

Lesen Sie diese Gebrauchsanleitung sorgfältig durch und machen Sie sich mit den Bedienelementen und der sachgemäßen Bedienung des Geräts vertraut.

Denken Sie daran, dass Sie als Bediener des Geräts für Unfälle oder Gefahren verantwortlich sind, die bei der Nutzung für andere Personen oder deren Eigentum entstehen.

Vorbereitung

Tragen Sie bei der Verwendung des Geräts immer einen Gehörschutz und eine Schutzbrille.

Tragen Sie während der Verwendung des Geräts immer festes Schuhwerk und lange Hosen. Benutzen Sie den Laubbläser nicht barfuß oder mit offenen Schuhen. Tragen Sie keine lose sitzende Kleidung oder sonstige Kleidungsstücke mit herabhängenden Schnüren oder Bändern.

Tragen Sie keine lose sitzende Kleidung oder Schmuckstücke, die angesaugt werden können. Halten Sie lange Haare von den Lufteintrittsöffnungen fern.

Verwenden Sie die Maschine in einer empfohlenen Haltung und nur auf festem, ebenem Untergrund.

Verwenden Sie das Gerät nicht auf gepflasterten oder Kiesböden, da das aufgewirbelte Material zu Verletzungen führen könnte.

Bedienung

Betreiben Sie das Gartengerät niemals, während sich Personen, insbesondere Kinder oder Haustiere, in unmittelbarer Nähe aufhalten.

Halten Sie sich beim Bedienen der Maschine immer fern vom Auswurfbereich.

Wenn die Maschine verstopft ist, so ist vor dem Reinigen der Wechselakku zu entnehmen.

Die Maschine nie mit defekten Abdeckungen oder Schutzvorrichtungen (z. B. Schmutzfänger) betreiben.

Die Maschine ausschalten und den Wechselakku entnehmen. Stellen Sie sicher, dass alle beweglichen Teile stillstehen, bevor Sie

- die Maschine verlassen;
- Verunreinigungen und Verstopfungen beseitigen;
- Kontroll- oder Reinigungsarbeiten an der Maschine verrichten.

Der Laubbläser darf nicht zum Saugen verwendet werden!

Blasen Sie keine heiße, brennbare oder explosive Materialien zusammen.

Verwenden Sie das Gartengerät nur bei Tageslicht oder gutem künstlichen Licht.

Achten Sie vor allem in Hanglagen auf sicheren Stand.

Blasen Sie nie in die Richtung von in der Nähe stehenden Personen. Nicht ohne aufgestecktes Rohr arbeiten.

Immer nur gehen, niemals rennen.

Sämtliche Kühlluftöffnungen frei von Schmutz halten.

Achten Sie darauf, dass in der Nähe stehende Personen nicht durch weggeschleuderte Fremdkörper verletzt werden.

Keine Flüssigkeiten saugen!

Lehnen Sie sich nicht zu weit hinaus und halten Sie jederzeit das Gleichgewicht.

Wenn die Maschinen fallen gelassen wurde oder einen schweren Schlag erlitt oder ungewöhnlich vibriert, stoppen sie die Maschine sofort und überprüfen sie auf Schäden oder identifizieren Sie die Ursache der Vibration. Jeder Schaden muß durch den autorisierten Kundendienst ordnungsgemäß repariert oder ausgetauscht werden.

Nicht bei Regen verwenden und nicht im Regen liegen lassen.

Wartung und Lagerung

Vor der Wartung, Inspektion, Einlagerung oder dem Wechsel eines Zubehörteils den Wechselakku entnehmen und sicherstellen, dass alle beweglichen Teile stillstehen. Lassen Sie die Maschine vor der Durchführung von Inspektionen und Einstellungen abkühlen. Pflegen Sie die Maschine gut und halten Sie sie sauber.

An einem trockenen Ort und außerhalb der Reichweite von Kindern aufbewahren.

Die Maschine vor der Einlagerung immer zuerst abkühlen lassen.

Nehmen Sie keine Veränderungen am Laubbläser vor. Unzulässige Veränderungen können die Sicherheit des Laubbläsers beeinträchtigen und zu verstärkten Geräuschen und Vibrationen führen.

Stellen Sie den Festsitz aller Muttern, Bolzen und Schrauben sicher, damit ein sicherer Arbeitszustand des Gartengeräts gewährleistet ist.

Überprüfen Sie das Gartengerät und ersetzen Sie sicherheitshalber abgenutzte oder beschädigte Teile.

Aus Sicherheitsgründen sind verschlissene oder beschädigte Teile auszutauschen. Verwenden Sie nur Originalersatzteile und -zubehör.

Versuchen Sie niemals, die Schutzvorrichtung zu überbrücken.

WEITERE SICHERHEITS- UND ARBEITSHINWEISE

Das Gerät kann von Kindern ab 8 Jahren und darüber und von Personen mit verringerten physischen, sensorischen oder mentalen Fähigkeiten oder Mangel an Erfahrung und / oder Wissen benutzt werden, wenn sie beaufsichtigt werden oder bezüglich des sicheren Gebrauchs des Gerätes unterwiesen wurden und die daraus resultierenden Gefahren verstanden haben. Kinder dürfen nicht mit dem Gerät spielen. Reinigung und Benutzer-Wartung dürfen nicht durch Kinder ohne Beaufsichtigung durchgeführt werden.

Vor allen Arbeiten an der Maschine den Wechselakku herausnehmen Verbrauchte Wechselakkus nicht ins Feuer oder in den Hausmüll werfen. Milwaukee bietet eine umweltgerechte Alt-Wechselakku-Entsorgung an; bitte fragen Sie Ihren Fachhändler. Wechselakkus nicht zusammen mit Metallgegenständen aufbewahren (Kurzschlussgefahr). Wechselakkus des Systems M12 nur mit Ladegeräten des Systems M12 laden. Keine Akkus aus anderen Systemen laden.

Unter extremer Belastung oder extremer Temperatur kann aus beschädigten Wechselakkus Batterieflüssigkeit auslaufen. Bei Berührung mit Batterieflüssigkeit sofort mit Wasser und Seife abwaschen. Bei Augenkontakt sofort mindestens 10 Minuten gründlich spülen und unverzüglich einen Arzt aufsuchen.

BESTIMMUNGSGEMÄSSE VERWENDUNG

Der Akku-Laubbläser dient zum Blasen von Schmutz und Laub.

Verwenden Sie das Produkt nur für den bestimmungsgemäßen Gebrauch.

RESTRISIKEN

Auch bei ordnungsgemäßer Verwendung können nicht alle Restrisiken ausgeschlossen werden. Beim Gebrauch können folgende Gefahren entstehen, auf die der Bediener besonders achten sollte:

- Durch Vibration verursachte Verletzungen. Halten Sie das Gerät an den dafür vorgesehenen Griffen und begrenzen Sie die Arbeits- und Expositionszeit.
- Lärmbelastung kann zu Gehörschädigungen führen. Tragen Sie einen Gehörschutz und schränken Sie die Expositionsdauer ein.
- Durch Schmutzpartikel verursachte Augenverletzungen. Tragen Sie immer eine Schutzbrille, feste lange Hosen, Handschuhe und festes Schuhwerk.
- Einatmen von giftigen Stäuben.

HINWEISE FÜR LI-ION-AKKUS

Gebrauch von Li-Ion-Akkus

Nicht wiederaufladbare Batterien dürfen nicht geladen werden. Wiederaufladbare Batterien müssen vor dem Laden aus dem Gerät entfernt werden. Leere Batterien müssen aus dem Gerät entfernt und sicher entsorgt werden. Wenn das Gerät längere Zeit gelagert wird, sollten die Batterien entfernt werden.

Längere Zeit nicht benutzte Wechselakkus vor Gebrauch nachladen.

Eine Temperatur über 50°C vermindert die Leistung des Wechselakkus. Längere Erwärmung durch Sonne oder Heizung vermeiden.
Die Anschlusskontakte an Ladegerät und Wechselakku sauber halten.
Für eine optimale Lebensdauer müssen nach dem Gebrauch die Akkus voll geladen werden.
Für eine möglichst lange Lebensdauer sollten die Akkus nach dem Aufladen aus dem Ladegerät entfernt werden.

Bei Lagerung des Akkus länger als 30 Tage:
Akku bei ca. 27°C und trocken lagern.
Akku bei ca. 30%-50% des Ladezustandes lagern.
Akku alle 6 Monate erneut aufladen.

Akkuüberlastschutz bei Li-Ion-Akkus

Bei Überlastung des Akkus durch sehr hohen Stromverbrauch, z.B. extrem hohe Drehmomente, plötzlichem Stopp oder Kurzschluss, vibriert das Elektrowerkzeug 5 Sekunden lang, die Ladeanzeige blinkt und das Elektrowerkzeug schaltet sich selbsttätig ab.

Zum Wiedereinschalten, die Batterie vom Gerät trennen und erneut einsetzen. Unter extremen Belastungen erhitzt sich der Akku zu stark. In diesem Fall blinken alle Lampen der Ladeanzeige bis der Akku abgekühlt ist. Nach Erlöschen der Ladeanzeige kann weitergearbeitet werden.

Transport von Lithium-Ionen-Akkus

Lithium-Ionen-Akkus fallen unter die gesetzlichen Bestimmungen zum Gefahrguttransport.

Der Transport dieser Akkus muss unter Einhaltung der lokalen, nationalen und internationalen Vorschriften und Bestimmungen erfolgen.

Verbraucher dürfen diese Akkus ohne Weiteres auf der Straße transportieren.

Der kommerzielle Transport von Lithium-Ionen-Akkus durch Speditionsunternehmen unterliegt den Bestimmungen des Gefahrguttransports. Die Versandvorbereitungen und der Transport dürfen ausschließlich von entsprechend geschulten Personen durchgeführt werden. Der gesamte Prozess muss fachmännisch begleitet werden.

Folgende Punkte sind beim Transport von Akkus zu beachten:

Stellen Sie sicher, dass die Kontakte geschützt und isoliert sind, um Kurzschlüsse zu vermeiden.

Achten Sie darauf, dass der Akkupack innerhalb der Verpackung nicht verrutschen kann. Beschädigte oder auslaufende Akkus dürfen nicht transportiert werden. Wenden Sie sich für weitere Hinweise an Ihr Speditionsunternehmen.

REINIGUNG

Stets die Lüftungsschlitze der Maschine sauber halten.

WARTUNG

Nur Milwaukee Zubehör und Milwaukee Ersatzteile verwenden. Bauteile, deren Austausch nicht beschrieben wurde, bei einer Milwaukee Kundendienststelle auswechseln lassen (Broschüre Garantie/Kundendienstadressen beachten).

Bei Bedarf kann eine Explosionszeichnung des Gerätes unter Angabe der Maschinen Type und der sechsstelligen Nummer auf dem Leistungsschild bei Ihrer Kundendienststelle oder direkt bei Techtronic Industries GmbH, Max-Eyth-Straße 10, 71364 Winnenden, Germany angefordert werden.

SYMBOLE

	Bitte lesen Sie die Gebrauchsanweisung vor Inbetriebnahme sorgfältig durch.
	ACHTUNG! WARNUNG! GEFAHR!
	Vor allen Arbeiten am Gerät den Wechselakku herausnehmen.
	Nicht bei Regen verwenden und nicht im Regen liegen lassen.
	Beim Arbeiten mit der Maschine stets Schutzbrille tragen.
	Tragen Sie Gehörschutz.
	Geeignete Staubschutzmaske tragen.
	Halten Sie umstehende Personen fern.
	Elektrogeräte, Batterien/Akkus dürfen nicht zusammen mit dem Hausmüll entsorgt werden. Elektrische Geräte und Akkus sind getrennt zu sammeln und zur umweltgerechten Entsorgung bei einem Verwertungsbetrieb abzugeben. Erkundigen Sie sich bei den örtlichen Behörden oder bei Ihrem Fachhändler nach Recyclinghöfen und Sammelstellen.
L_{WA} 84 dB	Der auf diesem Etikett angegebene garantierte Schallleistungspegel beträgt 84 dB.
n_0	Leerlaufdrehzahl
V	Spannung
⎓	Gleichstrom
CE	Europäisches Konformitätszeichen
UK CA	Britisches Konformitätszeichen
001	Ukrainisches Конформітätszeichen
EAC	Euroasiatisches Konformitätszeichen

CARACTÉRISTIQUES TECHNIQUES	M12 BBL
Type	Souffleur à feuilles sur batterie
Numéro de série	4830 78 02 XXXXXX MJJJJ
Tension accu interchangeable	12 V ⎓
Puissance nominale	240 W
Courant nominal en entrée	20 A
Vitesse de rotation à vide 1 / 2	0 - 11.000 / 0 - 15.000 min^{-1}
Vitesse flux d'air 1 / 2	0 - 128 / 0 - 177 km/h
Jet d'air volumétrique 1 / 2	0 - 3,5 / 0 - 4,9 m^3/min
Poids suivant EPTA-Procedure 01/2014 (Li-Ion 2,0 Ah ... 6,0 Ah)	1,85 ... 2,1 kg
Poids sans accu	1,7 kg
Température ambiante conseillée pour le fonctionnement	-18 ... +50 °C
Batteries conseillées	M12B...
Chargeurs conseillés	C12C; M12C4; M12-18...
Informations sur le bruit: Valeurs de mesure obtenues conformément à la EN 50636-2-100 Annex CC. Les mesures réelles (des niveaux acoustiques de l'appareil sont :	
Niveau de pression acoustique / Incertitude K	73,0 dB (A) / 2,5 dB (A)
Niveau d'intensité acoustique / Incertitude K	82,9 dB (A) / 1,2 dB (A)
Toujours porter une protection acoustique!	
Informations sur les vibrations: Valeurs totales des vibrations (somme vectorielle de trois sens) établies conformément à EN 50636-2-100 Annex BB.	
Valeur d'émission vibratoire a_h / Incertitude K	
Vibrations aux poignées	0,9 m/s^2 / 1,5 m/s^2

AVERTISSEMENT!

Le niveau de vibration et d'émissions sonores indiqué dans cette fiche de données a été mesuré en respect d'une méthode standard de test selon la norme EN 50636-2-100 Annex BB et peut être utilisé pour comparer les outils entre eux. Il peut être utilisé pour évaluation préliminaire de l'exposition.

Le niveau de vibration et d'émissions sonores déclaré correspond à l'application principale de l'outil. Cependant, si l'outil est utilisé pour des applications différentes, avec différents accessoires ou est mal entretenu, les vibrations et les émissions sonores peuvent différer. Cela peut augmenter considérablement le niveau d'exposition au cours de la période de travail totale.

Une estimation du niveau d'exposition aux vibrations et au bruit devrait également tenir compte des temps d'arrêt de l'outil ou des périodes où il est en marche mais n'effectue pas réellement le travail. Cela peut réduire considérablement le niveau d'exposition au cours de la période de travail totale.

Identifier des mesures de sécurité supplémentaires pour protéger l'opérateur des effets des vibrations et/ou du bruit tels que : l'entretien de l'outil et des accessoires, le maintien au chaud des mains, l'organisation des processus de travail.

⚠ AVERTISSEMENT! Lire attentivement les présentes consignes d'utilisation et familiariser avec les éléments de contrôle et l'utilisation correcte du dispositif. Bien garder tous les avertissements et instructions.

CONSIGNES DE SECURITE SOUFFLEUR À FEUILLES SUR BATTERIE

Avertissements d'utilisation

Lire attentivement les présentes consignes d'utilisation et familiariser avec les éléments de contrôle et l'utilisation correcte du dispositif.

Remarquez que vous, en tant qu'utilisateur du dispositif, répondrez pour tout danger ou accident causé au détriment d'autres personnes ou de leurs propriétés lors de l'utilisation de l'appareil.

Préparation

Lors de l'utilisation du dispositif toujours porter des protections oculaires et auditives.

Lors de l'utilisation du dispositif toujours porter des chaussures solides et des pantalons longs. Ne pas utiliser le souffleur à feuilles les pieds nus ou avec des chaussures ouvertes. Ne pas porter des vêtements peu adhérents ou des vêtements avec lacets ou cordonnets libres.

Ne pas porter des vêtements peu adhérents ou des bijoux pouvant être aspirés. Des cheveux longs devront être tenus à l'écart des ouvertures d'entrée de l'air.

Employer le dispositif dans une position conseillée et seulement sur un terrain compact et plain.

Ne pas utiliser le dispositif sur des sols carrelés ou sur des terrains recouverts de gravier : le matériau volant pourrait causer des blessures.

Fonctionnement

N'utilisez jamais l'outil de jardin lorsque des personnes, en particulier des enfants ou des animaux domestiques, se trouvent à roximité.

Lors de l'utilisation de la machine, se positionner toujours éloigné de la zone de décharge.

En cas de machine obstruée, avant de la nettoyer enlever la batterie.

N'utiliser jamais la machine avec boitiers ou protections défectueux (par ex. le filtre déchets).

Désactiver la machine et enlever la batterie. S'assurer que toutes les pièces rotatives soient arrêtées avant

- de s'éloigner de la machine ;

- d'éliminer les saletés et les obstructions ;

- d'effectuer des opérations de contrôle et de nettoyage sur la machine ;

Le souffleur de feuilles ne doit pas être utilisé pour aspirer !

Ne pas souffler sur matériaux ardents, inflammables ou explosifs.

N'utiliser l'outil de jardinage que de jour ou avec un bon éclairage artificiel.

Conservez une position stable, surtout dans les pentes.

Ne jamais souffler en direction des personnes qui se trouvent près de vous. Ne jamais travailler sans le tuyau inséré.

Allez toujours au pas, ne courrez jamais.

S'assurer que toutes les ouvertures pour l'air de refroidissement soient dégagées des déchets.

Faites attention à ce que les personnes se trouvant à proximité ne soient pas blessées par des projections provenant de la machine.

Ne pas aspirer des liquides !

Ne pas se pencher trop et garder toujours l'équilibre.

Si la machine est tombée, a subi un choc important ou se met à vibrer de façon anormale, arrêtez-la immédiatement et recherchez les dommages éventuels ou identifiez la cause des vibrations. Toute pièce endommagée doit être correctement remplacée ou réparée par un service après-vente agréé.

Ne pas utiliser en cas de pluie et ne pas laisser sous la pluie.

Maintenance et stockage

Avant toute opération d'entretien et d'inspection et avant le rangement ou le remplacement d'un accessoire, enlever la batterie et s'assurer que toutes les pièces rotatives soient arrêtées. Faire refroidir la machine avant de l'inspecter ou de la régler. Soumettre la machine à un soigneux entretien et la maintenir propre.

La ranger dans un endroit sec et hors de la portée des enfants.

Avant de ranger la machine, la faire refroidir.

Ne pas effectuer des modifications sur le souffleur de feuilles. Toute modification non autorisée pourrait compromettre la sécurité du souffleur de feuilles et comporter une augmentation du bruit et des vibrations.

Vérifiez que tous les écrous, boulons et vis sont bien serrés afin d'assurer que l'outil de jardin se trouve dans un état de fonctionnement ne présentant aucun danger.

Contrôlez l'outil de jardin et, pour des raisons de sécurité, remplacez les pièces usées ou endommagées.

Pour des motifs de sécurité, remplacer les pièces usées ou endommagées. Utiliser uniquement des pièces détachées et des accessoires d'origine.

Ne chercher jamais de bipasser les dispositifs de sécurité.

AVIS COMPLÉMENTAIRES DE SÉCURITÉ ET DE TRAVAIL

L'appareil peut tre utilisé par des enfants à par-tir de 8 ans et par des personnes ayant des capa-cités physiques, sensorielles ou mentales restreintes ou ayant un manque d'expérience et / ou de connaissances s'ils sont sous surveillance ou ont été informés de la manipulation sûre de l'appareil et ont compris les dangers qui en résultent. Les enfants ne doivent pas jouer avec L'appareil. Le nettoyage et la maintenance ne doivent pas tre effectués par des enfants sans surveillance.

Avant tous travaux sur la machine retirer l'accu interchangeable. Ne pas jeter les accus interchangeables usés au feu ou avec les déchets ménagers. Milwaukee offre un système d'évacuation écologique des accus usés. Ne pas conserver les accus interchangeables avec des objets métalliques (risque de court-circuit) Ne charger les accus interchangeables du système M12 qu'avec le chargeur d'accus du système M12. Ne pas charger des accus d'autres systèmes.

En cas de conditions ou températures extrêmes, du liquide caustique peut s'échapper d'un accu interchangeable endommagé. En cas de contact avec le liquide caustique de la batterie, laver immédiatement avec de l'eau et du savon. En cas de contact avec les yeux, rincer soigneusement avec de l'eau et consulter immédiatement un médecin.

UTILISATION CONFORME AUX PRESCRIPTIONS

Le souffleur à feuilles sur batterie permet de souffler des déchets et des feuilles.

Ne pas utiliser le produit d'une autre manière que celle indiquée pour l'usage auquel il est destiné.

RISQUES RÉSIDUELS

Même en cas d'utilisation correcte, il n'est pas possible d'exclure tous les risques résiduels. Lors de l'utilisation, les risques suivants pourront être présents et l'utilisateur devra prêter une attention particulière en vue de les éviter :

- Blessures causées par les vibrations. Tenir le dispositif à l'aide de ses poignées et limiter les temps de travail et d'exposition.
- L'exposition au bruit peut causer des dommages auditifs. Porter une protection auditive et limiter la durée de l'exposition.
- Lésions oculaires causées par des particules de déchets. Toujours porter des lunettes de sécurité, de pantalon long lourd, des gants et des chaussures robustes.
- Inhalation de gaz toxiques.

REMARQUE CONCERNANT LES ACCUS LI-ION

Utilisation d'accus Li-Ion

Les batteries non rechargeables ne doivent pas être rechargées. Il faut enlever du dispositif les batteries rechargeables avant de les recharger. Il faut enlever du dispositif les batteries épuisées et il faut les éliminer en sécurité. En cas de stockage prolongé du dispositif, enlever les batteries.

Recharger les accus avant utilisation après une longue période de non utilisation.

Une température supérieure à 50°C amoindrit la capacité des accus.
Eviter les expositions prolongées au soleil ou au chauffage.
Tenir propres les contacts des accus et des chargeurs.
Pour une durée de vie optimale, les accus doivent être chargés à fond après l'utilisation.
Pour une plus longue durée de vie, enlever les batteries du chargeur de batterie quand celles-ci seront chargées.

En cas d'entreposage de la batterie pour plus de 30 jours:
Entreposer la batterie à 27°C environ dans un endroit sec.
Entreposer la batterie avec une charge d'environ 30% - 50%.
Recharger la batterie tous les 6 mois.

Protection des accus Li-Ion

En cas d'une surcharge de l'accu à cause d'une très haute consommation de courant, par exemple suite à des couples extrêmement élevés, un arrêt soudain ou un court-circuit, l'outil électrique vibre pendant 5 secondes, l'indicateur de charge clignote et l'outil électrique se déconnecte automatiquement.

Pour réinitialiser, retirer le pack batterie de la machine et le remplacer. Sous des sollicitations extrêmes, l'accu s'échauffe trop fortement. Dans ce cas, tous les témoins de l'indicateur de charge clignotent jusqu'à ce que l'accu se soit refroidi. Il est possible de continuer à travailler dès que l'indicateur de charge s'est éteint.

Transport de batteries lithium-ion

Les batteries lithium-ion sons soumises aux dispositions législatives concernant le transport de produits dangereux.

Le transport de ces batteries devra s'effectuer dans le respect des dispositions et des normes locales, nationales et internationales.

Les utilisateurs peuvent transporter ces batteries sans restrictions.

Le transport commercial de batteries lithium-ion est réglé par les dispositions concernant le transport de produits dangereux. La préparation au transport et le transport devront être effectués uniquement par du personnel formé de façon adéquate. Tout le procédé devra être géré d'une manière professionnelle.

Durant le transport de batteries il faut respecter les consignes suivantes :

S'assurer que les contacts soient protégés et isolés en vue d'éviter des courts-circuits.

S'assurer que le groupe de batteries ne puisse pas se déplacer à l'intérieur de son emballage. Des batteries endommagées ou des batteries perdant du liquide ne devront pas être transportées. Pour tout renseignement complémentaire veuillez vous adresser à votre transporteur professionnel.

LAVAGE

Tenir toujours propres les orifices de ventilation de la machine.

ENTRETIEN

Utiliser uniquement les accessoires Milwaukee et les pièces détachées Milwaukee. Faire remplacer les composants dont le remplacement n'a pas été décrit, par un des centres de service après-vente Milwaukee (observer la brochure avec les adresses de garantie et de service après-vente).

Si besoin est, une vue éclatée de l'appareil peut être fournie. S'adresser, en indiquant bien le numéro porté sur la plaque signalétique, à votre station de service après-vente (voir liste jointe) ou directement à Techtronic Industries GmbH, Max-Eyth-Straße 10, 71364 Winnenden, Germany.

SYMBOLES

	Veuillez lire avec soin le mode d'emploi avant la mise en service
	ATTENTION! AVERTISSEMENT! DANGER!
	Avant tous travaux sur l'appareil retirer l'accu interchangeable.
	Ne pas utiliser en cas de pluie et ne pas laisser sous la pluie.
	Toujours porter des lunettes protectrices en travaillant avec la machine.
	Portez une protection acoustique.
	Porter un masque de protection approprié contre les poussières.
	Éloignez les spectateurs.
	Les dispositifs électriques, les batteries et les batteries rechargables ne sont pas à éliminer dans les déchets ménagers. Les dispositifs électriques et les batteries sont à collecter séparément et à remettre à un centre de recyclage en vue de leur élimination dans le respect de l'environnement. S'adresser aux autorités locales ou au détaillant spécialisé en vue de connaître l'emplacement des centres de recyclage et des points de collecte.
LWA 84 dB	Le niveau de puissance acoustique garanti indiqué sur cette étiquette est 84 dB.
n_0	Vitesse de rotation à vide
V	Tension
⎓	Courant continu
CE	Marque de conformité européenne
UK CA	Marque de conformité britannique
001	Marque de conformité ukrainienne
EAC	Marque de conformité d'Eurasie

DATI TECNICI	M12 BBL
Tipo di costruzione	Soffiante per foglie a batteria
Numero di serie	4830 78 02 XXXXXX MJJJJ
Tensione batteria	12 V ⎓
Potere di valutazione	240 W
Corrente nominale in ingresso	20 A
Numero di giri a vuoto 1 / 2	0 - 11.000 / 0 - 15.000 min^{-1}
Velocità flusso d'aria 1 / 2	0 - 128 / 0 - 177 km/h
Flusso d'aria volumetrico 1 / 2	0 - 3,5 / 0 - 4,9 m^3/min
Peso secondo la procedura EPTA 01/2014 (Li-Ion 2,0 Ah ... 6,0 Ah)	1,85 ... 2,1 kg
Peso senza batteria	1,7 kg
Temperatura ambiente consigliata per il funzionamento	-18 ... +50 °C
Batterie consigliate	M12B...
Caricatori consigliati	C12C; M12C4; M12-18...
Informazioni sulla rumorosità: Valori misurati conformemente alla norma EN 50636-2-100 Annex CC. La misurazione A del livello di pressione acustica dell'utensile è di solito di:	
Livello di rumorosità / Incertezza della misura K	73,0 dB (A) / 2,5 dB (A)
Potenza della rumorosità / Incertezza della misura K	82,9 dB (A) / 1,2 dB (A)
Utilizzare le protezioni per l'udito!	
Informazioni sulle vibrazioni: Valori totali delle oscillazioni (somma di vettori in tre direzionmisurati conformemente alla norma EN 50636-2-100 Annex BB	
Valore di emissione dell'oscillazione a_h / Incertezza della misura K	
Vibrazioni alle impugnature	0,9 m/s^2 / 1,5 m/s^2

AVVERTENZA!

Il/i valore/i di emissione acustica riportato/i in questa scheda informativa sono stati misurati conformemente a un metodo di prova standard sulla base della norma EN 50636-2-100 Annex BB e possono essere utilizzati per confrontare gli utensili tra loro. Può/possono essere utilizzato/i anche per una valutazione preliminare dell'esposizione.

Il livello di vibrazione ed emissione acustica dichiarato rappresenta le applicazioni principali dell'utensile. Tuttavia, se l'utensile è utilizzato per applicazioni diverse, con accessori differenti o una manutenzione non adeguata, la vibrazione e l'emissione acustica potrebbero variare. Ciò può aumentare significativamente il livello di esposizione durante l'intera durata del lavoro.

Una stima del livello di esposizione alle vibrazioni e al rumore dovrebbe tenere conto anche dei periodi in cui l'utensile è spento o è in funzione ma non sta lavorando. Ciò può ridurre significativamente il livello di esposizione durante l'intera durata del lavoro.

Identificare le misure di sicurezza supplementari per proteggere l'operatore dagli effetti delle vibrazioni e/o del rumore, ad esempio eseguendo la manutenzione dell'utensile e degli accessori, mantenendo le mani calde e organizzando gli schemi di lavoro.

⚠ AVVERTENZA! Leggere attentamente le presenti istruzioni per l'uso ed acquisire familiarità con gli elementi di controllo e con l'uso corretto del dispositivo. Conservare tutte le avvertenze di pericolo e le istruzioni operative per ogni esigenza futura.

ISTRUZIONI DI SICUREZZA SOFFIANTE PER FOGLIE A BATTERIA

Avvertenze d'uso

Leggere attentamente le presenti istruzioni per l'uso ed acquisire familiarità con gli elementi di controllo e con l'uso corretto del dispositivo.

Tenere presente che Lei come utilizzatore del dispositivo risponde per incidenti o pericoli che durante l'uso vengano causati a danno di altre persone o della loro proprietà.

Preparazione

Durante l'uso del dispositivo indossare sempre una protezione per l'udito ed occhiali protettivi.

Durante l'uso del dispositivo indossare sempre scarpe robuste e pantaloni lunghi. Non usare il soffiatore per foglie a piedi nudi o con scarpe aperte. Non indossare indumenti poco aderenti o indumenti con lacci o cordoncini liberi.

Non indossare indumenti poco aderenti o gioielli che potrebbero essere aspirati. Capelli lunghi devono essere tenuti lontani dalle aperture di ingresso aria.

Usare la macchina in una posizione consigliata e soltanto su terreno compatto e piano.

Non usare il dispositivo su pavimenti piastrellati o su terreni con ghiaia: il materiale volante potrebbe causare lesioni.

Operazione

Non utilizzare mai l'apparecchio per il giardinaggio quando nelle immediate vicinanze vi sono persone ed in modo particolare bambini oppure animali domestici.

Durante l'uso della macchina tenersi sempre lontani dall'area di scarico.

Se la macchina è intasata, togliere la batteria prima di pulirla.

Non usare mai la macchina con coperture o protezioni difettose (ad es. il filtro detriti).

Spegnere la macchina e rimuovere la batteria. Accertarsi che tutte le parti mobili si siano arrestate prima di

- allontanarsi dalla macchina;
- rimuovere impurità ed intasamenti;
- eseguire lavori di controllo e di pulizia sulla macchina.

Il soffiatore per foglie non deve essere utilizzato per aspirare!

Non soffiare su materiale ardente, infiammabile o esplosivo.

Utilizzare l'apparecchio per il giardinaggio solamente di giorno o con una buona illuminazione artificiale.

Soprattutto sui pendii avere cura di mantenere sempre una posizione di equilibrio e stabilità.

Non soffiare mai in direzione di persone che si trovano nelle vicinanze. Non lavorare mai senza il tubo inserito.

Procedere sempre soltanto camminando, mai correndo.

Tenere tutte le aperture per aria di raffreddamento libere da sporcizia.

Attenzione a non mettere in pericolo l'incolumità di persone che si trovano nelle vicinanze attraverso corpi lanciati o fatti volare per aria.

Non aspirare liquidi!

Non sporgersi troppo e mantenere sempre l'equilibrio.

Se l'utensile cade, viene colpito o inizia a vibrare in modo anormale, arrestarlo immediatamente e controllare eventuali danni identificando la causa delle vibrazioni. Riparare eventuali danni o far sostituire i pezzi da un centro servizi autorizzato.

Non usare il dispositivo in presenza di pioggia e non lasciarlo esposto alla pioggia.

Manutenzione e stoccaggio

Prima di interventi di manutenzione e d'ispezione e prima dell'immagazzinaggio o della sostituzione di un accessorio, rimuovere la batteria ed accertarsi che tutte le parti mobili si siano arrestate. Far raffreddare la macchina prima di ispezionarla o regolarla. Sottoporre la macchina ad accurata manutenzione e mantenerla pulita.

Conservarla in luogo asciutto e al di fuori della portata di bambini.

Prima di immagazzinare la macchina, farla raffreddare.

Non eseguire modifiche sul soffiatore per foglie. Modifiche non autorizzate potrebbero pregiudicare la sicurezza del soffiatore per foglie e comportare una maggiore rumorosità e vibrazioni.

Per essere certi che la tagliasiepi possa operare in condizioni di assoluta sicurezza, assicurarsi sempre che tutti i dadi, i bulloni e le viti siano ben avvitati.

Controllare l'apparecchio per il giardinaggio e per ragioni di sicurezza sostituire parti usurate o danneggiate.

Per motivi di sicurezza sostituire le parti consumate o danneggiate. Usare soltanto ricambi ed accessori originali.

Non cercare mai di bypassare il dispositivo di sicurezza.

ULTERIORI AVVISI DI SICUREZZA E DI LAVORO

L'apparecchio pu essere utilizzato da bambini di età pari o superiore a 8 anni e da persone con ridotte facoltà fisiche, sensoriali o mentali non-ché da persone prive di sufficiente esperienza e/o conoscenza dello stesso se sorvegliate o istruite in merito all'utilizzo sicuro dell'appa-recchio e consapevoli degli eventuali rischi deri-vanti da un utilizzo Improprio. I bambini non devono giocare con L'apparecchio. Le operazioni di pulizia e di manutenzione non devono essere effettuate dai bambini senza la supervisione di un adulto.

Prima di iniziare togliere la batteria dalla macchina. Non gettare le batterie esaurite sul fuoco o nella spazzatura di casa. La Milwaukee offre infatti un servizio di recupero batterie usate.
Nel vano d'innesto per la batteria del caricatore non devono entrare parti metalliche.(pericolo di cortocircuito).
Le batterie del System M12 sono ricaricabili esclusivamente con i caricatori del System M12. Le batterie di altri sistemi non possono essere ricaricate.

Nel caso di batterie danneggiate da un carico eccessivo o da temperature alte, l'acido di queste potrebbe fuoriuscire.
In caso di contatto con l'acido delle batterie lavarsi immediatamente con acqua e sapone. In caso di contatto con gli occhi risciacquare immediatamente con acqua per almeno 10 minuti e contattare subito un medico.

UTILIZZO CONFORME

La soffiante per foglie a batteria serve per soffiare detriti e foglie.

Non utilizzare il prodotto in altri modi diversi da quelli indicati per l'uso previsto.

RISCHI RESIDUI

Anche in caso di utilizzo corretto non è possibile escludere tutti i rischi residui. Durante l'uso possono esistere i seguenti pericoli e l'utilizzatore deve porre particolare attenzione per evitarli:

- Lesioni causate da vibrazioni.Tenere il dispositivo sulle apposite impugnature e limitare i tempi di lavoro e di esposizione.
- L'esposizione al rumore può causare danni all'udito. Indossare una protezione per l'udito e limitare la durata dell'esposizione.
- Lesioni agli occhi causate da particelle di detriti. Indossare sempre occhiali di protezione, pantaloni lunghi pesanti, guanti e scarpe robuste.
- Inalazione di polveri tossiche.

NOTE PER BATTERIE AGLI IONI DI LITIO

Uso di batterie agli ioni di litio

Le batterie non ricaricabili non devono essere ricaricate. Le batterie ricaricabili devono essere rimosse dal dispositivo prima di essere ricaricate. Le batterie esaurite devono essere rimosse dal dispositivo e devono essere smaltite in sicurezza. Rimuovere le batterie se il dispositivo viene immagazzinato per un periodo prolungato.

Batterie non utilizzate per molto tempo devone essere ricaricate prima dell'uso.

A temperature superiori ai 50°C , la potenza della batteria si riduce. Evitare di esporre l'accumulatore a surriscaldamento prolungato, dovuto ad esempio ai raggi del sole o ad un impianto di riscaldamento.
Per una ottimale vita utile è necessario ricaricare completamente le batterie dopo l'uso.
Per una più lunga durata, rimuovere le batterie dal caricabatterie quando saranno cariche.

In caso di immagazzinaggio della batteria per più di 30 giorni: Immagazzinare la batteria a circa 27°C in ambiente asciutto. Immagazzinare la batteria con carica di circa il 30% - 50%. Ricaricare la batteria ogni 6 mesi.

Protezione contro il sovraccarico di batterie agli ioni di litio

In caso di sovraccarico dell'accumulatore dovuto ad un consumo molto elevato di corrente, ad es. momenti di coppia estremamente elevati, arresto improvviso o corto circuito, l'utensile elettrico vibra per 5 secondi, il display di carica lampeggia e l'elettroutensile si spegne automaticamente.

Per resettare, rimuovere il pacco batteria dall'utensile e sostituirlo. Se sottoposto a sollecitazioni estreme l'accumulatore si riscalda eccessivamente. In questo caso lampeggiano tutte le spie del display di carica finché l'accumulatore non è raffreddato. Quando il display di carica si spegne si può continuare a lavorare.

Trasporto di batterie agli ioni di litio

Le batterie agli ioni di litio sono soggette alle disposizioni di legge sul trasporto di merce pericolosa.

Il trasporto di queste batterie deve avvenire rispettando le disposizioni e norme locali, nazionali ed internazionali.

Gli utilizzatori possono trasportare queste batterie su strada senza alcuna restrizione.

Il trasporto commerciale di batterie agli ioni di litio è regolato dalle disposizioni sul trasporto di merce pericolosa. Le preparazioni al trasporto ed il trasporto stesso devono essere svolti esclusivamente da persone idoneamente istruite. Tutto il processo deve essere gestito in maniera professionale.

Durante il trasporto di batterie occorre tenere conto di quanto segue:

Assicurarsi che i contatti siano protetti ed isolati per evitare corto circuiti.

Accertarsi che il gruppo di batterie non possa spostarsi all´interno dell'imballaggio. Batterie danneggiate o batterie che perdono liquido non devono essere trasportate. Per ulteriori informazioni si prega di contattare il proprio trasportatore.

LAVAGGIO E PULIZIA

Tener sempre ben pulite le fessure di ventilazione dell'apparecchio.

MANUTENZIONE

Usare solo accessori Milwaukee e pezzi di ricambio Milwaukee. Gruppi costruttivi la cui sostituzione non è stata descritta, devono essere fatti cambiare da un punto di servizio di assistenza tecnica al cliente Milwaukee (vedi depliant garanzia/indirizzi assistenza tecnica ai clienti).

In caso di mancanza del disegno esploso, può essere richiesto al seguente indirizzo: Techtronic Industries GmbH, Max-Eyth-Straße 10, 71364 Winnenden, Germany.

SIMBOLI

	Leggere attentamente le istruzioni per l'uso prima di mettere in funzione l'elettroutensile.
	ATTENZIONE! AVVERTENZA! PERICOLO!
	Prima di iniziare togliere la batteria dalla apparecchio.
	Non usare il dispositivo in presenza di pioggia e non lasciarlo esposto alla pioggia.
	Durante l'uso dell'apparecchio utilizzare sempre gli occhiali di protezione.
	Indossare protezioni acustiche adeguate.
	Portare un´adeguata mascherina protettiva.
	Tenere lontani gli astanti.
	I dispositivi elettrici, le batterie e le batterie ricaricabili non devono essere smaltiti con i rifiuti domestici. I dispositivi elettrici e le batterie devono essere raccolti separatamente e devono essere conferiti ad un centro di riciclaggio per lo smaltimento rispettoso dell'ambiente. Chiedere alle autorità locali o al rivenditore specializzato dove si trovano i centri di riciclaggio e i punti di raccolta.
LWA 84dB	Il livello di potenza sonora garantito indicato su questa etichetta è il seguente: 84 dB.
n_0	Numero di giri a vuoto
V	Voltaggio
⎓	Corrente continua
CE	Marchio di conformità europeo
UK CA	Marchio di conformità britannico
001	Marchio di conformità ucraino
EAC	Marchio di conformità euroasiatico

DATOS TÉCNICOS	M12 BBL
Tipo de construcción	Soplador de hojas de batería
Número de producción	4830 78 02 XXXXXX MJJJJ
Voltaje de batería	12 V ⎓
Potencia nominal	240 W
Corriente nominal de entrada	20 A
Velocidad en vacío 1 / 2	0 - 11.000 / 0 - 15.000 min^{-1}
Velocidad de flujo de aire 1 / 2	0 - 128 / 0 - 177 km/h
Caudal de aire 1 / 2	0 - 3,5 / 0 - 4,9 m^3/min
Peso de acuerdo con el procedimiento EPTA 01/2014 (Li-Ion 2,0 Ah ... 6,0 Ah)	1,85 ... 2,1 kg
Peso sin batería	1,7 kg
Temperatura ambiente recomendada para la operación	-18 ... +50 °C
Juegos de baterías recomendados	M12B...
Cargadores recomendados	C12C; M12C4; M12-18...
Información sobre ruidos: Determinación de los valores de medición según norma EN 50636-2-100 Annex CC. El nivel de ruido típico del aparato determinado con un filtro A corresponde a:	
Presión acústica / Tolerancia K	73,0 dB (A) / 2,5 dB (A)
Resonancia acústica / Tolerancia K	82,9 dB (A) / 1,2 dB (A)
Usar protectores auditivos!	
Informaciones sobre vibraciones: Nivel total de vibraciones (suma vectorial de tres direcciones) determinado según EN 50636-2-100 Annex BB.	
Valor de vibraciones generadas a_h / Tolerancia K	
Vibración de la empuñadura	0,9 m/s^2 / 1,5 m/s^2

ADVERTENCIA!

El nivel de emisión de ruido y vibración indicado en esta hoja informativa se ha medido de acuerdo con una prueba estandarizada que figura en EN 50636-2-100 Annex BB y se puede usar para comparar una herramienta con otra. Puede ser empleado para una evaluación preliminar de la exposición.

El nivel declarado emisión de vibración y ruido representa las principales aplicaciones de la herramienta. Sin embargo, si la herramienta se utiliza para diferentes aplicaciones, con diferentes accesorios o con un mantenimiento deficiente, la emisión de ruido y vibración puede diferir. Esto puede aumentar significativamente el nivel de exposición durante el periodo total de trabajo.

También se debe tener en cuenta una estimación del nivel de exposición a la vibración y el ruido cuando la herramienta está apagada o cuando está funcionando, pero no está haciendo su trabajo. Esto puede reducir significativamente el nivel de exposición durante el periodo total de trabajo.

Identifique medidas de seguridad adicionales para proteger al operador de los efectos de la vibración o el ruido, como realizar mantenimiento de la herramienta y los accesorios, mantener las manos calientes y organizar las pautas de trabajo.

⚠ ADVERTENCIA! Lea atentamente estas instrucciones de uso y familiarícese con los elementos de operación y con el manejo correcto del dispositivo. Guardar todas las advertencias de peligro e instrucciones para futuras consultas.

INDICACIONES DE SEGURIDAD SOPLADOR DE HOJAS DE BATERÍA

Indicaciones de manejo

Lea atentamente estas instrucciones de uso y familiarícese con los elementos de operación y con el manejo correcto del dispositivo.

Tenga en cuenta que usted, en tanto que operador del dispositivo, es responsable de los accidentes o peligros que puedan ocurrir durante su utilización provocando daños a otras personas o a su propiedad.

Preparación

Cuando utilice el dispositivo, lleve siempre una protección auditiva y gafas protectoras.

Cuando utilice el dispositivo, lleve siempre calzado resistente y pantalones largos. No utilice el soplador de hojas estando descalzo o llevando calzado abierto. No lleve ropa que le quede holgada u otro tipo de prendas de ropa con cordones o cintas que cuelguen.

No lleve ropa que le quede holgada o joyas que podrían ser aspiradas. Mantenga el pelo largo lejos de los orificios de entrada de aire.

Utilice esta máquina en la posición recomendada y siempre sobre una superficie firma y plana.

No utilice el dispositivo sobre suelos pavimentados o con grava, dado que el material en suspensión puede provocar lesiones.

Operación

Nunca ponga a funcionar el aparato para jardín si en las inmediaciones se encuentran personas, y muy en especial niños, así como animales domésticos.

Al operar la máquina, manténgase siempre alejado de la zona de expulsión.

Si la máquina se encuentra obstruida,se debe retirar la batería de recambio antes de su limpieza.

No opere nunca la máquina con cubiertas o resguardos de protección defectuosos (p.ej., colectores de suciedad).

Desconecte la máquina y extraiga la batería de recambio. Asegúrese de que todas las partes móviles están paradas, antes de

- dejar la máquina;
- elimine la suciedad y las obstrucciones;
- lleve a cabo en la máquina las tareas de control y limpieza necesarias.

¡El soplador de hojas no debe ser utilizado para aspirar!

No sople ni concentre materiales calientes, inflamables o explosivos.

Únicamente utilice el aparato para jardín con luz diurna o con buena iluminación artificial.

Tenga cuidado de mantener una posición segura, especialmente en terrenos inclinados.

No sople nunca en la dirección de personas que se encuentren cerca de usted. No usar si el tubo no está acoplado.

Limítese siempre a caminar, no corra nunca.

Mantener todos los orificios de aire refrigerante libres de suciedad.

Preste atención a que las personas circundantes no resulten lesionadas por los cuerpos extraños que pudieran salir royectados.

¡No aspirar líquidos!

No se incline demasiado y mantenga el equilibrio en todo momento.

Si el equipo se cae, sufre fuertes impactos o comienza a vibrar de manera anormal, detenga inmediatamente la máquina e inspeccione la máquina en busca de daños o para identificar la causa de la vibración. La reparación de daños y la sustitución de piezas deben ser realizadas por un centro de servicio autorizado.

No utilizarla si llueve y no dejarla bajo la lluvia.

Mantenimiento y almacenamiento

Antes de realizar tareas de mantenimiento, inspección, almacenamiento o sustitución de un accesorio, extraiga la batería de recambio y asegúrese de que todas las partes móviles están paradas. Deje que la máquina se enfríe antes de llevar a cabo inspecciones o ajustes de la misma. Cuide bien de la máquina y manténgala limpia.

Guárdela en un lugar seco y fuera del alcance de los niños.

Antes de almacenar la máquina, deje siempre primero que se enfríe.

No lleve a cabo modificaciones en el soplador de hojas. Las modificaciones no autorizadas pueden mermar la seguridad del soplador de hojas y aumentar los ruidos y las vibraciones.

Asegúrese de que todas las tuercas, pernos y tornillos están firmemente sujetos para garantizar un trabajo seguro con el aparato para jardín.

Controle el aparato para jardín y sustituya las piezas desgastadas o dañadas para mayor seguridad.

Se deben sustituir las piezas desgastadas o dañadas por razones de seguridad. Utilice siempre accesorios y piezas de repuesto originales.

No intente nunca desactivar el funcionamiento de los resguardos de protección.

INSTRUCCIONES ADICIONALES DE SEGURIDAD Y LABORALES

Este aparato puede ser utilizado por ni os a par-tir de 8 a os y por personas que presenten limita-ciones de las facultades f sicas, sensoriales o psíquicas o que carezcan de la experiencia y el conocimiento necesarios, siempre que sean supervisados por otra persona o que se les haya ense ado a utilizar la herramienta de forma segura y hayan comprendido los peligros que supone. Los niños no deben jugar con el aparato. Las tareas de limpieza y mantenimiento que correspondan al usuario no deben ser realizadas por niños sin supervisión.

Retire la batería antes de comenzar cualquier trabajo en la máquina. No tire las baterías usadas a la basura ni al fuego. Los Distribuidores Milwaukee ofrecen un servicio de recogida de baterías antiguas para proteger el medio ambiente. No almacene la batería con objetos metálicos (riesgo de cortocircuito). Recargar solamente los acumuladores del Sistema M12 en cargadores M12. No intentar recargar acumuladores de otros sistemas.

En caso de sobrecarga o alta temperatura, pueden llegar a producirse escapes de ácido provenientes de la batería. En caso de contacto con éste, límpie inmediatamente la zona con agua y jabón. Si el contacto es en los ojos, límpiese concienzudamente con agua durante 10 minutos y acuda inmediatamente a un médico

APLICACIÓN DE ACUERDO A LA FINALIDAD

El soplador de hojas de batería se usa para aspirar suciedad y hojas.

No use el producto de ninguna manera que no sea la indicada para el uso previsto.

PELIGROS RESIDUALES

Incluso en caso de un uso correcto, no es posible excluir por completo la existencia de riesgos residuales. Durante el uso de la máquina se pueden producir los siguientes riesgos a tener en cuenta especialmente por el operador de la misma.

- Lesiones provocadas por efecto de la vibración. Sujete el dispositivo utilizando las empuñaduras previstas para ello y limite el tiempo de trabajo y de exposición a riesgos.
- La contaminación acústica puede provocar lesiones auditivas. Lleve una protección auditiva y limite el tiempo de exposición a riesgos.
- Lesiones oculares producidas por partículas de suciedad. Lleve siempre gafas protectoras, pantalones resistentes y largos y calzado resistente.
- Inhalación de polvos tóxicos.

INDICACIONES PARA BATERÍAS DE IONES DE LITIO

Uso de baterías de iones de litio

Las baterías no recargables no deben recargarse. Las pilas recargables del aparato se deben retirar antes de cargarlas. Las pilas vacías se deben retirar del aparato y desechar de forma apropiada. Si el aparato se va a guardar durante un período de tiempo prolongado, retirar las pilas del aparato.

Las baterías no utilizadas durante cierto tiempo deben ser recargadas antes de usar.

Las temperaturas superiores a 50°C reducen el rendimiento de la batería. Evite una exposición excesiva a fuentes de calor o al sol (riesgo de sobrecalentamiento).
Los puntos de contacto de los cargadores y las baterías se deben mantener limpios.
Para un tiempo óptimo de vida, deberán cargarse las baterías completamente después de su uso.
Para garantizar la máxima capacidad y vida útil, las baterías recargables se deberían retirar del cargador una vez finalizada la carga.

En caso de almacenar la batería recargable más de 30 días:
Almacenar la batería recargable en un lugar seco a una temperatura de aproximadamente 27°C.
Almacenar la batería recargable con un estado de carga del 30% y 50% aproximadamente.
Recargar la batería cada 6 meses.

Protección de sobrecarga de baterías en baterías de iones de litio

En caso de sobrecarga de la batería a causa de un consumo de corriente demasiado elevado, por ejemplo, en momentos de torsión extremadamente altos, de una parada o cortocircuito repentinos; el aparato eléctrico vibra durante 5 segundos, el indicador de carga parpadea y el aparato eléctrico se desconecta automáticamente.

Para restablecer, retire la batería de la herramienta y vuelva a colocarla. Bajo cargas extremas la batería se calienta demasiado. En este caso, todas las luces del indicador de carga parpadean hasta que la batería se enfría. Cuando se apaga el indicador de carga se puede trabajar de nuevo.

Transporte de baterías de iones de litio

Las baterías de iones de litio caen bajo las disposiciones legales relativas al transporte de mercancías peligrosas.

El transporte de estas baterías recargables debe llevarse a cabo, observando las normas y disposiciones locales, nacionales e internacionales.

Los consumidores pueden transportar estas baterías recargables sin el menor reparo en la calle.

El transporte comercial de baterías recargables de iones de litio por empresas de transportes está sometido a las disposiciones del transporte de mercancías peligrosas. Las preparaciones para el envío y el transporte deben ser llevados a cabo exclusivamente por personas instruidas adecuadamente. El proceso completo debe ser supervisado por personal competente.

Los siguientes puntos se deben observar para el transporte de las baterías recargables:

Se debe asegurar que los contactos estén protegidos y aislados para evitar que se produzcan cortocircuitos.

Preste atención a que el conjunto de baterías recargables no se pueda desplazar dentro del envase. Las baterías recargables deterioradas o derramadas no se deben transportar. Rogamos que para cualquier información adicional se dirija a su empresa de transportes.

LIMPIEZA

Las ranuras de ventilación de la máquina deben estar despejadas en todo momento.

MANTENIMIENTO

Utilice solamente accesorios y repuestos Milwaukee. En caso de necesitar reemplazar componentes no descritos, contacte con cualquiera de nuestras estaciones de servicio Milwaukee (consultar lista de servicio técnicos)

En caso necesario, puede solicitar un despiece de la herramienta. Por favor indique el número de impreso que hay en la etiqueta y pida el despiece a la siguiente dirección: Techtronic Industries GmbH, Max-Eyth-Straße 10, 71364 Winnenden, Germany.

SÍMBOLOS

	Lea las instrucciones detenidamente antes de conectar la herramienta
	¡ATENCIÓN! ¡ADVERTENCIA! ¡PELIGRO!
	Retire la batería antes de comenzar cualquier trabajo el aparato.
	No utilizarla si llueve y no dejarla bajo la lluvia.
	Para trabajar con la máquina, utilizar siempre gafas de protección.
	¡Utilice protección auditiva!
	Utilice por ello una máscara protectora contra polvo.
	Mantenga alejados a los transeúntes.
	Los electrodomésticos y las baterías/acumuladores no se deben eliminar junto con la basura doméstica. Los aparatos eléctricos y los acumuladores se deben recoger por separado y se deben entregar a una empresa de reciclaje para una eliminación respetuosa con el medio ambiente. Infórmese en las autoridades locales o en su tienda especializada sobre los centros de reciclaje y puntos de recogida.
L_{WA} 84 dB	El nivel de potencia acústica garantizado que se indica en esta etiqueta es 84 dB.
n_0	Velocidad en vacío
V	Tensión
⎓	Corriente continua
CE	Marcado de conformidad europeo
UK CA	Marcado de conformidad británico
001	Marcado de conformidad ucraniano
EAC	Marcado de conformidad euroasiático

CARACTERÍSTICAS TÉCNICAS	M12 BBL
Tipo	Soprador de folhas com acumulador
Número de produção	4830 78 02 XXXXXX MJJJJ
Tensão do acumulador	12 V ⎓
Poder de classificação	240 W
Corrente de entrada nominal	20 A
Velocidade em vazio 1 / 2	0 - 11.000 / 0 - 15.000 min^{-1}
Velocidade do fluxo de ar 1 / 2	0 - 128 / 0 - 177 km/h
Caudal de ar 1 / 2	0 - 3,5 / 0 - 4,9 m^3/min
Peso nos termos do procedimento-EPTA 01/2014 (Li-Ion 2,0 Ah ... 6,0 Ah)	1,85 ... 2,1 kg
Peso sem bateria	1,7 kg
Temperatura ambiente recomendada para a operação	-18 ... +50 °C
Conjuntos de baterias recomendados	M12B...
Carregadores recomendados	C12C; M12C4; M12-18...
Informações sobre ruído: Valores de medida de acordo com EN 50636-2-100 Annex CC. O nível de ruído avaliado A do aparelho é tipicamente:	
Nível da pressão de ruído / Incerteza K	73,0 dB (A) / 2,5 dB (A)
Nível da poténcia de ruído / Incerteza K	82,9 dB (A) / 1,2 dB (A)
Use protectores auriculares!	
Informações sobre vibração: Valores totais de vibração (soma dos vectores das três direcções) determinadas conforme EN 50636-2-100 Annex BB.	
Valor de emissão de vibração a_h / Incerteza K	
Vibração do punho	0,9 m/s^2 / 1,5 m/s^2

ATENÇÃO!

O nível de emissão de ruído e vibração fornecido nesta ficha de informações foi medido de acordo com um teste padronizado que se encontra na norma EN 50636-2-100 Annex BB, podendo ser utilizado para fazer comparações entre ferramentas. Pode ser utilizado para fazer uma avaliação preliminar da exposição.

O nível de emissão de ruído e vibração declarado representa as principais aplicações da ferramenta. No entanto, se a ferramenta for utilizada para aplicações diferentes ou com acessórios distintos, ou se a sua manutenção for deficiente, a emissão de ruídos e vibrações poderá diferir. Isso poderá aumentar significativamente o nível de exposição ao longo do período de trabalho total.

A estimativa do nível de exposição à vibração e ruído também deve ter em conta os tempos em que a ferramenta, quer desligada quer em funcionamento, não está realmente a trabalhar. Isso poderá reduzir significativamente o nível de exposição ao longo do período de trabalho total.

Identifique medidas de segurança adicionais para proteger o operador contra os efeitos da vibração e/ou ruído, tais como: fazer a manutenção da ferramenta e dos acessórios, manter as mãos quentes, organizar padrões de trabalho.

⚠ ATENÇÃO! Leia as presentes instruções de utilização atentamente e familiarize-se com os elementos de comando e o comando correto do aparelho. Guarde bem todas as advertências e instruções para futura referência.

INSTRUÇÕES DE SEGURANÇA SOPRADOR DE FOLHAS COM ACUMULADOR

Instruções de utilização

Leia as presentes instruções de utilização atentamente e familiarize-se com os elementos de comando e o comando correto do aparelho.

Observe que você, como utilizador do aparelho, se responsabiliza pelos acidentes e perigos causados a outras pessoas ou à sua propriedade durante a utilização.

Preparação

Ao utilizar o aparelho sempre use protetores auriculares e óculos de proteção.

Ao usar o aparelho sempre use sapatos resistentes e calças compridas. Nunca use o soprador de folhas sem sapatos ou com sapatos abertos. Não use roupas soltas ou outras roupas com fitas ou cordas pendentes.

Não use roupas soltas ou joias que possam ser aspiradas. Mantenha os cabelos afastados das aberturas de entrada de ar.

Use a máquina na posição recomendada e só sobre uma superfície firme e plana.

Não use o aparelho em pisos pavimentados ou de cascalho, uma vez que o material levantado poderia causar feridas.

Funcionamento

Jamais trabalhar com o aparelho de jardinagem enquanto pessoas, especialmente crianças, ou animais e estiverem ao redor.

Sempre se mantenha afastado da área de ejecção ao comandar a máquina.

Se a máquina estiver entupida, o acumulador intercambiável deverá ser retirado antes da limpeza.

Nunca use a máquina com coberturas ou dispositivos de proteção (p. ex. coletor de sujeira) defeituosos.

Desligue a máquina e remova o acumulador intercambiável. Assegure-se de que todas as peças móveis estejam paradas antes de

- afastar-se da máquina;
- remover sujeiras ou entupimentos;
- efetuar trabalhos de controlo ou limpeza na máquina.

O soprador de folhas não deve ser usado para aspirar!

Não sopre para juntar materiais quentes, inflamáveis ou exclusivos.

Só utilizar o aparelho de jardim à luz do dia ou com boa iluminação artificial.

Assegure-se de manter-se em uma posição estável, particularmente nos declives.

Nunca sopre na direção de pessoas na proximidade. Não trabalhe sem o tubo colocado.

Sempre ande devagar, não corra nunca.

Mantenha todas as aberturas de arrefecimento livres de sujeira.

Observe que as pessoas ao redor não possam ser feridas por objectos catapultados para longe.

Não aspirar líquidos!

Não se debruce demais e mantenha sempre o equilíbrio.

Se a máquina cair, sofrer um impacto pesado ou começar a vibrar anormalmente, pare a máquina de imediato e verifique se existem danos ou identifique a causa da vibração. Qualquer dano deve ser devidamente reparado ou substituído por um centro de assistência autorizado.

Não use na chuva e não deixe na chuva.

Manutenção e armazenamento

Antes da manutenção, inspeção, armazenamento ou troca de um acessório, remova a bateria intercambiável e assegure-se de que todas as peças móveis estejam paradas. Deixe a máquina arrefecer antes de executar inspeções ou ajustes. Conserve bem a máquina e mantenha-a limpa.

Guarde a máquina em um lugar seco e fora do alcance de crianças.

Sempre deixe a máquina arrefecer antes de armazená-la.

Não faça alterações no soprador de folhas. Alterações inadmissíveis podem prejudicar a segurança do soprador de folhas e causar ruídos e vibrações mais fortes.

Controlar se todas as porcas, cavilhas e parafusos estão firmes, para assegurar-se de que o aparelho de jardinagem trabalhe de forma impecável.

Controlar o aparelho de jardinagem e, se necessário, substituir as peças gastas ou danificadas.

Por razões de segurança, as peças desgastadas ou danificadas devem ser substituídas. Só use peças de reposição e acessórios originais.

Nunca tente fazer ponte dos dispositivos de proteção.

INSTRUÇÕES DE SEGURANÇA E TRABALHO SUPLEMENTARES

Este aparelho não pode ser utilizado por cri-anças a partir dos 8 anos e pessoas com capaci-dades f sicas, sensoriais ou mentais reduzidas ou que não disponham de experi ncia suficiente, excepto sob vigilância ou sob instruções espec -ficas de utilização segura do aparelho, e desde que entendam os perigos resultantes da mesma. Não deixe que crianças brinquem com o Aparelho. Não permita a limpeza e manutenção do aparel-ho pelo utilizador a crianças sem Vigilância.

Antes de efectuar qualquer intervenção na máquina retirar o bloco acumulador. Não queimar acumuladores gastos nem deitá-los no lixo doméstico. A Milwaukee possue uma eliminação de acumuladores gastos que respeita o meio ambiente. Não guardar acumuladores junto com objectos metálicos (perigo de curto-circuito). Use apenas carregadores do Sistema M12 para recarregar os acumuladores do Sistema M12. Não utilize acumuladores de outros sistemas.

Em caso de cargas ou temperaturas extremas, um acumulador de substituição danificado poderá verter líquido de bateria. Se entrar em contacto com este líquido, deverá lavar-se imediatamente com água e sabão. Em caso de contacto com os olhos, enxagúe-os bem e de imediato durante pelo menos 10 minutos e consulte um médico o mais depressa possível.

UTILIZAÇÃO AUTORIZADA

O soprador de folhas com bateria destina-se a soprar sujeira e folhas.

Não utilize o produto de qualquer outra forma além das indicadas para a utilização prevista.

RISCOS RESIDUAIS

Mesmo em caso de utilização correta não é possível excluir todos os riscos residuais. Na utilização da máquina podem ser causados os seguintes perigos que o utilizador deve observar:

- Feridas causadas pela vibração. Segure o aparelho nos punhos previstos e limite o tempo de trabalho e exposição.
- Os ruídos podem levar à perda de audição. Use um protetor auricular e limite o período de exposição.
- Feridas dos olhos causadas por partículas de sujeira. Sempre use óculos de proteção, calças compridas sólidas e calçados sólidos.
- Inalação de pós tóxicos.

NOTAS PARA BATERIAS DE IÕES DE LÍTIO

Utilização de iões de lítio

As baterias não recarregáveis não devem ser recarregadas. Baterias recarregáveis devem ser retiradas do aparelho antes de carregá-las. Baterias vazias devem ser retiradas do aparelho e eliminadas de forma segura. Se o aparelho for armazenado por um período prolongado, as baterias devem ser retiradas.

Acumuladores não utilizados durante algum tempo devem ser recarregados antes da sua utilização.

Temperaturas acima de 50°C reduzem a capacidade do bloco acumulador. Evitar exposição prolongada ao sol ou a caloríferos. Manter limpos os contactos eléctricos no carregador e no bloco acumulador.
Para uma vida útil óptima das baterias, terá que carregá-las plenamente após a sua utilização.
Para assegurar uma vida útil longa, o pacote de bateria deve ser removido da carregadora depois do carregamento.

Se o pacote de bateria for armazenado por mais de 30 dias:
Armazene o pacote de bateria com aprox. 27°C em um lugar seco.
Armazene o pacote de bateria com aprox. 30%-50% da carga completa.
Carregue o pacote de bateria novamente de 6 em 6 meses.

Proteção contra sobrecarga para baterias de iões de lítio

No caso de sobrecarga da bateria devido a um consumo de corrente demasiado elevado, por exemplo um binário de rotação extremamente elevado, uma paragem repentina ou um curto-circuito, a ferramenta eléctrica vibra durante 5 segundos, o indicador de carregamento de bateria começa a piscar e a ferramenta eléctrica desliga-se automaticamente.

Para repor, retire a bateria da ferramenta e proceda à respetiva substituição. Sob condições extremas, a bateria aquece demasiado. Nesse caso, todas as luzes do indicador de carregamento de bateria piscam até que esta arrefeça. Após as luzes do indicador de carregamento de bateria se apagarem, pode-se continuar a trabalhar.

Transporte de baterias de ião-lítio

Baterias de ião-lítio estão sujeitas às disposições da legislação relativa às substâncias perigosas.

O transporte destas baterias deve ser efetuado de acordo com as disposições e os regulamentos locais, nacionais e internacionais.

O utilizador pode efetuar o transporte rodoviário destas baterias sem restrições.

O transporte comercial de baterias de ião-lítio por terceiros está sujeito aos regulamentos relativos às substâncias perigosas. A preparação do transporte e o transporte devem ser executados exclusivamente por pessoas instruídas e o processo deve ser acompanhado pelos especialistas correspondentes.

Observe o seguinte no transporte de baterias:

Assegure-se de que os contatos terminais estejam protegidos e isolados para evitar um curto-circuito.

Assegure-se de que o bloco da bateria esteja protegido contra movimentos na embalagem. Não transporte baterias danificadas ou que tenham fuga. Para instruções mais detalhadas consulte a companhia de transportes

LIMPEZA

Manter desobstruidos os rasgos de ventilação na carcaça da máquina.

MANUTENÇÃO

Utilizar apenas acessórios Milwaukee e peças sobresselentes Milwaukee. Os componentes cuja substituição não esteja descrita devem ser substituídos num serviço de assistência técnica Milwaukee (consultar a brochura relativa à garantia/moradas dos serviços de assistência técnica).

A pedido e mediante indicação da referência que consta da chapa de características da máquina, pode requerer-se um desenho explosivo da ferramenta eléctrica a: Techtronic Industries GmbH, Max-Eyth-Straße 10, 71364 Winnenden, Germany.

SYMBOLE

	Leia atentamente o manual de instruções antes de colocar a máquina em funcionamento.
	ATENÇÃO! PERIGO!
	Antes de efectuar qualquer intervenção o aparelho retirar o bloco acumulador.
	Não use na chuva e não deixe na chuva.
	Usar sempre óculos de protecção ao trabalhar com a máquina.
	Sempre use a protecção dos ouvidos.
	Use uma máscara de protecção contra pó apropriada.
	Mantenha os espectadores afastados.
	Aparelhos eléctricos, baterias/acumuladores não devem ser jogados no lixo doméstico. Os aparelhos eléctricos e as baterias devem ser colectados separadamente e entregues a uma empresa de reciclagem para a eliminação correcta. Solicite informações sobre empresas de reciclagem e postos de colecta de lixo das autoridades locais ou do seu vendedor autorizado.
L_{WA} 84 dB	O nível de potência sonora garantido exibido nesta etiqueta é 84 dB.
n_0	Velocidade em vazio
V	Tensão
⎓	Corrente contínua
CE	Marca de Conformidade Europeia
UK CA	Marca de Conformidade Britânica
001	Marca de Conformidade Ucraniana
EAC	Marca de Conformidade Eurasiática

TECHNISCHE GEGEVENS	M12 BBL
Type	Accu-bladblazer
Productienummer	4830 78 02 XXXXXX MJJJJ
Spanning wisselakku	12 V ⎓
Waardering vermogen	240 W
Nominale ingangsstroom	20 A
Onbelast toerental 1 / 2	0 - 11.000 / 0 - 15.000 min^{-1}
Luchtstroomsnelheid 1 / 2	0 - 128 / 0 - 177 km/h
Luchtvolumestroom 1 / 2	0 - 3,5 / 0 - 4,9 m^3/min
Gewicht volgens de EPTA-procedure 01/2014 (Li-Ion 2,0 Ah ... 6,0 Ah)	1,85 ... 2,1 kg
Gewicht zonder wisselaccu	1,7 kg
Aanbevolen omgevingstemperatuur voor het bedrijf	-18 ... +50 °C
Aanbevolen accupacks	M12B...
Aanbevolen laadtoestellen	C12C; M12C4; M12-18...
Geluidsinformatie: Meetwaarden vastgesteld volgens EN 50636-2-100 Annex CC. Het kenmerkende A-gewogen geluidsniveau van de machine bedraagt:	
Geluidsdrukniveau / Onzekerheid K	73,0 dB (A) / 2,5 dB (A)
Geluidsvermogenniveau / Onzekerheid K	82,9 dB (A) / 1,2 dB (A)
Draag oorbeschermers!	
Trillingsinformatie: Totale trillingswaarden (vectorsom van drie richtingebepaald volgens EN 50636-2-100 Annex BB.	
Trillingsemissiewaarde a_h / Onzekerheid K	
Vibratie van de handgreep	0,9 m/s^2 / 1,5 m/s^2

WAARSCHUWING!

De in dit informatieblad vermelde trillings- en geluidsniveaus zijn gemeten in overeenstemming met een standaard testmethode conform EN 50636-2-100 Annex BB en kunnen worden gebruikt om gereedschap met elkaar te vergelijken. Deze kunnen ook worden gebruikt voor het vooraf evalueren van de blootstelling.

De vermelde trillings- en geluidsniveaus gelden voor de meest gebruikelijke toepassingen van het gereedschap. Wanneer het gereedschap echter voor andere doeleinden of met andere hulpstukken gebruikt wordt of niet naar behoren onderhouden wordt, kan de mate van blootstelling over de hele werkperiode aanzienlijk hoger uitvallen.

Voor een nauwkeurige inschatting van de blootstelling aan trillingen en geluid moet ook de tijd in aanmerking worden genomen die het apparaat uitgeschakeld is of weliswaar loopt, maar niet werkelijk in gebruik is. Dit kan de waarde van de mate aan blootstelling over de hele werkperiode aanzienlijk verminderen.

Bepaal extra veiligheidsmaatregelen ter bescherming van de gebruiker tegen de gevolgen van trillingen en/of geluid, bijvoorbeeld: onderhoud van het gereedschap en hulpstukken, warmhouden van de handen, organisatie van de werkprocessen.

⚠ WAARSCHUWING! Lees deze handleiding zorgvuldig door en maak uzelf vertrouwd met de bedieningselementen en de deskundige bediening van het apparaat. Bewaar alle waarschuwingen en voorschriften voor toekomstig gebruik.

VEILIGHEIDSINSTRUCTIES ACCU-BLADBLAZER

Bedieningsinstructies

Lees deze handleiding zorgvuldig door en maak uzelf vertrouwd met de bedieningselementen en de deskundige bediening van het apparaat.

Let op dat u als bediener van het apparaat verantwoordelijk bent voor ongevallen of gevaren die door het gebruik van het apparaat voor andere personen en dier eigendom ontstaan.

Voorbereiding

Draag altijd een gehoorbescherming en een veiligheidsbril als u het apparaat gebruikt.

Draag altijd vast schoeisel en een lange broek als u het apparaat gebruikt. Gebruik de bladblazer niet blootsvoets of met open schoenen. Draag geen wijde kleding of andere kledingstukken met loshangende koorden en bandjes.

Draag geen wijde kleding of sieraden die door het apparaat kunnen worden aangezogen. Houd uw haren van de ventilatieopeningen verwijderd.

Gebruik de machine in een aanbevolen lichaamshouding en alleen op een vaste, vlakke ondergrond.

Gebruik het apparaat niet op bestrate ondergronden of grind omdat het opdwarrelende materiaal letsel kan veroorzaken.

Bediening

Gebruik het tuingereedschap nooit dicht in de buurt van personen, in het bijzonder kinderen, of huisdieren.

Houd bij de bediening van de machine altijd voldoende afstand aan tot de uitworp.

Als de machine verstopt is, moet u vóór de reiniging eerst de wisselaccu verwijderen.

Gebruik de machine nooit met defecte afdekkingen of veiligheidsinrichtingen (bijv. vuilvanger).

Schakel de machine uit en verwijder de wisselaccu. Waarborg dat alle beweeglijke onderdelen stilstaan voordat u

- de machine weglegt;
- verontreinigingen en verstoppingen verwijdert;
- controle- en reinigingswerkzaamheden aan de machine uitvoert.

De bladblazer mag niet worden gebruikt voor het opzuigen van bladeren of verontreinigingen!

Blaas geen hete, brandbare of explosieve materialen bij elkaar.

Gebruik het tuingereedschap alleen bij daglicht of goed kunstlicht.

Zorg ervoor dat u stevig staat, vooral op hellingen.

Blaas nooit in de richting van in de buurt staande personen. Werk niet met het apparaat als de buis niet geplaatst is.

U mag met de kantensijder alleen lopen, nooit rennen.

Houd alle koelluchtopeningen vrij van verontreinigen.

Voorkom dat personen in de buurt gewond raken door weggeslingerde voorwerpen.

Niet gebruiken om vloeistoffen op te zuigen!

Reik niet te ver voorover en houd te allen tijde uw evenwicht.

Als het apparaat is gevallen, flink wordt gestoten of abnormaal begint te trillen, de machine direct uitschakelen en op schade controleren of de oorzaak van het trillen opsporen. Enige schade moet direct worden gerepareerd of vervangen door een bevoegd onderhoudscentrum.

Niet in de regen gebruiken en niet in de regen laten liggen.

Onderhoud en opslag

Verwijder de wisselaccu en waarborg dat alle beweeglijke onderdelen stilstaan voordat u de machine onderhoudt of controleert, toebehoren aan de machine vervangt of de machine opslaat. Laat de machine afkoelen voordat u controles of instellingen uitvoert. Houd de machine schoon en in een goede staat.

Bewaar ze op een droge plaats en buiten het bereik van kinderen.

Laat de machine altijd eerst afkoelen voordat u ze opslaat.

Voer geen veranderingen aan de bladblazer uit. Ongeoorloofde veranderingen aan de bladblazer kunnen de veiligheid belemmeren en tevens leiden tot verhoogde geluidsontwikkeling en sterkere trillingen.

Controleer of alle moeren, bouten en schroeven vastzitten, zodat een veilige toestand van het tuingereedschap gewaarborgd is.

Controleer het tuingereedschap. Versleten of beschadigde delen moeten veiligheidshalve worden vervangen.

Versleten of beschadigde onderdelen moeten om veiligheidsredenen worden vervangen. Gebruik alleen originele onderdelen en origineel toebehoren.

Probeer nooit om de veiligheidsinrichting te overbruggen.

VERDERE VEILIGHEIDS- EN WERKINSTRUCTIES

Dit apparaat kan worden gebruikt door kinderen vanaf 8 jaar en door personen met beperkte fysieke, sensorische of geestelijke vermogens of personen die gebrek aan kennis of ervaring hebben, wanneer zij onder toezicht staan of met het oog op een veilig gebruik volledig over de bedie-ning van het apparaat zijn ge nformeerd en op de hoogte zijn van de gevaren die hieruit kunnen voorvloeien. Kinderen mogen niet met het apparaat Spelen. Reiniging en onderhoud mogen niet worden uitgevoerd door kinderen als zij niet onder toezicht

Voor alle werkzaamheden aan de machine de akku verwijderen. Verbruikte akku’s niet in het vuur of bij het huisvuil werpen. Milwaukee biedt namelijk een milieuvriendelijke recyclingmethode voor uw oude akku’s. Wisselakku’s niet bij metalen voorwerpen bewaren (kortsluitingsgevaar !) . Wisselakku’s van het Akku-Systeem M12 alléén met laadapparaten van het Akku-Systeem M12 laden. Geen akku’s van andere systemen laden.

Onder extreme belasting of extreme temperaturen kan uit de accu accu-vloeistof lopen. Na contact met accu-vloeistof direct afwassen met water en zeep. Bij oogcontact direct minstens 10 minuten grondig spoelen en onmiddelijk een arts raadplegen.

VOORGESCHREVEN GEBRUIK VAN HET SYSTEEM

De accu-bladblazer is bedoeld voor het wegblazen van verontreinigingen en bladeren.

Gebruik het product op geen andere wijze dan is aangegeven voor het beoogde gebruik.

RESTERENDE GEVAREN

Ook als de machine volgens de voorschriften gebruikt wordt, kunnen niet alle risico's worden uitgesloten. Let bij het gebruik op de volgende gevaren:

- Door vibraties veroorzaakt letsel. Houd de machine vast aan de daarvoor bedoelde grepen en beperk de tijd die u met de machine werkt en waarin u aan de vibraties wordt blootgesteld.
- Lawaai kan leiden tot gehoorschade. Draag een gehoorbescherming en beperk de tijd waarin u aan het lawaai wordt blootgesteld.
- Door vuildeeltjes veroorzaakt oogletsel. Draag altijd een veiligheidsbril, nauwsluitende, lange broeken, handschoenen en vast schoeisel.
- Inademen van toxische stoffen.

OPMERKINGEN OVER LI-ION-ACCU'S

Gebruik van li-ion-accu's

Niet-oplaadbare batterijen mogen niet worden opgeladen. Oplaadbare batterijen moeten vóór het laden uit het apparaat worden verwijderd. Lege batterijen moeten uit het apparaat verwijderd en volgens de voorschriften afgevoerd worden. Als het apparaat gedurende een langere periode opgeslagen wordt, dienen de batterijen te worden verwijderd.

Langere tijd niet toegepaste wisselakku’s vóór gebruik altijd naladen.

Een temperatuur boven de 50°C vermindert de capaciteit van de accu. Langdurige verwarming door zon of hitte vermijden.
De aansluitkontakten aan het laadapparaat en de akku schoonhouden.
Voor een optimale levensduur moeten de accu's na het gebruik volledig opgeladen worden.
Voor een zo lang mogelijke levensduur van de accu's dienen deze na het opladen uit het laadtoestel te worden verwijderd.

Bij een langere opslag van de accu dan 30 dagen:
accu bij ca. 27 °C droog bewaren.
accu bij ca. 30 % - 50 % van de laadtoestand bewaren.
accu om de 6 maanden opnieuw opladen.

Overbelastingsbeveiliging voor li-ion-accu's

Bij overbelasting van de accu door zeer hoog stroomverbruik, bijv. extreem hoge draaimomenten, plotseling stoppen of kortsluiting, vibreert het elektrische gereedschap gedurende 5 seconden, de laadweergave knippert en het elektrische gereedschap schakelt automatisch uit.

Om de accu te resetten, verwijdert u deze uit het apparaat en vervangt u deze. Onder extreme belastingen wordt de accu te heet. In dit geval knipperen alle lampen van de laadweergave totdat de accu afgekoeld is. Na het doven van de laadweergave kunt u weer verder werken.

Transport van lithium-ionen-accu's

Lithium-ionen-accu's vallen onder de wettelijke bepalingen inzake het transport van gevaarlijke goederen.

Voor het transport van deze accu's moeten de lokale, nationale en internationale voorschriften en bepalingen in acht worden genomen.

Verbruikers mogen deze accu's zonder meer over de weg transporteren.

Het commerciële transport van lithium-ionen-accu's door expeditiebedrijven is onderhevig aan de bepalingen inzake het transport van gevaarlijke goederen. De verzendingsvoorbereidingen en het transport mogen uitsluitend worden uitgevoerd door dienovereenkomstig opgeleide personen. Het complete proces moet vakkundig worden begeleid.

Onderstaande punten moeten bij het transport van accu's in acht worden genomen:

Waarborg ter vermijding van kortsluitingen dat de contacten beschermd en geïsoleerd zijn.

Let op dat het accupack in de verpakking niet kan verschuiven. Beschadigde of lekkende accu's mogen niet worden getransporteerd. Neem voor meer informatie contact op met uw expeditiebedrijf.

ONDERHOUD

Altijd de luchtspleten van de machine schoonhouden.

ONDERHOUD

Gebruik uitsluitend Milwaukee toebehoren en onderdelen. Indien componenten die moeten worden vervangen niet zijn beschreven, neem dan contact op met een officieel Milwaukee servicecentrum (zie onze lijst met servicecentra).

Onder vermelding van het nummer op het machineplaatje is desgewenst een doorsnedetekening van de machine verkrijgbaar bij: Techtronic Industries GmbH, Max-Eyth-Straße 10, 71364 Winnenden, Germany.

SYMBOLEN

	Graag instructies zorgvuldig doorlezen vóórdat u de machine in gebruik neemt.
	OPGELET! WAARSCHUWING! GEVAAR!
	Voor alle werkzaamheden aan de apparat de akku verwijderen.
	Niet in de regen gebruiken en niet in de regen laten liggen.
	Bij het werken met de machine altijd een veiligheidsbril dragen.
	Draag oorbeschermers.
	Draag derhalve een geschikt stofbescermingsmasker.
	Houd omstanders uit de buurt.
	Elektrische apparaten, batterijen en accu‘s mogen niet via het huisafval worden afgevoerd. Elektrische apparaten en accu‘s moeten gescheiden worden verzameld en voor een milieuvriendelijke afvoer worden afgegeven bij een recyclingbedrijf. Informeer bij uw gemeente of bij uw vakhandelaar naar recyclingbedrijven en inzamelpunten.
LWA 84 dB	Het gegarandeerde geluidsvermogensniveau op dit label is 84 dB.
n_0	Onbelast toerental
V	Spanning
⎓	Gelijkstroom
CE	Europees symbool van overeenstemming
UK CA	Brits symbool van overeenstemming
001	Oekraïens symbool van overeenstemming
EAC	Euro-Aziatisch symbool van overeenstemming

TEKNISKE DATA	M12 BBL
Type	Batteridrevet løvblæser
Produktionsnummer	4830 78 02 XXXXXX MJJJJ
Udskiftningsbatteriets spænding	12 V ⎓
Bedømmelse magt	240 W
Nominel indgangsstrøm	20 A
Omdrejningstal, ubelastet 1 / 2	0 - 11.000 / 0 - 15.000 min^{-1}
Luftstrømshastighed 1 / 2	0 - 128 / 0 - 177 km/h
Luftstrømmens volumen 1 / 2	0 - 3,5 / 0 - 4,9 m^3/min
Vægt svarer til EPTA-procedure 01/2014 (Li-Ion 2,0 Ah ... 6,0 Ah)	1,85 ... 2,1 kg
Vægt uden batteri	1,7 kg
Anbefalet omgivelsestemperatur til driften	-18 ... +50 °C
Anbefalede batteripakker	M12B...
Anbefalede opladere	C12C; M12C4; M12-18...
Støjinformation: Måleværdier beregnes iht. EN 50636-2-100 Annex CC. Værktøjets A-vurderede støjniveau er typisk:	
Lydtrykniveau / Usikkerhed K	73,0 dB (A) / 2,5 dB (A)
Lydeffekt niveau / Usikkerhed K	82,9 dB (A) / 1,2 dB (A)
Brug høreværn!	
Vibrationsinformation: Samlede vibrationsværdier (værdisum for tre retninger) beregnet iht. EN 50636-2-100 Annex BB.	
Vibrationseksponering a_h / Usikkerhed K	
Grebsvibration	0,9 m/s^2 / 1,5 m/s^2

ADVARSEL!

Det vibrations- og støjemissionsniveau, der nævnes i dette oplysningsskema, er blevet målt i overensstemmelse med en standardiseret test fra EN 50636-2-100 Annex BB, og det kan bruges til at sammenligne ét værktøj med et andet. Det kan bruges til en foreløbig bedømmelse af eksponeringen.

Det erklærede vibrations- og støjemissionsniveau repræsenterer værktøjets primære anvendelsesformål. Det er dog sådan, at hvis værktøjet bruges til andre formål, med forskelligt tilbehør eller dårlig vedligeholdt, så kan vibrations- og støjemissionen variere. Det kan evt. øge eksponeringsniveauet markant i løbet af det samlede arbejdstidsrum.

En vurdering af eksponeringsniveauet ift. vibration og støj bør også tage hensyn til de tidspunkter, hvor værktøjet er slukket eller hvor det kører, men rent faktisk ikke udfører jobbet. Det kan evt. mindske eksponeringsniveauet markant i løbet af det samlede arbejdstidsrum.

Identificér yderligere sikkerhedsforanstaltninger med henblik på at beskytte brugeren mod effekten af vibration og/eller støj, som fx: vedligehold værktøjet og tilbehøret, hold hænderne varme, organisering af arbejdsmønstre.

⚠ ADVARSEL! Læs brugsanvisningen grundigt og gør dig fortrolig med betjeningselementerneog den korrekte betjening af maskinen. Opbevar alle advarselshenvisninger og instrukser til senere brug.

SIKKERHEDSHENVISNINGER BATTERIDREVET LØVBLÆSER

Betjeningsoplysninger

Læs brugsanvisningen grundigt og gør dig fortrolig med betjeningselementerneog den korrekte betjening af maskinen.

Husk, at du som operatør af maskinen er ansvarlig for ulykker eller farer, som opstår for andre personer eller deres ejendele ved brugen.

Forberedelse

Brug altid høreværn eller beskyttelsesbriller, når du bruger maskinen.

Brug altid faste sko og lange bukser under brugen af maskinen. Løvblæseren må ikke bruges med bare fødder eller med åbne sko. Undlad at bruge løst siddende tøj med nedhængende snore eller bånd.

Bær intet løst siddende eller smykker, som kan blive suget ind. Hold langt hår fjernt fra luftindsugningsåbningerne.

Brug kun maskinen i en anbefalet holdning og kun på en fast, jævn undergrund.

Maskinen må ikke bruges på brostensbelagte gader eller grusunderlag, idet det ophvirvlede materiale kan medføre kvæstelser.

Betjening

Brug aldrig haveværktøjet, mens personer, især børn eller kæledyr, er i nærheden.

Hold dig altid fjern fra udkastområdet, når maskinen betjenes.

Hvis maskinen er tilstoppet, skal det udskiftelige batteri udtages inden rengøringen.

Brug aldrig maskinen med defekte skærme eller beskyttelsesanordninger (f.eks. snavssamler).

Sluk maskinen og tag det udskiftelige batteri ud. Kontroller, at alle bevægelige dele står stille, inden du

- forlader maskinen;
- fjerner snavs og tilstopninger;
- gennemfører kontrol- og rengøringsarbejde på maskinen.

Løvblæseren må ikke anvendes til sugning!

Blæs ikke varme, brændbare eller eksplosionsfarlige materialer sammen.

Anvend kun haveværktøjet ved dagslys eller godt kunstigt lys.

Sørg altid for at have godt fodfæste, særlig når der arbejdes på skråninger.

Blæs aldrig i retning af personer, som står i nærheden. Undlad at arbejde uden påsat rør.

Anvend altid kantklipperen i gåtempo, aldrig løbetempo.

Hold samtlige køleluftsåbninger frie for snavs.

Pas på udkastede eller flyvende genstande, der kan kvæste tilskuere.

Må ikke bruges til at suge væsker!

Læn dig ikke for langt ud og sørg hele tiden for at holde balancen.

Hvis maskinen tabes, udsættes for stød eller begynder at vibrere unormalt, skal man omgående stoppe den og inspicere den for skader eller lokalisere årsagen til vibrationen. Enhver beskadiget del skal repareres ordentligt eller udskiftes på et autoriseret servicecenter.

Må ikke anvendes i regnvejr og lad aldrig enheden ligge ude i regnvejr.

Vedligeholdelse og opbevaring

Inden vedligeholdelse, inspektion, opbevaring eller udskiftning af en tilbehørsdel skal det udskiftelige batteri tages ud og det skal kontrolleres, at alle bevægelige dele står stille. Lad maskinen køle af, inden der gennemføres inspektioner og indstillinger. Vær omhyggelig med maskinne og hold den ren.

Maskinen skal opbevares på at tørt sted uden for børns rækkevidde.

Lad altid først maskinen køle af inden opbevaringen.

Foretag ikke nogen ændringer på løvblæseren. Ikke tilladte ændringer kan reducere løvblæserens sikkerhed og føre til forøget støj og vibrationer.

Kontroller, at alle møtrikker, bolte og skruer sidder rigtigt, så haveværktøjets arbejdstilstand er sikret.

Kontroller haveværktøjet og erstat for en sikkerheds skyld slidte eller beskadigede dele.

Slidte eller beskadigede dele skal udskiftes af sikkerhedsmæssige årsager. Brug kun originale reservedele og originalt tilbehør.

Prøv aldrig at koble forbi beskyttelsesanordningen.

YDERLIGERE SIKKERHEDS- OG ARBEJDSINFORMATIONER

Dette apparat kan benyttes af børn fra 8 år og derover, samt af personer med reducerede fysis-ke, sensoriske eller mentale evner og / eller manglende erfaring eller viden, hvis de er under opsigt eller er blevet instrueret i sikker brug af apparatet og har forstået de farer og risici, derkan være forbundet med brugen af apparatet. Børn må ikke bruge apparatet som Legetøj. Rengøring og vedligeholdelse må ikke udføres af børn, uden at de er under Opsigt.

Ved arbejde inden i maskinen, bør batteriet tages ud. Opbrugte udskiftningsbatterier må ikke brændes eller kasseres sammen med alm. husholdningdaffald. Milwaukee har en miljørigtig bortskaffelse af gamle udskiftningsbatterier, henvend Dem til Deres forhandler. Opbevar ikke udskiftningsbatterier sammen med metalgenstandeaf fare for kortslutning. Brug kun M12 ladeapparater for opladning af System M12 batterier.

I tilfælde af en ekstrem belastning elle ekstrem temperatur kan der flyde batterivæske ud af et beskadiget batteri. Hvis De kommer i berøring med batterivæsken, skal den vaskes godt og grundigt af med vand og sæbe. I tilfælde af øjenkontakt, skal man mindst skylle øjnene godt og grundigt igennem i 10 minutter og omgående opsøge en læge.

TILTÆNKT FORMÅL

Den batteridrevne løvblæser tjener til at blæse snavs og løb.

Brug ikke produktet til andre formål, end de her beskrevede.

RESTRISICI

Selv ved korrekt brug kan alle restrisici ikke udelukkes. Brugen kan medføre følgende farer, som operatøren bør være særlig opmærksom på:

- Kvæstelser, som forårsages af vibration. Hold maskinen fast i de dertil beregnede greb og begræns arbejds- og ekspositionstiden.
- Støjbelastning kan medføre høreskader. Brug høreværn og begræns ekspositionstiden.
- Øjenskader på grund af snavspartikler. Brug altid beskyttelsesbriller, faste lange bukser, handsker og fast fodtøj.
- Indånding af giftigt støv.

BEMÆRKNINGER VEDRØRENDE LI-ION-BATTERIER

Brug af Li-ion-batterier

Ikke-genopladelige batterier må ikke genoplades. Genopladelige batterier skal fjernes fra apparatet, før de oplades. Tomme batterier skal fjernes fra apparatet og bortskaffes på sikker vis. Hvis apparatet opbevares i længere tid uden at blive brugt, skal batterierne fjernes.

Udskiftningsbat terier, der ikke har været brugt i længere tid, efterlades inden brug.

Ved temperaturer over 50°C forminskes batteriets effekt. Undgå direkte sollys og stærk varme.
Tilslutningskontakterne på oplader og udkiftningsbatterier skal holdes rene.
For at opnå en optimal levetid skal de genopladelige batterier oplades fuldt efter brug.
For at sikre en så lang levetid som muligt skal batterierne tages ud af ladeaggregatet efter opladning.

Skal batterierne opbevares længere end 30 dage:
Temperatur ca. 27°C i tørre omgivelser.
Opbevares ved ca. 30%-50% af ladetilstanden.
Batteri skal genoplades hver 6. måned.

Overbelastningsbeskyttelse vedrørende Li-Ion-batterier

Overbelastes batteriet på grund af meget højt strømforbrug, f.eks. som følge af ekstremt høje drejningsmomenter, pludseligt stop eller kortslutning, vibrerer el-værktøjet i 5 sekunder, ladeindikatoren blinker, og el-værktøjet slukker af sig selv.

For at nulstille, skal batteripakken fjernes fra værktøjet og udskiftes. Ved ekstreme belastninger bliver batteriet for varmt. I så fald blinker alle lamper på ladeindikatoren, indtil batteriet er kølet af. Når ladeindikatoren går ud, kan arbejdet genoptages.

Transport af lithium-batterier

Lithium-batterier er omfattet af lovgivningen om transport af farligt gods.

Transporten af disse batterier skal ske under overholdelse af lokale, nationale og internationale regler og bestemmelser.

Forbrugere må transportere disse batterier på veje uden yderligere krav.

Den kommercielle transport af lithium-batterier ved speditionsfirmaer er omfattet af reglerne for transport af farligt gods. Forberedelsen af forsendelse og transport må kun udføres af tilsvarende trænede personer. Den samlede proces skal følges af fagfolk.

Følgende punkter skal overholdes ved transport af batterier:

Sørg for at kontakterne er beskyttet og isoleret for at forhindre kortslutninger.

Sørg for at batteripakken ikke kan bevæge sig inden for emballagen. Beskadigede eller lækkende batterier må ikke transporteres. Kontakt dit speditionsfirma for at få yderligere oplysninger.

RENGØRING

Hold altid maskinens ventilationsåbninger rene.

VEDLIGEHOLDELSE

Brug kun Milwaukee-tilbehør og Milwaukee-reservedele. Komponenter, hvor udskiftningsproceduren ikke er beskrevet, skal skiftes ud hos et Milwaukee-servicested (se brochure garanti/kundeserviceadresser).

Ved opgivelse af type nr. der er angivet på maskinens effektskilt, kan de rekvirere en reservedelstegning, ved henvendelse til: Techtronic Industries GmbH, Max-Eyth-Straße 10, 71364 Winnenden, Germany.

SYMBOLER

	Læs brugsanvisningen nøje før ibrugtagning.
	VIGTIGT! ADVARSEL! FARE!
	Ved arbejde inden i maskinen, bør batteriet tages ud.
	Må ikke anvendes i regnvejr og lad aldrig enheden ligge ude i regnvejr.
	Når der arbejdes med maskinen, skal man have beskyttelsesbriller på.
	Bær høreværn.
	Benyt egnet åndedrætsværn.
	Hold tilskuere væk.
	Elektrisk udstyr eller (genopladelige) batterier må ikke bortskaffes sammen med det almindelige husholdningsaffald. Elektrisk udstyr og genopladelige batterier skal indsamles særskilt og afleveres hos en genbrugsvirksomhed til en miljømæssig forsvarlig bortskaffelse. Spørg de lokale myndigheder eller din forhandler om genbrugsstationer og indsamlingssteder til sådant affald.
LWA 84 dB	Det garanterede lydeffektniveau, som vises på dette mærkat, er 84 dB.
n_0	Omdrejningstal, ubelastet
V	Spænding
⎓	Jævnstrøm
CE	Europæisk konformitetsmærke
UK CA	Britisk konformitetsmærke
001	Ukrainsk konformitetsmærke
EAC	Eurasisk konformitetsmærke

TEKNISKE DATA	M12 BBL
Type	Trådløs løvblåser
Produksjonsnummer	4830 78 02 XXXXXX MJJJJ
Spenning vekselbatteri	12 V ⎓
Rangeringskraft	240 W
Nominell strøm	20 A
Tomgangsturtall 1 / 2	0 - 11.000 / 0 - 15.000 min^{-1}
Luftstrøm hastighet 1 / 2	0 - 128 / 0 - 177 km/h
Luftstrømnings volum 1 / 2	0 - 3,5 / 0 - 4,9 m^3/min
Vekt i henhold til EPTA-Prosedyren 01/2014 (Li-Ion 2,0 Ah ... 6,0 Ah)	1,85 ... 2,1 kg
Vekt uten byttebatteri	1,7 kg
Anbefalt omgivelsestemperatur for drift	-18 ... +50 °C
Anbefalte batteripakker	M12B...
Anbefalte ladere	C12C; M12C4; M12-18...
Støyinformasjon: Måleverdier fastslått i samsvar med EN 50636-2-100 Annex CC. Det typiske A-bedømte støynivået for maskinen er:	
Lydtrykknivå / Usikkerhet K	73,0 dB (A) / 2,5 dB (A)
Lydeffektnivå / Usikkerhet K	82,9 dB (A) / 1,2 dB (A)
Bruk hørselsvern!	
Vibrasjonsinformasjoner: Totale svingningsverdier (vektorsum fra tre retninger) beregnet jf. EN 50636-2-100 Annex BB.	
Svingningsemisjonsverdi a_h / Usikkerhet K	
Håndtak vibrasjon	0,9 m/s^2 / 1,5 m/s^2

ADVARSEL!

De angitte vibrasjonseksponering- og støynivåverdiene har blitt målt i samsvar med standardiserte målemetoder jamfør EN 50636-2-100 Annex BB og kan brukes til å sammenligne et verktøy med et annet. De kan brukes til en foreløpig eksponeringsvurdering.

De angitte vibrasjonseksponering- og støyemisjonsverdiene gjelder for vanlig bruk av verktøyet. Dersom verktøyet blir brukt til noe annet, sammen med annet utstyr eller er dårlig vedlikeholdt kan de angitte vibrasjonseksponering- og støyeverdiene variere. Dette kan øke eksponerings- og emisjonsverdiene betraktelig for hele perioden du bruker verktøyet.

Når en vurderer vibrasjonseksponeringsnivået og støyeverdi må en inkludere den perioden som verktøyet er slått av eller når verktøyet går, men ikke direkte brukes til noe. Dette kan redusere eksponeringsnivået betraktelig over hele perioden som verktøyet er i bruk.

Det er viktig å etablere ytterligere sikkerhetstiltak for å beskytte brukeren mot påvirking av vibrasjon og/eller støy, slik som: vedlikehold av verktøyet og tilleggsutstyr, hold hendene varme, organiserte arbeidsrutiner.

⚠ ADVARSEL! Les denne bruksanvisningen nøye og gjør deg kjent med kontrollene og sakkyndig bruk av apparatet. Ta godt vare på alle advarslene og informasjonene.

SIKKERHETSINSTRUKSER TRÅDLØS LØVBLÅSER

Bruksanvisning

Les denne bruksanvisningen nøye og gjør deg kjent med kontrollene og sakkyndig bruk av apparatet.

Vær klar over at du som bruker av apparatet er ansvarlig for ulykker eller farer som ved bruk kan oppstå på andre personer og deres eiendom.

Forberedelse

Bruk alltid hørselsvern og vernebrille ved bruk av apparatet.

Bruk alltid solid fottøy og langbukser ved bruk av apparatet. Bruk løvblåseren aldri barfot eller med åpne sko. Bruk ingen løst sittende klær eller andre klær som har løst hengende snorer eller bånd.

Bruk ingen løst sittende klær eller smykker som kan suges inn. Hold langt hår borte fra luftinntaks åpningene.

Bruk maskinen alltid i en anbefalt holdning og bare på fast og jevn undergrunn.

Bruk apparatet ikke på asfalt eller grusflater for da kan materialer som virvles opp føre til skader.

Bruk

Bruk aldri hageredskapet når det oppholder seg personer, særskilt barn eller husdyr, like i nærheten.

Hold deg borte fra utkastområdet ved betjening av maskinen.

Hvis maskinen går tett, så skal batteriet tas ut før rengjøringen.

Maskinen skal aldri brukes med defekte avdekninger eller sikkerhetsinnretninger (f.eks. rusk samler).

Slå av maskinen og ta ut batteriet. Kontroller at alle bevegelige deler står stille før du

- går fra maskinen;
- fjerner smuss og forstoppelser;
- fortar kontroll- eller rengjøringsarbeid på maskinen.

Løvblåseren skal ikke brukes suging!

Blås aldri sammen hete, brennbare eller eksplosive materialer.

Bruk hageredskapet kun i dagslys eller godt kunstig lys.

Pass på at du står stabilt, fremfor alt i skråninger.

Blås aldri i den retninningen der det står personer. Må ikke brukes uten påsatt rør.

Du skal alltid gå, aldri løpe.

Alle kjøleluft åpningene skal holdes fri for smuss.

Pass på at personer som står i nærheten ikke skades av fremmedlegemer som slynges bort.

Ikke sug opp væske!

Ikke len Dem for langt ut og pass hele tiden på at De holder balansen.

Dersom maskinen faller i bakken, får et sterkt slag eller starter å vibrere unormalt, stans maskinen omgående og sjekk for skader eller finn ut hva som er årsaken for vibrasjonene. Enhver skade må reparere helt eller delen skiftes av et autorisert serviceverksted.

Skal ikke brukes i regnvær og skal ikke bli liggende ute i regn.

Vedlikehold og oppbevaring

Før vedlikehold, inspeksjon, lagring eller utskifting av en tilbehørsdel skal batteriet tas ut og det skal kontrolleres at alle bevegelige deler står stille. La maskinen avkjøle seg før inspeksjoner eller innstillinger foretas. Ta godt vare på maskinen og hold den ren.

Oppbevar maskinen på et tørt sted utenfor rekkevidde for barn.

La maskinen alltid avkjøle seg før den stilles bort.

Ikke foreta noen forandringer på løvblåseren. Usakkyndige forandringer kan ha negativ innvirkning på sikkerheten til løvblåseren og også føre til forsterket støy og vibrasjoner.

Sørg for at alle mutre, bolter og skruer sitter godt fast, slik at hageredskapet befinner seg i en sikker arbeidstilstand.

Sjekk hageredskapet og skift for sikkerhets skyld ut slitte eller skadede deler.

Av sikkerhetsgrunner skal slitte og skadete deler skiftes ut. Bruk bare originale reservedeler og - tilbehør.

Forsøk aldri å omgå sikkerhets innretningene

YTTERLIGE SIKKERHETS- OG ARBEIDSINSTRUKSJONER

Apparatet skal bare brukes av barn over åtte år og personer med nedsatt fysisk, sensorisk eller mental funksjonsevne eller manglende erfaring og/eller kunnskap dersom de er under oppsyneller har fått tilstrekkelig opplæring i sikker bruk av apparatet og har forstått hvilke farer som kan oppstå. Barn skal ikke leke med apparatet. Rengjøring og vedlikehold skal ikke utføres av barn uten tilsyn.

Ta ut vekselbatteriet før du arbeider på maskinen Ikke kast brukte vekselbatterier i varmen eller husholdningsavfallet. Milwaukee tilbyr en miljøriktig deponering av gamle vekselbatterier; vennligst spør din fagforhandler. Ikke oppbevar vekselbatterier sammen med metallgjenstander (kortslutningsfare). Vekselbatterier av systemet M12 skal kun lades med lader av systemet M12. Ikke lad opp batterier fra andre systemer.

Under ekstreme belastninger og ekstreme temperaturer kan det lekke ut batterivæske fra utskiftbare batterier. Ved berøring med batterivæske, vask umiddelbart med såpe og vann. Ved kontakt med øynene må øynene skylles grundig i rennende vann i minst 10 minutter. Oppsøk lege umiddelbart.

FORMÅLSMESSIG BRUK

Den trådløse løvblåseren er konstruert for å blåse rusk og blad

Ikke bruk produktet på annen måte enn det som er angitt for beregnet bruk.

RESTFARER

Også ved sakkyndig bruk kan ikke alle restrisikoer utelukkes. Ved bruk kan følgende farer oppstå og som bruker spesielt skulle ta hensyn til:

- Skader forårsaket av vibrasjon. Hold alltid apparatet i håndtakene som er konstruert for dette og begrens arbeids- og eksponeringstiden.
- Støy kan føre til hørselsskader. Bruk hørselvern og begrens eksponeringens varighet.
- Øyeskader forårsaket av smusspartikler. Bruk alltid vernebriller, solide langbukser, hansker og stødige sko.
- Innånding av giftig støv

INFORMASJON SOM GJELDER LI-ION BATTERIPAKKER

Bruk av Li-Ion batteripakker

Ikke-oppladbare batterier skal ikke lades opp. Oppladbare batterier skal tas ut av apparatet før de lades opp. Tomme batterier må tas ut av apparatet og deponeres sikkert. Dersom apparatet stilles på lager i lengre tid skulle batteriene tas ut.

Vekselbatterier som ikke er brukt over lengre tid skal etterlades før bruk.

En temperatur over 50°C reduserer vekselbatteriets kapasitet. Unngå oppvarming i sol eller ved varmeovner (fyring) i lengre tid. Hold tilkoplingskontaktene på lader og vekselbatteri rene. For optimal holdbarhet må batteriene lades opp helt etter bruk. For å sikre en lengst mulig brukstid av batteriene skal disse etter oppladning taes ut av laderen.

Ved lagring av batteriene lengre enn 30 dager:
Lagre batteriet tørt ved ca. 27°C.
Lagre batteriet ved en oppladningstilstand på ca. 30%-50%.
Lade opp batteriet igjen etter 6 måneder.

Overlastvern i Li-Ion batteripakker

Ved overbelastning av det oppladbare batteriet p.g.a. svært høyt strømforbruk; f.eks. ekstrem høye dreiemoment, plutselig stopp eller kortslutning, vibrert elektroverktøyet 5 sekunder, displayet for opplading blinker og elektrovertøyet utkobler seg automatisk.

For å tilbakestille, fjern batteripakken fra verktøyet og erstatt det. Ved ekstreme belastninger oppheter det oppladbare batteriet seg for sterkt. I slike tilfeller blinker alle lampene på displayet til batteriet er avkjølt. Når lampene har sluttet å blinke, kan man fortsette å arbeide.

Transport av Litium-Ion-Batteri

Litium-ion-batterier faller under de lovfestede forskriftene om transport av farlig gods.

Transporten av disse batteriene må rette seg etter lokale, nasjonale og internasjonale forskrifter og bestemmelser.

Forbruker har lov å transportere disse batteriene på gaten uten reglementering.

Den kommersielle transport av Litium-ion-batterier av spedisjonsfirma faller under bestemmelsene om transport av farlig gods. Forberedningene av forsendelsen og transport skal utelukkende gjennomføres av personer som har blitt skolert til dette. Hele prosessen skal følges opp av fagfolk.

Følgende punkter skal tas hensyn til ved transport:

Kontroller at kontaktene er beskyttet og isolert for å unngå kortslutninger.

Pass på at batteripakken i forpakningen ikke kan skli fram og tilbake. Skadede eller batterier som lekker er det ikke lov å transportere. Ta kontakt med spedisjonsfirma for ytterlige henvisninger.

RENGJØRING

Hold alltid lufteåpningene på maskinen rene.

VEDLIKEHOLD

Bruk kun Milwaukee tilbehør og Milwaukee reservedeler. Komponenter der utskiftning ikke er beskrevet skal skiftes ut hos Milwaukee kundeservice (se brosjyre garanti/kundeserviceadresser).

Ved behov kan du be om en eksplosjonstegning av apparatet hos din kundeservice eller direkte hos Techtronic Industries GmbH, Max-Eyth-Straße 10, 71364 Winnenden, Germany. Oppgi maskintype og det nummeret på typeskiltet.

SYMBOLER

	Les nøye gjennom bruksanvisningen før maskinen tas i bruk.
	OBS! ADVARSEL! FARE!
	Ta ut vekselbatteriet før du arbeider på maskinen
	Skal ikke brukes i regnvær og skal ikke bli liggende ute i regn.
	Bruk alltid vernebrille når du arbeider med maskinen.
	Bruk hørselsvern.
	Bruk derfor vernemaske som er egnet for støv.
	Hold tilskuere borte.
	Elektriske apparater, batterier/oppladbare batterier skal ikke kastes sammen med vanlig husholdningsavfall. Elektriske og elektroniske apparater og oppladbare batterier skal samles separat og leveres til miljøvennlig deponering hos en avfallsbedrift. Informer deg hos myndighetene på stedet eller hos din fagforhandler hvor det finnes recycling bedrifter og oppsamlingssteder.
LWA 84 dB	Det garanterte lydeffektnivået som vises på denne etiketten er: 84 dB.
n_0	Tomgangsturtall
V	Spenning
⎓	Likestrøm
CE	Europeisk samsvarsmerke
UK CA	Britisk samsvarsmerke
001	Ukrainsk samsvarsmerke
EAC	Euroasiatisk samsvarsmerke

TEKNISKA DATA	M12 BBL
Typ	Batteridriven lövblås
Produktionsnummer	4830 78 02 XXXXXX MJJJJ
Batterispänning	12 V ⎓
Betygsstyrka	240 W
Nominell ingångsström	20 A
Tomgångsvarvtal, obelastad 1 / 2	0 - 11.000 / 0 - 15.000 min^{-1}
Lufthastighet 1 / 2	0 - 128 / 0 - 177 km/h
Luftvolymström 1 / 2	0 - 3,5 / 0 - 4,9 m^3/min
Vikt enligt EPTA 01/2014 (Li-Ion 2,0 Ah ... 6,0 Ah)	1,85 ... 2,1 kg
Vikt utan växelbatteri	1,7 kg
Rekommenderad omgivningstemperatur för driften	-18 ... +50 °C
Rekommenderade batterier (Akkupacks)	M12B...
Rekommenderade laddare	C12C; M12C4; M12-18...
Bullerinformation: Mätvärdena har tagits fram baserande på EN 50636-2-100 Annex CC. A-värdet av maskinens ljudnivå utgör:	
Ljudtrycksnivå / Onoggrannhet K	
Ljudeffektsnivå / Onoggrannhet K	73,0 dB (A) / 2,5 dB (A)
Använd hörselskydd!	82,9 dB (A) / 1,2 dB (A)
Vibrationsinformation: Totala vibrationsvärden (vektorsumma ur tre riktningar) framtaget enligt EN 50636-2-100 Annex BB.	
Vibrationsemissionsvärde a_h / Onoggrannhet K	
Vibration i handtaget	0,9 m/s^2 / 1,5 m/s^2

VARNING!

De deklarerade vibrations- och bullernivåerna på detta informationsblad har uppmätts i enlighet med en standardiserad testmetod enligt EN 50636-2-100 Annex BB och kan användas för att jämföra ett verktyg med ett annat. Det kan användas för en preliminär bedömning av exponeringen.

Den angivna vibrations- och bullernivån representerar verktygets huvudsakliga tillämpningar. Om verktyget emellertid används för olika tillämpningar, med olika eller dåligt underhållna tillbehör, kan vibrations- och bullerutsläppet variera. Detta kan öka exponeringsnivån avsevärt över den totala arbetsperioden.

En uppskattning av exponeringsnivån för vibrationer och buller bör även ta hänsyn till de tider då verktyget är avstängt eller när det körs utan att faktiskt arbeta. Detta kan avsevärt minska exponeringsnivån över den totala arbetsperioden.

Identifiera ytterligare säkerhetsåtgärder för att skydda operatören mot effekterna av vibrationer och/eller buller såsom: underhåll av verktyget och tillbehören, hålla händerna varma, organisation av arbetsmönster.

⚠ VARNING! Läs igenom bruksanvisningen noga och gör dig förtrogen med hur manöverelementen fungerar och hur maskinen hanteras på ett korrekt sätt. Förvara alla varningar och anvisningar för framtida bruk.

SÄKERHETSNAVISNINGAR BATTERIDRIVEN LÖVBLÅS

Användarinstruktion

Läs igenom bruksanvisningen noga och gör dig förtrogen med hur manöverelementen fungerar och hur maskinen hanteras på ett korrekt sätt.

Tänk på att du som använder maskinen är ansvarig för olyckor och faror som uppstår för andra personer eller deras egendom när maskinen används.

Förberedelse

Bär alltid hörselskydd och skyddsglasögon när du använder maskinen.

Bär alltid stabila skor och långbyxor när du använder maskinen. Använd inte lövblåsen när du är barfota eller har öppna skor på dig. Bär inte löst sittande kläder eller klädesplagg med löst hängande snören eller band.

Bär inte löst sittande kläder eller smycken som kan sugas in i maskinen. Håll långt hår borta från luftinloppsöppningarna.

Använd maskinen med ren rekommenderade kroppshållningen och endast på ett stabilt och fast underlag.

Använd inte maskinen på stenbelagd mark eller grus eftersom material som virvlas upp kan leda till personskador.

Användning

Använd aldrig trädgårdsredskapet när personer, speciellt då barn eller husdjur, uppehåller sig i närheten.

Håll dig när du hanterar maskinen alltid borta från utkastningsschaktet.

Om maskinen är tilltäppt ska utbytesbatteriet tas bort innan maskinen görs rent.

Använd aldrig maskinen med defekta skydd eller skyddsanordningar (t.ex. smutsfångare).

Stäng av maskinen och ta ur utbytesbatteriet. Se till att alla rörliga delar står stilla innan du

- lämnar maskinen;
- åtgärdar föroreningar och tilltäppningar;
- utför kontroller eller rengöringsarbeten på maskinen.

Lövblåsen får inte användas till att suga upp smuts eller löv!

Blås inte på material som är hett, brännbart eller som kan explodera.

Använd trädgårdsredskapet endast i dagsljus eller vid god belysning.

Se vid lutande underlag till att du står stabilt.

Blås aldrig i riktning mot personer som står i närheten. Arbeta inte utan påsatt rör.

Gå alltid, spring aldrig.

Se alltid till att alla kylluftöppningar är fria från smuts.

Se till att personer som står i närheten inte skadas av föremål som eventuellt slungas ut.

Sug inte upp några vätskor!

Luta dig inte ut för långt och se till att du alltid håller balansen.

Om maskinen tappas, utsätts för hårda slag eller börjar vibrera onormalt mycket ska maskinen omedelbart stoppas och kontrolleras för eventuella skador eller orsak till vibrationerna.

Eventuella skador ska repareras ordentligt eller bytas ut av ett auktoriserat servicecenter.

Använd inte vid regn och låt inte ligga ute vid regn.

Underhåll och förvaring

Innan underhåll, inspektion, förvaring eller byta av en tillbehörsdel ska utbytesbatteriet tas ur och det måste säkerställas att alla rörliga delar står stilla. Lår maskinen svalna innan inspektioner och inställningar utförs. Sköt om maskinen ordentligt och håll den ren.

Förvara den på en torr plats och utom räckhåll för barn.

Låt maskinen svalna innan den ställs undan för förvaring.

Förändra ingenting på lövblåsen. Om du förändrar något så kan lövblåsens säkerhet påverkas negativt och buller och vibrationerna tillta.

Granska att alla muttrar, bultar och skruvar sitter stadigt fast; detta garanterar att trädgårdsredskapets tillförlitlighet upprätthålls.

Kontrollera trädgårdsredskapet och byt av säkerhetsskäl ut förslitna och skadade delar.

Av säkerhetsskäl ska förslitna och skadade delar bytas ut. Använd endast originalreservdelar och originaltillbehör.

Försök aldrig att överkoppla säkerhetsanordningen.

ÖVRIGA SÄKERHETS- OCH ANVÄNDNINGSINSTRUKTIONER

Barn under 8 år och personer med begränsad fysisk, sensorisk eller mental färdighet eller som saknar erfarenhet eller kunskaper får bara använda enheten under överinseende av någon eller om de får lära sig hur man använder enheten säkert och vilka risker som finns. Låt inte barn leka med enheten. Barn får bara göra rengöring och skötsel under uppsikt.

Drag ur batteripaket innan arbete utföres på maskinen. Kasta inte förbrukade batterier. Lämna dem till Milwaukee Tools för återvinning. Förvara ej batteriet ihop med metallföremål, kortslutning kan uppstå. System M12 batterier laddas endast i System M12 laddare. Ladda inte batterier från andra system.

Under extrem belastning eller extrem temperatur kan batterivätska tränga ut ur skadade utbytesbatterier. Vid beröring med batterivätska tvätta genast av med vatten och tvål. Vid ögonkontakt spola genast i minst 10 minuter och kontakta genast läkare.

ANVÄND MASKINEN ENLIGT ANVISNINGARNA

Den batteridrivna lövlåsen är till för att blåsa samman smuts och löv.

Använd inte produkten på något annat sätt än vad som anges som avsedd användning.

KVARSTÅENDE RISKER

Även vid föreskriftsenlig användning kan inte alla restrisker uteslutas. Vid användning kan följande faror, på vilka användaren måste vara särskilt uppmärksam:

- Personskador orsakade av vibration. Håll fast maskinen i de därför avsedda handtagen och begränsa arbets- och exponeringstiden.
- Bullerbelastning kan leda till hörselskador. Bär hörselskydd och begränsa exponeringstiden.
- Ögonskador orsakade av smutspartiklar. Använd alltid skyddsglasögon, stabila långbyxor, handskar och stabila skor.
- Inandning av giftigt damm.

ANVISNINGAR AVSEENDE LITIUMJONBATTERIER

Användning av litiumjonbatterier

Icke laddningsbara batterier får inte laddas. Avlägsna alltid laddningsbara batterier ur maskinen innan laddningen. Tomma batterier ska avlägsnas ur maskinen och hanteras som avfall på föreskrivet sätt. Om maskinen lagras eller inte ska användas en längre tid bör man avlägsna batterierna ur maskinen.

Batteri som ej använts på länge måste laddas före nytt bruk.

En temperatur över 50°C reducerar batteriets effekt. Undvik längre uppvärmning tex i solen eller nära ett element.
Se till att anslutningskontakterna i laddaren och på batteriet är rena.
För att batterierna ska få lång livslängd ska de laddas fulla efter användning.
För att få en så lång livslängs som möjligt bör laddningsbara batterier avlägsnas från laddaren när de är laddade.

Om laddningsbara batterier lagras längre än 30 dagar:
Lagra batteriet torrt och vid ca 27°C.
Lagra batteriet vid ca 30%-50% av laddningskapaciteten.
Ladda batterierna på nytt var 6:e månad.

Batteri-överbelastningsskydd för litiumjonbatterier

Om det laddningsbara batteriet överbelastas genom en mycket hög strömförbrukning, t.ex. extremt höga vridmoment, ett plötsligt stopp eller en kortslutning, så vibrerar elverktyget i 5 sekunder, laddningsindikeringen blinkar och elverktyget frånkopplas automatiskt.

För återställning ska du ta ut batteripaketet ur verktyget och sätta tillbaka det igen. Vid en extrem belastning blir det laddningsbara batteriet för varmt. I detta fall blinkar alla lampor på laddningsindikeringen så länge tills batteriet har svalnat. När laddningsindikeringen har slocknat kan du fortsätta med arbetet.

Transportera litiumjon-batterier

För litiumjon-batterier gäller de lagliga föreskrifterna för transport av farligt gods på väg.

Därför får dessa batterier endast transporteras enligt gällande lokala, nationella och internationella föreskrifter och bestämmelser.

Konsumenter får transportera dessa batterier på allmän väg utan att behöva beakta särskilda föreskrifter.

För kommersiell transport av litiumjon-batterier genom en speditionsfirma gäller emellertid bestämmelserna för transport av farligt gods på väg. Endast personal som känner till alla tillämpliga föreskrifter och bestämmelser får förbereda och genomföra transporten. Hela processen ska följas upp på fackmässigt sätt.

Följande ska beaktas i samband med transporten av batterier:

Säkerställ att alla kontakter är skyddade och isolerade för att undvika kortslutning.

Se till att batteripacken inte kan glida fram och tillbaka i förpackningen. Transportera aldrig batterier som läcker, har runnit ut eller är skadade. För mer information vänligen kontakta din speditionsfirma.

TVÄTTRÅD

Se till att motorhöljets luftslitsar är rena.

SKÖTSEL

Använd endast Milwaukee-tillbehör och Milwaukee-reservdelar. Komponenter, för vilka inget byte beskrivs, skall bytas ut hos Milwaukee-kundtjänst (se broschyren garanti-/kundtjänstadresser).

Vid behov av sprängskiss, kan en sådan, genom att uppge maskinens art. nr. (som finns på typskylten) erhållas från: Techtronic Industries GmbH, Max-Eyth-Straße 10, 71364 Winnenden, Germany.

SYMBOLER

	Läs instruktionen noga innan du startar maskinen.
	OBSERVERA! VARNING! FARA!
	Drag ur batteripaket innan arbete utföres på maskinen.
	Använd inte vid regn och låt inte ligga ute vid regn.
	Använd alltid skyddsglasögon.
	Bär hörselskydd.
	Bär därför lämplig skyddsmask.
	Håll åskådare borta.
	Elektriska maskiner, batterier/uppladdningsbara batterier och får inte slängas tillsammans med de vanliga hushållssoporna. Elektriska maskiner och uppladdningsbara batterier ka samlas separat och lämnas till en avfallsstation för miljövänlig avfallshantering. Kontakta den lokala myndigheten respektive kommunen eller fråga återförsäljare var det finns speciella avfallsstationer för elskrot.
LWA 84 dB	Den garanterade ljudeffektnivån som anges på denna etikett är 84 dB.
n_0	Tomgångsvarvtal, obelastad
V	Spänning
⎓	Likström
CE	Europeiskt konformitetsmärke
UK CA	Britiskt konformitetsmärke
001	Ukrainskt konformitetsmärke
EAC	Euroasiatiskt konformitetsmärke

TEKNISET ARVOT	M12 BBL
Tyyppi	Akku-lehtipuhallin
Tuotantonumero	4830 78 02 XXXXXX MJJJJ
Jännite vaihtoakku	12 V ⎓
Luokitusteho	240 W
Nimellisottovirta	20 A
Kuormittamaton kierrosluku 1 / 2	0 - 11.000 / 0 - 15.000 min^{-1}
Ilmavirran nopeus 1 / 2	0 - 128 / 0 - 177 km/h
Ilmavirran määrä 1 / 2	0 - 3,5 / 0 - 4,9 m^3/min
Paino EPTA-menettelyn 01/2014 mukaan (Li-Ion 2,0 Ah ... 6,0 Ah)	1,85 ... 2,1 kg
Paino ilman vaihtoakun kera	1,7 kg
Suositeltu ympäristön lämpötila käytön aikana	-18 ... +50 °C
Suositellut akkusarjat	M12B...
Suositellut latauslaitteet	C12C; M12C4; M12-18...
Melunpäästötiedot: Mitta-arvot määritetty EN 50636-2-100 Annex CC mukaan. Koneen tyypillinen A-luokitettu melutaso:	
Melutaso / Epävarmuus K	
Äänenvoimakkuus / Epävarmuus K	73,0 dB (A) / 2,5 dB (A)
Käytä kuulosuojaimia!	82,9 dB (A) / 1,2 dB (A)
Tärinätiedot: Värähtelyn yhteisarvot (kolmen suunnan vektorisummmitattuna EN 50636-2-100 Annex BB mukaan.	
Värähtelyemissioarvo a_h / Epävarmuus K	
Kahvan tärinä	0,9 m/s^2 / 1,5 m/s^2

VAROITUS!

Tässä tiedotteessa ilmoitettu (ilmoitetut) tärinä- ja melupäästöarvo(t) on mitattu standardisoidulla testimenetelmällä EN 50636-2-100 Annex BB mukaisesti ja sitä voidaan käyttää työkalun vertailemiseen toisen työkalun kanssa. Sitä voidaan käyttää alustavaan altistuksen arviointiin.

Ilmoitettu tärinä- ja melupäästöarvo koskee työkalun pääkäyttötarkoituksia. Jos kuitenkin työkalua käytetään eri käyttötarkoituksiin eri varusteiden kanssa tai huonosti huollettuna, voi tärinä- ja melupäästö erota ilmoitetusta. Tämä voi merkittävästi nostaa altistumistasoa koko työskentelyjakson ajaksi.

Arvioidussa tärinä- ja melualtistustasossa tulisi ottaa huomioon myös työkalun sammutuskerrat tai sen tyhjäkäynti. Tämä voi merkittävästi laskea altistumistasoa koko työskentelyjakson ajaksi.

Tunnista esimerkiksi seuraavat lisävarotoimet, joilla voidaan suojata käyttäjää tärinän ja/tai melun vaikutuksilta: työkalun ja varusteiden ylläpito, käsien lämpimänä pito, työnkulun organisointi.

⚠ VAROITUS! Lue tämä käyttöohje huolellisesti läpi ja perehdy laitteen käyttölaitteisiin ja sen asianmukaiseen käyttöön. Säilytä kaikki turvallisuus- ja muut ohjeet tulevaisuutta varten.

TURVALLISUUSMÄÄRÄYKSET AKKU-LEHTIPUHALLIN

Ohjeita käyttöä varten

Lue tämä käyttöohje huolellisesti läpi ja perehdy laitteen käyttölaitteisiin ja sen asianmukaiseen käyttöön.

Muista, että laitteen käyttäjänä olet vastuussa käytöstä muille henkilöille tai heidän omaisuudelleen aiheutuvista tapaturmista ja vaaroista.

Valmistelutoimet

Käytä laitetta käyttäessäsi aina kuulosuojuksia ja suojalaseja.

Käytä laitetta käyttäessäsi aina tukevia jalkineita ja pitkälahkeisia housuja. Älä käytä lehtipuhallinta paljasjaloin tai avoimin jalkinein. Älä käytä löysiä vaatteita tai vaatekappaleista, joista riippuu naruja tai nauhoja.

Älä käytä löysiä vaatteita tai koruja, jotka saattavat joutua sisäänimetyksi. Pidä pitkät hiukset poissa ilmanottoaukon läheltä.

Käytä konetta tähän suositellussa asennossa ja ainoastaan lujalla, tasaisella maaperällä.

Älä käytä laitetta kivetyllä tai sorapeitteisellä maalla, koska ylöspuhallettu aines saattaa aiheuttaa loukkaantumisia.

Käyttö

Älä koskaan käytä puutarhalaitetta, jos ihmisiä, etenkin lapsia tai kotieläimiä ovat välittömässä läheisyydessä.

Pysy konetta käyttäessäsi aina kaukana poistoalueelta.

Jos kone on tukkeutunut, tulee ennen puhdistamista ottaa vaihtoakku pois.

Älä koskaan käytä konetta viallisin suojapeittein tai suojalaittein (esim. likamatoin).

Sammuta kone ja ota vaihtoakku pois. Varmista, että kaikki liikkuvat osat ovat pysähtyneet, ennen kuin

- poistut koneen luota;
- poistat epäpuhtauksia ja tukoksia;
- suoritat koneelle tarkastus- tai puhdistustoimia.

Lehtipuhallinta ei saa käyttää imurina!

Älä puhalla kokoon mitään kuumia, tulenarkoja tai räjähdysalttiita materiaaleja.

Käytä puutarhalaitetta vain valoisaan aikaan tai hyvässä keinovalossa.

Huolehdi erityisesti rinteissä tukevasta asennosta.

Älä koskaan puhalla lähellä seisovien ihmisten suuntaan. Älä käytä ilman asennettua putkea.

Kävele, älä koskaan juokse.

Pidä kaikki jäähdytysilman aukot puhtaina.

Varmista, että sivulle sinkoutuvat vieraat esineet eivät loukkaa lähellä seisovia ihmisiä.

Ei saa imeä nesteitä!

Älä kurottele liian pitkälle, vaan säilytä aina tasapainosi.

Jos laite putoaa, saa kovan iskun tai alkaa täristä normaalia enemmän, sammuta se heti ja tarkista se vaurioiden varalta tai paikanna tärinän syy. Valtuutetun huoltopisteen on korjattava tai vaihdettava vioittuneet osat asianmukaisesti.

Älä käytä sateella tai jätä sateeseen lojumaan.

Huolto ja varastointi

Ennen huoltoa, tarkastusta, varastointia tai varusteosan vaihtamista ota vaihtoakku pois ja tarkasta, että kaikki liikkuvat osat ovat pysähtyneet. Anna koneen jäähtyä ennen tarkastusten ja säätötoimien suorittamista. Hoida konetta hyvin ja pidä se siistinä.

Säilytä laite kuivassa tilassa poissa lasten ulottuvilta.

Anna koneen aina jäähtyä ennen kuin panet sen varastoon.

Älä tee lehtipuhaltimeen mitään muutoksia. Luvattomat muutokset saattavat heikentää lehtipuhaltimen työturvallisuutta ja aiheuttaa voimakkaampia melunpäästöjä ja tärinää.

Varmista kaikkien muttereiden, pulttien ja ruuvien hyvä kiinnitys, jotta puutarhalaitteen turvallinen työkunto olisi taattu.

Tarkista puutarhalaite ja vaihda varmuuden vuoksi kaikki loppuun kuluneet tai vaurioituneet osat uusiin.

Turvallisuussyistä tulee kuluneet tai vahingoittuneet osat vaihtaa uusiin. Käytä vain alkuperäisiä varaosia ja varusteita.

Älä koskaan yritä ohittaa turvalaitteita.

TÄYDENTÄVIÄ TURVALLISUUSMÄÄRÄYKSIÄ JA TYÖSKENTELYOHJEITA

Laitetta voivat käyttää 8 vuotta täyttäneet lapset ja henkil t, joiden fyysiset tai henkiset kyvyt ovat rajoittuneet tai joilta puuttuu kokemus ja/tai tieto laitteen käyt stä, valvonnan alaisina tai kun heitä on opastettu laitteen käyt ssä ja he ovat ymmärtäneet laiteen käyt n vaarat. Lapset eivät saa leikkiä laitteella. Lapset eivät saa puhdistaa tai huoltaa laitetta ilman valvontaa.

Ota akku pois ennen kaikkia koneeseen tehtäviä toimenpiteitä. Käytettyjä vaihtoakkuja ei saa polttaa eikä poistaa normaalin jätehuollon kautta. Milwaukeella on tarjolla vanhoja vaihtoakkuja varten ympäristöystävällinen jätehuoltopalvelu. Vaihtoakkuja ei saa säilyttää yhdessä metalliesineiden kanssa (oikosulkuvaara). Käytä ainoastaan System M12 latauslaitetta System M12 akkujen lataukseen. Älä käytä muiden järjestelmien akkuja.

Vaurioituneesta akusta saattaa erityisen kovassa käytössä tai poikkeavassa lämpötilassa vuotaa akkuhappoa . Ihonkohta, joka on joutunut kosketukseen akkuhapon kanssa on viipymättä pestävä vedellä ja saippualla. Silmä, johon on joutumut akkuhappoa, on huuhdeltava vedellä vähintään 10 minuutin ajan, jonka jälkeen on viipymättä hakeuduttava lääkärin apuun.

TARKOITUKSENMUKAINEN KÄYTTÖ

Akku-lehtipuhallinta käytetään lian ja lehtien puhaltamiseen.

Älä käytä tuotetta muuhun kuin sille tarkoitettuun käyttöön.

JÄÄMÄRISKIT

Kaikkia jäämäriskejä ei voida sulkea pois myöskään määräysten mukaisen käytön aikana. Käytössä saattaa syntyä seuraavia vaaroja, joita käyttäjän tulisi varoa erityisen huolella:

- Tärinän aiheuttamat vammat. Pitele laitetta tähän tarkoitetuista kahvoista ja rajoita työskentely- ja altistumisaikasi.
- Melurasitus saattaa aiheuttaa kuulovaurioita. Käytä kuulosuojaimia ja rajoita altistumisen kesto.
- Likahiukkasten aiheuttamat silmävammat. Käytä aina suojalaseja, tukevia pitkälahkeisia housuja, käsineitä ja tukevia jalkineita.
- Myrkyllisten pölyjen sisäänhengittäminen.

LI-IONIAKKUJEN OHJEITA

Li-ioniakkujen käyttö

Lataamiseen soveltumattomia paristoja ei tule ladata uudelleen. Uudelleenladattavat paristot tulee ottaa laitteesta pois ennen lataamista. Tyhjät paristot tulee ottaa laitteesta pois ja hävittää turvallisesti. Jos laite varastoidaan pitemmäksi aikaa, tulisi paristot ottaa pois.

Pitkään käyttämättä olleet vaihtoakut on ladattava ennen käyttöä.

Yli 50°C lämpötilassa akun suorituskyky heikkenee. Vältäthän akkujen säilyttämistä auringossa tai kuumissa tiloissa.
Pidä aina latauslaitteen ja akun kosketinpinnat puhtaina.
Optimaalisen käyttöiän saavuttamiseksi akut on ladattava täyteen käytön jälkeen.
Mahdollisimman pitkän elinajan takaamiseksi akut tulee poistaa laturista lataamisen jälkeen.

Akkuja yli 30 päivää säilytettäessä:
Säilytä akku yli 27 °C:ssa ja kuivassa.
Sälytä akku sen latauksen ollessa 30 % - 50 %.
Lataa akku 6 kuukauden välein uudelleen.

Li-ioniakkujen ylilataussuojaus

Jos akku ylikuormittuu erittäin suuren virrankulutuksen takia, esim. erittäin voimakkaiden vääntömomenttien, äkillisen pysähtymisen tai oikosulun vuoksi, niin sähkötyökalu tärisee 5 sekunnin ajan, latausnäyttö vilkkuu ja sähkötyökalu sammuu omatoimisesti.

Nollausta varten poista työkalusta akkuyksikkö ja vaihda uuteen. Erittäin suuressa kuormituksessa akku kuumenee liikaa. Tässä tapauksessa latausnäytön kaikki lamput vilkkuvat, kunnes akku on jäähtynyt. Kun latausnäyttö on sammunut, voi työtä jatkaa.

Litiumi-ioniakkujen kuljettaminen

Litiumi-ioniakut kuuluvat vaarallisten aineiden kuljetuksesta annettujen lakien piiriin.

Näiden akkujen kuljettaminen täytyy suorittaa noudattaen paikallisia, kansallisia ja kansainvälisiä määräyksiä ja säädöksiä.

Kuluttajat saavat ilman muuta kuljettaa näitä akkuja teitä pitkin.

Kaupallisessa kuljetuksessa huolintaliikkeiden täytyy kuljettaa litiumi-ioniakkuja vaarallisten aineiden kuljetuksesta annettujen määräysten mukaisesti. Ainoastaan tähän vastaavasti koulutetut henkilöt saavat suorittaa kuljetuksen valmistelutoimet ja itse kuljetuksen. Koko prosessia tulee valvoa asiantuntevasti.

Seuraavat kohdat tulee huomioida akkuja kuljetettaessa:

Varmista, että akkujen kontaktit on suojattu ja eristetty, jotta vältetään lyhytsulut.

Huolehdi siitä, ettei akkusarja voi luiskahtaa paikaltaan pakkauksen sisällä. Vahingoittuneita tai vuotavia akkuja ei saa kuljettaa. Pyydä tarkemmat tiedot huolintaliikkeeltäsi.

PUHDISTUS

Pidä moottorin ilmanottoaukot puhtaina.

HUOLTO

Käytä ainoastaan Milwaukee lisätarvikkeita ja Milwaukee varaosia. Mikäli jokin komponentti, jota ei ole kuvailtu, tarvitsee vaihtoa ota yhteys johonkin Milwaukee palvelupisteistä (kts. listamme takuuhuoltoliikkeiden/ palvelupisteiden osoitteista)

Tarpeen vaatiessa voit pyytää lähettämään laitteen kokoonpanopiirustuksen ilmoittamalla arvokilven numeron seuraavasta osoitteesta: Techtronic Industries GmbH, Max-Eyth-Straße 10, 71364 Winnenden, Germany.

SYMBOLIT

	Lue käyttöohjeet huolelleisesti, ennen koneen käynnistämistä.
	HUOMIO! VAROITUS! VAARA!
	Ota akku pois ennen kaikkia koneeseen tehtäviä toimenpiteitä.
	Älä käytä sateella tai jätä sateeseen lojumaan.
	Käytä laitteella työskennellessäsi aina suojalaseja.
	Käytä korvasuojia.
	Koneella työskennellessä on käytettävä sopivaa suojainta.
	Pidä sivulliset poissa.
	Sähkölaitteita, paristoja/akkuja ei saa hävittää yhdessä kotitalousjätteiden kanssa. Sähkölaitteet ja akut tulee kerätä erikseen ja toimittaa kierrätysliikkeeseen ympäristöystävällistä hävittämistä varten. Pyydä paikallisilta viranomaisilta tai alan kauppiaaltasi tarkemmat tiedot kierrätyspisteistä ja keräyspaikoista.
L_{WA} 84 dB	Tässä kilvessä näytetty taattu äänitehon taso on 84 dB.
n_0	Kuormittamaton kierrosluku
V	Jännite
⎓	Tasavirta
CE	Euroopan säännönmukaisuusmerkki
UK CA	Britannian säännönmukaisuusmerkki
001	Ukrainan säännönmukaisuusmerkki
EAC	Euraasian säännönmukaisuusmerkki

ΤΕΧΝΙΚΑ ΣΤΟΙΧΕΙΑ	M12 BBL
Κατασκευαστικό είδος	Φυσητήρας φύλλων μπαταρίας
Αριθμός παραγωγής	4830 78 02 XXXXXX MJJJJ
Τάση ανταλλακτικής μπαταρίας	12 V ⎓
Βαθμολογία ισχύος	240 W
Ονομαστική ένταση ρεύματος εισόδου	20 A
Αριθμός στροφών χωρίς φορτίο 1 / 2	0 - 11.000 / 0 - 15.000 min^{-1}
Ταχύτητα ρεύματος αέρα 1 / 2	0 - 128 / 0 - 177 km/h
Ροή του ρεύματος αέρα 1 / 2	0 - 3,5 / 0 - 4,9 m^3/min
Βάρος σύμφωνα με τη διαδικασία EPTA 01/2014 (Li-Ion 2,0 Ah ... 6,0 Ah)	1,85 ... 2,1 kg
Βάρος χωρίς ανταλλακτική μπαταρία	1,7 kg
Συνιστώμενη θερμοκρασία περιβάλλοντος για τη λειτουργία	-18 ... +50 °C
Συνιστώμενη δέσμη συσσωρευτών	M12B...
Συνιστώμενη συσκευή φόρτισης	C12C; M12C4; M12-18...
Πληροφορίες θορύβου: Τιμές μέτρησης εξακριβωμένες κατά EN 50636-2-100 Annex CC. Η σύφωνα με την καμπύλη A εκτιμηθείσα στάθμη θορυβου του μηχανήματος αναφέρεται σε:	
Στάθμη ηχητικής πίεσης / Ανασφάλεια K	73,0 dB (A) / 2,5 dB (A)
Στάθμη ηχητικής ισχύος / Ανασφάλεια K	82,9 dB (A) / 1,2 dB (A)
Φοράτε προστασία ακοής (ωταστπίδες)!	
Πληροφορίες δονήσεων: Υλικές τιμές κραδασμών (άθροισμα διανυσμάτων τριών διευθύνσεων) εξακριβώθηκαν σύμωνα με τα πρότυπα EN 50636-2-100 Annex BB.	
Τιμή εκπομπής δονήσεων a_h / Ανασφάλεια K	
Δόνηση χειρολαβής	0,9 m/s^2 / 1,5 m/s^2

ΠΡΟΕΙΔΟΠΟΙΗΣΗ!

Το αναφερόμενο στο παρόν φυλλάδιο επίπεδο τιμών δόνησης και εκπομπής θορύβου έχει μετρηθεί σύμφωνα με μια τυπική μέθοδο δοκιμών κατά το πρότυπο EN 50636-2-100 Annex BB και μπορεί να χρησιμοποιηθεί για τη σύγκριση εργαλείων μεταξύ τους. Μπορεί να χρησιμοποιηθεί για μια προκαταρτική αξιολόγηση της έκθεσης.

Οι αναφερόμενες τιμές επιπέδων δόνησης και εκπομπής θορύβου αντιστοιχούν στις βασικές εφαρμογές του εργαλείου. Στην περίπτωση χρήσης του εργαλείου σε διαφορετικές εφαρμογές, με διαφορετικά εξαρτήματα ή ανεπαρκή συντήρηση, τα επίπεδα δόνησης και εκπομπών θορύβου ενδέχεται να διαφέρουν. Αυτό μπορεί να έχει ως συνέπεια μία σημαντική αύξηση των επιπέδων έκθεσης καθόλη τη διάρκεια εκτέλεσης των εργασιών.

Για μία εκτίμηση των επιπέδων έκθεσης σε δόνηση και θόρυβο πρέπει να συνυπολογίζονται οι χρόνοι απενεργοποίησης του εργαλείου ή αυτοί κατά τους οποίους παραμένει ενεργό χωρίς να εκτελείται κάποια εργασία. Αυτό μπορεί να μειώσει σημαντικά τα επίπεδα έκθεσης καθόλη τη διάρκεια εκτέλεσης των εργασιών.

Ορίστε πρόσθετα μέτρα προστασίας του χειριστή από την έκθεση στη δόνηση ή/και στον θόρυβο όπως: συντήρηση του εργαλείου και των παρελκόμενων εξαρτημάτων, διατήρηση θερμότητας των χεριών, οργάνωση μοτίβων εργασίας.

⚠ ΠΡΟΕΙΔΟΠΟΙΗΣΗ! Διαβάστε τις οδηγίες χρήσεως προσεκτικά και εξοικειωθείτε με τα στοιχεία χειρισμού και τον προσήκοντα χειρισμό του μηχανήματος. Φυλάξτε όλες τις προειδοποιητικές υποδείξεις και οδηγίες για κάθε μελλοντική χρήση.

ΥΠΟΔΕΙΞΕΙΣ ΑΣΦΑΛΕΙΑΣ ΦΥΣΗΤΗΡΑΣ ΦΥΛΛΩΝ ΜΠΑΤΑΡΙΑΣ

Υποδείξεις χειρισμού

Διαβάστε τις οδηγίες χρήσεως προσεκτικά και εξοικειωθείτε με τα στοιχεία χειρισμού και τον προσήκοντα χειρισμό του μηχανήματος.

Να έχετε πάντα κατά νου, ότι ως χειριστής του μηχανήματος είσαστε υπεύθυνος για ατυχήματα ή κινδύνους που προκύπτουν κατά τη χρήση σε άλλα άτομα ή στην ιδιοκτησία τους.

Προετοιμασία

Κατά τη χρήση του μηχανήματος να προστατεύετε την ακοή και να φοράτε προστατευτικά γυαλιά.

Κατά τη διάρκεια της χρήσης του μηχανήματος να φοράτε πάντα κλειστά, ανθεκτικά υποδήματα και μακρύ παντελόνι. Μη χρησιμοποιείτε το φυσητήρα φύλλων ξυπόλυτος ή με ανοιχτά παπούτσια. Μη φοράτε φαρδιά ρούχα ή άλλα ενδύματα με κρεμάμενα κορδόνια ή κορδέλες.

Μη φοράτε φαρδιά ρούχα ή κοσμήματα που μπορούν να απορροφώνται. Μακριά μαλλιά μακριά από τα στόμια εισροής αέρα.

Χρησιμοποιείτε το μηχάνημα στη συνιστώμενη στάση και μόνο σε στερεό, επίπεδο υπέδαφος.

Μη χρησιμοποιείτε το μηχάνημα σε λιθοστρωμένα ή χαλικώδη εδάφη, επειδή θα μπορούσαν να προκύψουν τραυματισμοί από αναπαιωρούμενα υλικά.

Λειτουργία

Να μην χρησιμοποιήσετε ποτέ το μηχάνημα κήπου όσο παρευρίσκονται άλλα άτομα, ιδιαίτερα παιδιά ή κατοικίδια ζώα, άμεσα κοντά σ' αυτό.

Κατά το χειρισμό του μηχανήματος να στέκεστε πάντα μακριά από το τμήμα απόρριψης.

Σε περίπτωση που βουλώσει το μηχάνημα, να αφαιρείται ο ανταλλακτικός συσσωρευτής πριν τον καθαρισμό.

Μη χρησιμοποιείτε ποτέ το μηχάνημα με ελαττωματικά καλύμματα ή ελαττωματικούς μηχανισμούς προστασίας (π.χ. συλλέκτης ρύπων).

Απενεργοποιήστε το μηχάνημα και αφαιρέστε τον ανταλλακτικό συσσωρευτή. Πριν να εγκαταλείψετε το μηχάνημα, σιγουρευτείτε ότι έχουν σταματήσει

- όλα τα κινούμενα εξαρτήματα·
- Παραμερίστε εμφράξεις και ακαθαρσίες·
- Καθαρίστε και ελέγξτε το μηχάνημα.

Δεν επιτρέπεται να χρησιμοποιείται ο φυσητήρας φύλλων για αναρρόφηση.

Μη φυσάτε ζεστά, εύφλεκτα και εκρηκτικά υλικά.

Να εργάζεστε με το μηχάνημα κήπου πάντοτε υπό το φως της ημέρας ή υπό καλό τεχνητό φως.

Προπαντός σε κατωφέρειες να φροντίζετε για μιαν ασφαλή στάση.

Μη φυσάτε ποτέ προς την κατεύθυνση κοντά ευρισκόμενων ατόμων. Μην εργάζεστε χωρίς τοποθετημένο σωλήνα.

Πάντα να περπατάτε, να μην τρέχετε ποτέ.

Διατηρείτε την συνολική κυκλοφορία κρύου αέρα ελεύθερη από ακαθαρσίες.

Φροντίζετε να μην διατρέχουν κίνδυνο τραυματισμού από εκσφενδονιζόμενα ξένα σώματα τυχόν παρευρισκόμενα άτομα.

Να μη χρησιμοποιείται για αναρρόφηση υγρών!

Μη σκύβετε και να κρατάτε την ισορροπία σας συνεχώς.

Όταν το προϊόν πέσει κάτω ή δεχθεί μια δυνατή κρούση ή παρουσιάσει ασυνήθιστους κραδασμούς, τότε θέστε το προϊόν εκτός λειτουργίας αμέσως και ελέγξτε αν έχει υποστεί ζημιές ή εξακριβώστε την αιτία των κραδασμών. Μετά από κάθε βλάβη πρέπει να γίνεται κανονικά η επισκευή από έναν εξουσιοδοτημένο φορέα εξυπηρέτησης πελατών ή θα πρέπει να αντικαθίσταται το προϊόν.

Μην το χρησιμοποιείται κατά τη βροχόπτωση και μην το αφήνετε στη βροχή.

Συντήρηση και αποθήκευση

Πριν τη συντήρηση, επιθεώρηση, αποθήκευση ή αλλαγή ενός εξαρτήματος να αφαιρείτε τον ανταλλακτικό συσσωρευτή και να βεβαιώνεστε ότι έχουν σταματήσει όλα τα κινούμενα εξαρτήματα. Πριν τη διενέργεια επιθεωρήσεων και ρυθμίσεων να αφήνετε το μηχάνημα να κρυώνει. Να συντηρείτε το μηχάνημα καλά και να το διατηρείτε καθαρό.

Διαφυλάξτε το σε έναν ξηρό χώρο και μακριά από τα παιδιά.

Να αφήνετε πάντα το μηχάνημα πρώτα να κρυώνει, πριν το αποθηκεύσετε.

Μη προβείτε σε καμία μετατροπή του παρόντος φυσητήρα φύλλων. Μη επιτρεπτή μεταβολή μπορεί να περιορίσει την ασφάλεια του φυσητήρα φύλλων και να οδηγήσει σε αυξημένο θόρυβο και κραδασμούς.

Να βεβαιώνεστε ότι κάθονται γερά και ασφαλώς όλα τα παξιμάδια, οι πίροι και οι βίδες. Έτσι έχετε την εγγύηση ότι το μηχάνημα κήπου λειτουργεί ασφαλώς.

Να ελέγχετε το μηχάνημα κήπου και για λόγους ασφαλείας να αντικαθιστάτε τυχόν φθαρμένα ή/και χαλασμένα εξαρτήματα.

Για λόγους ασφαλείας πρέπει να ανταλλάσσονται φθαρμένα ή καταστραμμένα εξαρτήματα. Χρησιμοποιείτε μόνο αυθεντικά ανταλλακτικά και εξαρτήματα.

Μην προσπαθήσετε ποτέ να γεφυρώσετε το μηχανισμό προστασίας.

ΠΕΡΑΙΤΕΡΩ ΟΔΗΓΙΕΣ ΑΣΦΑΛΕΙΑΣ ΚΑΙ ΧΡΗΣΕΩΣ

Η συσκευή μπορεί να χρησιμοποιηθεί από παιδιά από 8 χρονών και πάνω και από άτομα με μειωμένες οωματικές, αισθητήριες ή διανοητικές ικανότητες έλλειψη εμπείρίας και / ή γνώσεων, όταν επιτηρούνται ή εχουν ενημερωθεί σχετικά με την ασφαλή χρήση της συσκευής και έχουν κατανοήσεί τους υπάρχοντες κατά τη χρήση κινδύνους. Τα παιδιά δεν επιτρέπεται να παιζουν με τη Συσκευή. Ο καθαρισμός και η συντήρηση μέσω χρήστ η δεν επιτρέπεται να εκτελειται από παιδιά χωρίς επιτήρηση.

Πριν από κάθε εργασία στη μηχανή αφαιρείτε την ανταλλακτική μπαταρία.

Μην πετάτε τις μεταχειρισμένες ανταλλακτικές μπαταρίες στη φωτιά ή στα οικιακά απορρίμματα. Η Milwaukee προσφέρει μια απόσυρση των παλιών ανταλλακτικών μπαταριών σύμφωνα με τους κανόνες προστασίας του περιβάλλοντος, ρωτήστε παρακαλώ σχετικά στο ειδικό κατάστημα πώλησης. Μην αποθηκεύετε τις ανταλλακτικές μπαταρίες μαζί με μεταλλικά αντικείμενα (κίνδυνος βραχυκυκλώματος). Φορτίζετε τις ανταλλακτικές μπαταρίες του συστήματος M12 μόνο με φορτιστές του συστήματος M12. Μη φορτίζετε μπαταρίες από άλλα συστήματα.

Όταν υπάρχει υπερβολική καταπόνηση ή υψηλή θερμοκρασία μπορεί να τρέξει υγρό μπαταρίας από τις χαλασμένες επαναφορτιζόμενες μπαταρίες. Αν έρθετε σε επαφή με υγρό μπαταρίας να πλυθήτε αμέσως με νερό και σαπούνι. Σε περίπτωση επαφής με τα μάτια να πλυθήτε σχολαστικά για τουλάχιστον 10 λεπτά και να αναζητήσετε αμέσως ένα γιατρό.

ΧΡΗΣΗ ΣΥΜΦΩΝΑ ΜΕ ΤΟ ΣΚΟΠΟ ΠΡΟΟΡΙΣΜΟΥ

Ο φυσητήρας φύλλων μπαταρίας χρησιμεύει στην εμφύσηση ρύπων και φύλλων.

Μη χρησιμοποιείτε το προϊόν με οποιονδήποτε άλλο τρόπο από αυτούς που δηλώνονται για την προβλεπόμενη χρήση.

ΛΟΙΠΟΙ ΚΙΝΔΥΝΟΙ

Ακόμη και σε κανονική χρήση δεν μπορούν να αποκλείονται όλοι οι υπολειπόμενοι κίνδυνοι. Κατά τη χρήση θα μπορούσαν να προκύψουν οι ακόλουθοι κίνδυνοι, στους οποίους θα έπρεπε να δίνει ο χειριστής ιδιαίτερη προσοχή:

- Τραυματισμοί που προκύπτουν από δονήσεις. Να κρατάτε το μηχάνημα από τις προβλεπόμενες για το σκοπό αυτό χειρολαβές και να περιορίζετε το χρόνο εργασίας και έκθεσης.
- Η ηχορρύπανση μπορεί να οδηγήσει σε ακουστικά τραύματα. Να φοράτε προστατευτικά ακοής και να περιορίζετε τη διάρκεια έκθεσης.
- Τραυματισμοί των οφθαλμών που προκύπτουν από ρυπογόνα σωματίδια. Να φοράτε πάντα προστατευτικά γυαλιά, ανθεκτικά, μακριά παντελόνια, γάντια και ανθεκτικά υποδήματα.
- Εισπνοή δηλητηριώδους σκόνης.

ΥΠΟΔΕΙΞΕΙΣ ΓΙΑ ΕΠΑΝΑΦΟΡΤΙΖΟΜΕΝΕΣ ΜΠΑΤΑΡΙΕΣ ΙΟΝΤΩΝ ΛΙΘΙΟΥ

Χρήση επαναφορτιζόμενων μπαταριών ιόντων λιθίου

Οι μη επαναφορτιζόμενες μπαταρίες δεν πρέπει να επαναφορτίζονται. Οι επαναφορτιζόμενες μπαταρίες πρέπει να αφαιρεθούν από τη συσκευή. Οι άδειες μπαταρίες πρέπει να αφαιρεθούν από τη συσκευή και να απορριφθούν με ασφάλεια. Αν αποθηκεύσετε τη συσκευή για ένα μεγαλύτερο χρονικό διάστημα, αφαιρέστε τις μπαταρίες.

Επαναφορτίζετε τις ανταλλακτικές μπαταρίες που δεν έχουν χρησιμοποιηθεί για μεγαλύτερο χρονικό διάστημα πριν τη χρήση.

Μια θερμοκρασία πάνω από 50°C μειώνει την ισχύ της ανταλλακτικής μπαταρίας. Αποφεύγετε τη θέρμανση για μεγαλύτερο χρονικό διάστημα από τον ήλιο ή τις συσκευές θέρμανσης.
Διατηρείτε τις επαφές σύνδεσης στο φορτιστή και στην ανταλλακτική μπαταρία καθαρές.
Για μια άριστη διάρκεια ζωής πρέπει μετά τη χρήση οι μπαταρίες να φορτιστούν πλήρως.
Για μια κατά το δυνατόν μεγάλη διάρκεια ζωής οι μπαταρίες μετά τη φόρτιση οφείλουν να αφαιρεθούν από το φορτιστή.

Για την αποθήκευση της μπαταρίας για διάστημα μεγαλύτερο των 30 ημερών:
Αποθηκεύετε τη μπαταρία περ. στους 27°C σε στεγνό χώρο.
Αποθηκεύετε τη μπαταρία περ. στο 30%-50% της κατάστασης φόρτισης.
Κάθε 6 μήνες φορτίζετε εκ νέου τη μπαταρία.

Προστασία υπερφόρτισης επαναφορτιζόμενων μπαταριών ιόντων λιθίου

Σε υπερφόρτωση της μπαταρίας από πολύ υψηλή κατανάλωση ρεύματος, π. χ. από ακραίες υψηλές ροπές περιστροφής, μπλοκάρισμα του τρυπανιού, δονείται το ηλεκτρικό εργαλείο για 5 δευτερόλεπτα, αναβοσβήνει η ένδειξη φόρτισης και το ηλεκτρικό εργαλείο απενεργοποιείται αυτόματα.

Για να πραγματοποιήσετε επαναφορά, αφαιρέστε το πακέτο συσσωρευτών από το εργαλείο και αντικαταστήστε το. Κάτω από ακραίες καταπονήσεις θερμαίνεται πάρα πολύ η μπαταρία. Στην περίπτωση αυτή αναβοσβήνουν όλες οι λάμπες της ένδειξης φόρτισης μέχρι να έχει κρυώσει η μπαταρία. Μετά το σβήσιμο της ένδειξης φόρτισης μπορεί να συνεχιστεί η συνεργασία.

Μεταφορά των μπαταριών ιόντων λιθίου

Οι μπαταρίες ιόντων λιθίου υπόκεινται στις απαιτήσεις των νομικών διατάξεων για την μεταφορά επικινδύνων εμπορευμάτων.

Η μεταφορά τέτοιων μπαταριών πρέπει να πραγματοποιείται τηρώντας τους τοπικούς, εθνικούς και διεθνής κανονισμούς και τις αντίστοιχες διατάξεις.

Επιτρέπεται η μεταφορά τέτοιων μπαταριών στο δρόμο χωρίς περαιτέρω απαιτήσεις.

Η εμπορική μεταφορά μπαταριών ιόντων λιθίου από εταιρείες μεταφορών υπόκειται στις απαιτήσεις των νομικών διατάξεων για την μεταφορά επικινδύνων εμπορευμάτων. Οι προετοιμασίες αποστολής και η μεταφορά πραγματοποιούνται αποκλειστικά από ειδικά εκπαιδευμένα πρόσωπα. Η συνολική διαδικασία συνοδεύεται από εξειδικευμένο προσωπικό.

Κατά τη μεταφορά μπαταριών ιόντων λιθίου πρέπει να προσέχετε τα εξής:

Φροντίστε τα σημεία επαφών να είναι προστατευμένα και μονωμένα ώστε να αποφευχθούν βραχυκυκλώματα.

Προσέξτε το πακέτο μπαταριών να είναι σταθερό μέσα στη συσκευασία και να μη γλιστρά. Η μεταφορά μπαταριών που παρουσιάζουν φθορές ή διαρροές δεν επιτρέπεται. Για περισσότερες πληροφορίες απευθυνθείτε στην εταιρεία μετάφορων.

ΣΥΝΤΗΡΗΣΗ ΚΑΙ ΚΑΘΑΡΙΣΜΟΣ

Διατηρείτε πάντοτε τις σχισμές εξαερισμού της μηχανής καθαρές.

ΣΥΝΤΗΡΗΣΗ

Χρησιμοποιείτε μόνο αξεσουάρ Milwaukee και ανταλλακτικά Milwaukee. Εξαρτήματα, που η αλλαγή τους δεν περιγράφεται, αντικαθιστώνται σε μια τεχνική υποστήριξη της Milwaukee (βλέπε φυλλάδιο εγγύηση/ διευθύνσεις τεχνικής υποστήριξης).

Όταν χρειάζεται, μπορείτε να ζητήσετε ένα σχέδιο συναρμολόγησης της συσκευής, δίνοντας τον τύπο της μηχανής και αριθμό στην πινακίδα ισχύος, από το κέντρο σέρβις ή απευθείας από τη φίρμα Techtronic Industries GmbH, Max-Eyth-Straße 10, 71364 Winnenden, Germany.

ΣΥΜΒΟΛΑ

	Παρακαλώ διαβάστε σχολαστικά τις οδηγίες χρήσης πριν από την έναρξη λειτουργίας.
	ΠΡΟΣΟΧΗ! ΠΡΟΕΙΔΟΠΟΙΗΣΗ! ΚΙΝΔΥΝΟΣ!
	Πριν από κάθε εργασία στη μηχανή αφαιρείτε την ανταλλακτική μπαταρία.
	Μην το χρησιμοποιείται κατά τη βροχόπτωση και μην το αφήνετε στη βροχή.
	Στις εργασίες με τη μηχανή φοράτε πάντοτε προστατευτικά γυαλιά.
	Φοράτε ωτοασπίδες.
	Να φοράτε κατάλληλη μάσκα προστασίας από σκόνη.
	Κρατήστε τους παρευρισκόμενους μακριά.
	Ηλεκτρικά μηχανήματα, μπαταρίες/συσσωρευτές δεν επιτρέπεται να απορρίπτονται μαζί με τα οικιακά απορρίμματα. Ηλεκτρικά μηχανήματα και συσσωρευτές συλλέγονται ξεχωριστά και παραδίδονται προς ανακύκλωση με τρόπο φιλικό προς το περιβάλλον σε επιχείρηση επεξεργασίας απορριμμάτων. Ενημερωθείτε από τις τοπικές υπηρεσίες ή από ειδικευμένους εμπόρους σχετικά με κέντρα ανακύκλωσης και συλλογής απορριμμάτων.
LWA 84 dB	Η εγγυημένη στάθμη θορύβου που αναφέρεται σε αυτή την ετικέτα είναι 84 dB.
n_0	Αριθμός στροφών χωρίς φορτίο
V	Τάση
⎓	Συνεχές ρεύμα
CE	Ευρωπαϊκό σήμα πιστότητας
UK CA	Βρετανικό σήμα πιστότητας
001	Ουκρανικό σήμα πιστότητας
EAC	Ευρασιατικό σήμα πιστότητας

TEKNIK VERILER	M12 BBL
Modeli	Akülü yaprak üfleme makinesi
Üretim numarası	4830 78 02 XXXXXX MJJJJ
Kartuş akü gerilimi	12 V ⎓
Puanlama gücü	240 W
Nominal giriş akımı	20 A
Boştaki devir sayısı 1 / 2	0 - 11.000 / 0 - 15.000 min^{-1}
Hava akımı hızı 1 / 2	0 - 128 / 0 - 177 km/h
Hava debisi 1 / 2	0 - 3,5 / 0 - 4,9 m^3/min
Ağırlığı ise EPTA-üretici 01/2014'e göre (Li-Ion 2,0 Ah ... 6,0 Ah)	1,85 ... 2,1 kg
Değişken şebeke akü	1,7 kg
Çalıştırılması için tavsiye edilen ortam sıcaklığı	-18 ... +50 °C
Tavsiye edilen güç paketleri	M12B...
Tavsiye edilen şarj aletleri	C12C; M12C4; M12-18...
Gürültü bilgileri: Ölçüm değerleri EN 50636-2-100 Annex CC e göre belirlenmektedir. Aletin, frekansa bağımlı uluslararası ses basıncı seviyesi değerlendirme eğrisi A'ya göre tipik gürültü seviyesi:	
Ses basıncı seviyesi / Tolerans K	73,0 dB (A) / 2,5 dB (A)
Akustik kapasite seviyesi / Tolerans K	82,9 dB (A) / 1,2 dB (A)
Koruyucu kulaklık kullanın!	
Vibrasyon bilgileri: Toplam titreşim değeri (üç yönün vektör toplamı) EN 50636-2-100 Annex BB'e göre belirlenmektedir:	
titreşim emisyon değeri a_h / Tolerans K	
Kulptaki titreşim	0,9 m/s^2 / 1,5 m/s^2

UYARI!

Bu bilgi formunda belirtilen titreşim ve gürültü düzeyi EN 50636-2-100 Annex BB uyarınca standart bir test yöntemine göre ölçülmüş olup, bir aleti diğeriyle karşılaştırmak için kullanılabilir. Bir maruz kalma ön değerlendirmesi için de kullanılabilir.

Beyan edilmiş titreşim ve gürültü emisyon değeri aletin ana uygulamalarını temsil eder. Ancak, alet farklı uygulamalar için veya farklı aksesuarla kullanılır ya da aletin bakımı yetersiz yapılırsa, titreşim ve gürültü emisyonu farklılık gösterebilir. Bu, toplam çalışma süresi boyunca maruz kalma seviyesini önemli ölçüde artırabilir.

Titreşim ve gürültüye maruz kalma seviyesi tahmininde, aletin kapalı olduğu veya çalıştığı, ancak aslında işini yapmadığı süreler de göz önünde bulundurulmalıdır. Bu, toplam çalışma süresi boyunca maruz kalma seviyesini önemli ölçüde azaltabilir.

Operatörü titreşim ve/veya gürültünün etkilerinden korumak için, aletin ve aksesuarların bakımını yapmak, elleri sıcak tutmak ve çalışma biçimlerini düzenlemek gibi ilave güvenlik önlemleri belirleyin.

⚠ UYARI! Kullanma kılavuzunu titizlikle okuyun ve cihazın kullanım elemanları ve usulüne uygun kullanımını öğrenin. Bütün uyarıları ve talimat hükümleini ileride kullanmak üzere saklayın.

AKÜLÜ YAPRAK ÜFLEME MAKINESI GÜVENLIK UYARILARI

Kullanım uyarıları

Kullanma kılavuzunu titizlikle okuyun ve cihazın kullanım elemanları ve usulüne uygun kullanımını öğrenin.

Cihazın kullanıcısı olarak başka kişiler ve onların mülkleri için oluşan kazalardan veya tehlikelerden sorumlu olduğunuzu unutmayın.

Hazırlık

Cihazı kullanırken daima koruyucu bir kulaklık ve koruyucu bir gözlük takın.

Cihazı kullanırken daima sağlam ayakkabılar ve uzun pantolon giyin. Yaprak üfleme makinesini yalın ayak veya açık ayakkabılarla kullanmayın. Bol giysiler veya sarkan kordonları veya şeritleri olan başka giysiler giymeyin.

Makinenin içine çekilebilen bol giysiler giymeyin veya takılar takmayın. Uzun saçlarınızı hava giriş deliklerinden uzak tutun.

Makineyi tavsiye edilen duruş şeklinde ve sadece sağlam ve düz bir yüzey üzerinde kullanın.

Cihazı taş döşenmiş veya çakıllı taşlar üzerinde kullanmayın, çünkü etrafa savrulan malzemeler yaralanmalara neden olabilir.

Çalışma

Yakınınızda başkaları, özellikle çocuklar veya evcil hayvanlar varken bahçe aletini hiçbir zaman çalıştırmayın.

Makineyi kumanda ederken daima dışarı atma bölmesinden uzak durun.

Makine tıkandığında, temizlenmesinden önce değiştirilebilir akünün çıkartılması gerekmektedir.

Makineyi asla arızalı kapaklar veya koruyucu düzeneklerle (örn. kir tutucu) çalıştırmayın.

Makineyi kapatın ve değiştirilebilir aküyü çıkartın. Aşağıdaki durumlarda bütün hareketli parçalardan uzak durun:

- makinenin yanında ayrıldığınızda;
- kirleri ve tıkanıklıkları giderdiğinizde;
- makine üzerinde kontrol ve temizlik işleri yaptırdığınızda.

Yaprak üfleme makinesi emdirmek için kullanılamaz!

Sıcak, yanıcı veya patlayıcı malzemeleri üfleyerek toplamayınız.

Bahçe aletini sadece gün ışığında veya iyi aydınlatma koşullarında kullanın.

Özellikle eğimli zeminlerde güvenli şekilde durmaya dikkat edin.

Asla yakındaki kişilerin durdukları yöne doğru üflemeyiniz. Üzerine boru takılı olmadığında makineyle çalışmayınız.

Sadece normal yürüyün, asla koşmayın.

Bütün soğutma havası deliklerinde kir olmamasına dikkat ediniz.

Çalışırken yakınınızda bulunan kişilerin etrafa savrulabilicek yabancı cisimler tarafından yaralanmaması için gerekli önlemleri alın.

Sıvılar emdirmeyiniz!

Fazla dışarı uzanmayınız ve her zaman dengeli durunuz.

Eğer ürün düşerse, ağır darbe alırsa veya anormal şekilde titremeye başlarsa ürünü derhal durdurun ve hasara karşı inceleyin veya titreşimin nedenini belirleyin.

Her tür hasar yetkili servis merkezi tarafından uygun şekilde onarılmalı veya değiştirilmelidir.

Yağmurlu havada kullanmayın ve yağmura maruz bırakmayın.

Bakım ve muhafaza etme

Bir aksesuarın bakımını ve kontrolünü yapmadan, bunu muhafaza etmeden veya değiştirmeden önce değiştirilebilir akküyü çıkartın ve bütün hareketli parçaların durmuş olmasından emin olun. Kontrolleri ve ayarları yapmadan önce makinenin soğumasını bekleyin. Makinenin bakımını iyi yapın ve makineyi temiz tutun.

Kuru ve çocukların erişemeyeceği bir yerde muhafaza edin.

Muhafaza etmeden önce her zaman makinenin soğumasını bekleyin.

Yaprak üfleme makinesinde değişiklikler yapmayınız. İzin verilmeyen değişiklikler yaprak üfleme makinesinin güvenliğini etkileyebilir ve aşırı ses ve titreşime neden olabilir.

Çit kesme makinesini güvenli bir durumda kullanabilmek için bütün somunların, cıvataların ve pimlerin yerlerine iyice oturmasını sağlayın.

Bahçe aletini kontrol edin ve güvenlik önlemi olarak aşınmış veya hasar görmüş parçaları değiştirin.

Güvenlikle ilgili nedenlerden dolayı aşınmış veya hasarları parçaların değiştirilmesi gerekmektedir. Sadece orijinal yedek parçalar ve aksesuarlar kullanın.

Koruyucu tertibatı asla devre dışı bırakmaya çalışmayın.

EK GÜVENLIK VE ÇALIŞMA TALIMATLARI

Bu cihaz 8 yaşından küçük çocuklar, sınırlı fiziksel, zihinsel ve duygusal yeteneklere sahip kişiler ve eksik tecrübe veya bilgi sahibi kişiler tarafından ancak sorumlu bir kişinin denetimi altında olmaları veya kendilerine cihazın güvenli kullanımı ve ortaya çıkabilecek tehlikeler hakkında bilgi verilmiş olması durumunda kullanılabilir. Çocuklar cihazla oynamamalıdır. Temizlik ve kullanıcı bakımı çocuklar tarafından yapılamaz.

Aletin kendinde bir çalışma yapmadan önce kartuş aküyü çıkarın. Kullanılmış kartuş aküleri ateşe veya ev çöplerine atmayın. Milwaukee, kartuş akülerin çevreye zarar vermeyecek biçimde tasfiye edilmesine olanak sağlayan hizmet sunar; lütfen bu konuda yetkili satıcınızdan bilgi alın. Kartuş aküleri metal parça veya eşyalarla birlikte saklamayın (kısa devre tehlikesi). M12 sistemli kartuş aküleri sadece M12 sistemli şarj cihazları ile şarj edin. Başka sistemli aküleri şarj etmeyin.

Aşırı zorlanma veya aşırı ısınma sonucu hasar gören kartuş akülerden batarya sıvısı dışarı akabilir.

Batarya sıvısı ile temasa gelen yeri hemen bol su ve sabunla yıkayın. Batarya sıvısı gözünüze kaçacak olursa en azından 10 dakika yıkayın ve zaman geçirmeden bir hekime başvurun.

KULLANIM

Akülü yaprak üfleme makinesi kir ve yaprakların üflenmesi içindir.

Aleti belirtilen kullanım amaçları dışında herhangi bir başka amaç için kullanmayın.

KALAN TEHLIKELER

Usulüne uygun kullanım durumunda da bütün kalan riskler ortadan kaldırılamaz. Kullanım sırasında, kullanıcının özellikle dikkat etmesi gerektiği aşağıdaki tehlikeler oluşabilir:

- Titreşimden dolayı oluşan yaralanmalar. Cihazı bunun için öngörülen kulplardan tutun ve çalışma ve maruz kalam sürelerini sınırlandırın.
- Gürültü yükü işitme zararlarına neden olabilir. Kulaklık takın ve maruz kalma süresini sınırlandırın.
- Kir parçacıklarından dolayı oluşan göz yaralanmaları. Daima koruyucu gözlük, sağlam uzun pantolon, eldiven ve sağlama ayakkabılar giyiniz.
- Zehirli tozların solunması.

LITYUM IYON PILLER IÇIN AÇIKLAMALAR

Lityum iyon pillerin kullanılması

Şarj edilemez piller şarj edilmemelidir. Şarj edilebilir pillerin şarj ettirmeden önce cihazdan çıkartılması gerekmektedir. Boşalan pillerin cihazdan çıkartılması ve güvenli şekilde bertaraf edilmesi gerekmektedir. Cihaz uzun süre depolanacaksa, içindeki piller çıkartılmalıdır.

Uzun süre kullanım dışı kalmış kartuş aküleri kullanmadan önce şarj edin.

50°C üzerindeki sıcaklıklar kartuş akünün performansını düşürür. Akünün güneş ışığı veya mekân sıcaklığı altında uzun süre ısınmamasına dikkat edin.
Şarj cihazı ve kartuş aküdeki bağlantı kontaklarını temiz tutun.
Akünün ömrünün mükemmel bir şekilde uzun olması için kullandıktan sonra tamamen doldurulması gerekir.
Ömrünün mümkün olduğu kadar uzun olması için akülerin yükleme yapıldıktan sonra doldurma cihazından uzaklaştırılması gerekir.

Akünün 30 günden daha fazla depolanması halinde:
Aküyü takriben 27°C'de kuru olarak depolayın.
Aküyü yükleme durumunun takriben % 30 - %50 olarak depolayın.
Aküyü her 6 ay yeniden doldurun.

Lityum iyon pillerin aşırı pil şarj koruması

Pek fazla elektrik tüketiminden dolayı, örneğin aşırı fazla devir momentleri, aniden durma veya kısa devre gibi aküye aşırı yüklenme durumunda elektro cihazı 5 saniye titreşir, yükleme göstergesi yanıp söner ve elektro cihaz kendiliğinden durur.

Sıfırlamak için pil paketini aletten çıkarıp yeniden takın. Akü aşırı yüklenmeden dolayı fazla ısınır. Bu durumda akü soğuyana kadar yükleme göstergesinin bütün lambaları yanıp söner. Gösterge lambalarının sönmesinden sonra tekrar çalışmaya devam edilebilir.

Lityum iyon pillerin taşınması

Lityum iyon piller tehlikeli madde taşımacılığı hakkındaki yasal hükümler tabidir.

Bu piller, bölgesel, ulusal ve uluslararası yönetmeliklere ve hükümlere uyularak taşınmak zorundadır.

Tüketiciler bu pilleri herhangi bir özel şart aranmaksızın karayoluyla taşıyabilirler.

Lityum iyon pillerin nakliye şirketleri tarafından ticari taşımacılığı için tehlikeli madde taşımacılığının hükümleri geçerlidir. Sevk hazırlığı ve taşıma sadece ilgili eğitimi görmüş personel tarafından gerçekleştirilebilir.

Bütün süreç uzmanca bir refakatçilik altında gerçekleştirilmek zorundadır.

Pillerin taşınması sırasında aşağıdaki hususlara dikkat edilmesi gerekmektedir:

Kısa devre oluşmasını önlemek için kontakların korunmuş ve izole edilmiş olmasını sağlayınız.

Pil paketinin ambalajı içinde kaymamasına dikkat ediniz. Hasarlı veya akmış pillerin taşınması yasaktır. Ayrıca bilgiler için nakliye şirketinize başvurunuz.

TEMIZLENMESI

Aletin havalandırma aralıklarını daima temiz tutun.

BAKIM

Sadece Milwauke aksesuarı ve yedek parçası kullanın. Nasıl değiştirileceği açıklanmamış olan yapı parçalarını bir Milwauke müşteri servisinde değiştirin (Garanti ve servis adresi broşürüne dikkat edin).

Gerektiği takdirde aletin dağınık görünüş şeması, alet tipinin ve tip etiketi üzerindeki sayının bildirilmesi koşuluyla müşteri servisinden veya doğrudan Techtronic Industries GmbH, Max-Eyth-Straße 10, 71364 Winnenden, Germany adresinden istenebilir.

SEMBOLLER

	Lütfen aleti çalıştırmadan önce kullanma kılavuzunu dikkatli biçimde okuyun.
	DİKKAT! UYARI! TEHLİKE!
	Aletin kendinde bir çalışma yapmadan önce kartuş aküyü çıkarın.
	Yağmurlu havada kullanmayın ve yağmura maruz bırakmayın.
	Aletle çalışırken daima koruyucu gözlük kullanın.
	Koruyucu kulaklık kullanın.
	Uygun bir koruyucu toz maskesi kullanın
	Çevredekileri uzak tutun.
	Elektrikli cihazların, pillerin/akülerin evsel atıklarla birlikte bertaraf edilmesi yasaktır. Elektrikli cihazlar ve aküler ayrılarak biriktirilmeli ve çevreye zarar vermeden bertaraf edilmeleri için bir atık değerlendirme tesisine götürülmelidirler. Yerel makamlara veya satıcınıza geri dönüşüm tesisleri ve atık toplama merkezlerinin yerlerini danışınız.
LWA 84dB	Bu levhada gösterilen garanti edilmiş ses güç seviyesi 84 dB.

n_0	Boştaki devir sayısı
V	Voltaj
⎓	Doğru akım
CE	Avrupa uyumluluk işareti
UK CA	Britanya uyumluluk işareti
001	Ukrayna uyumluluk işareti
EAC	Avrasya uyumluluk işareti

TECHNICKÁ DATA	M12 BBL
Typ	Akumulátorový fukar listí
Výrobní číslo	4830 78 02 XXXXXX MJJJJ
Napětí výměnného akumulátoru	12 V ⎓
Jmenovitý výkon	240 W
Jmenovitý vstupní výkon	20 A
Volnoběžné otáčky 1 / 2	0 - 11.000 / 0 - 15.000 min^{-1}
Rychlost vzduchového proudu 1 / 2	0 - 128 / 0 - 177 km/h
Průtokové množství vzduchu 1 / 2	0 - 3,5 / 0 - 4,9 m^3/min
Hmotnost podle prováděcího předpisu EPTA 01/2014 (Li-Ion 2,0 Ah ... 6,0 Ah)	1,85 ... 2,1 kg
Hmotnost bez aku	1,7 kg
Doporučená teplota okolí pro provoz	-18 ... +50 °C
Doporučené akupaky	M12B...
Doporučené nabíječky	C12C; M12C4; M12-18...
Informace o hluku: Naměřené hodnoty odpovídají EN 50636-2-100 Annex CC. V třídě A posuzovaná hladina hluku přístroje činí typicky:	
Hladina akustického tlaku / Kolísavost K	73,0 dB (A) / 2,5 dB (A)
Hladina akustického výkonu / Kolísavost K	82,9 dB (A) / 1,2 dB (A)
Používejte chrániče sluchu !	
Informace o vibracích: Celkové hodnoty vibrací (vektorový součet tří směrů) zjištěnéve smyslu EN 50636-2-100 Annex BB.	
Hodnota vibračních emisí a_h / Kolísavost K	
Vibrování držadla	0,9 m/s^2 / 1,5 m/s^2

VAROVÁNI!

Hladina vibrací a emisí hluku uvedená v tomto informačním listu byla měřena v souladu se standardizovanou zkouškou uvedenou v normě EN 50636-2-100 Annex BB a může být použita ke srovnání jednoho nástroje s jiným. Může být použita k předběžnému posouzení expozice.

Deklarovaná úroveň vibrací a emisí hluku představuje hlavní použití nástroje. Pokud se však nástroj používá pro různé aplikace, s různým příslušenstvím nebo s nedostatečnou údržbou, mohou se vibrace a emise hluku lišit. To může výrazně zvýšit úroveň expozice v průběhu celé pracovní doby.

Odhad úrovně expozice vibracím a hluku by měl také vzít v úvahu dobu, kdy je nástroj vypnutý nebo když běží, ale ve skutečnosti neprovádí úlohu. To může výrazně snížit úroveň expozice v průběhu celé pracovní doby.

Identifikujte dodatečná bezpečnostní opatření k ochraně pracovníka obsluhy před účinky vibrací a/nebo hluku, například: údržba nástroje a příslušenství, udržování rukou v teple, organizace pracovních schémat.

⚠ VAROVÁNI! Přečtěte si pečlivě tento návod k obsluze a seznamte se s odbornou obsluhou přístroje. Všechna varovná upozornění a pokyny do budoucna uschovejte.

BEZPEČNOSTNÍ POKYNY PRO AKUMULÁTOROVÝ FUKAR LISTÍ

Pokyny pro obsluhu

Přečtěte si pečlivě tento návod k obsluze a seznamte se s odbornou obsluhou přístroje.

Myslete na to, že jako obsluha přístroje máte zodpovědnost za úrazy nebo rizika, která při používání přístroje vzniknou pro jiné osoby nebo jejich vlastnictví.

Příprava

Při používání přístroje noste vždy ochranu sluchu a ochranné brýle.

Během používání přístroje noste vždy pevnou obuv a dlouhé kalhoty. Fukar listí nepoužívejte naboso nebo s otevřenou obuví. Nenoste volný oděv nebo jiné části oblečení s visícími šňůrkami nebo pásky.

Nenoste volný oděv nebo ozdobné doplňky, které se mohou nasát. Dlouhé vlasy udržujte mimo dosah otvorů pro vstup vzduchu.

Stroj držte doporučeným způsobem a používejte jej pouze na pevném, rovném podkladu.

Nepoužívejte přístroj na dlažbě nebo štěrkové zemi, protože rozvířený materiál by mohl způsobit poranění.

Provoz

Zahradní nářadí nikdy neprovozujte, zatímco se v bezprostřední blízkosti zdržují osoby, zejména děti, nebo domácí zvířata.

Při obsluze stroje se držte mimo dosah vyhazovací oblasti.

Když je stroj ucpaný, před čištěním je nutné vyjmout výměnný akumulátor.

Nikdy neprovozujte stroj s vadnými kryty nebo ochranným zařízením (např. lapače špíny).

Vypněte stroj a vyjměte výměnný akumulátor. Ujistěte se, že se zastavily všechny pohyblivé díly dříve než

- opustíte stroj;
- odstraníte nečistoty a ucpání;
- vykonáte kontrolní a čisticí práce na stroji.

Fukar listí se nesmí používat na vysávání!

Nesfoukávejte dohromady horké, hořlavé nebo výbušné materiály.

Zahradní nářadí používejte pouze za denního světla nebo dobrého umělého osvětlení.

Zejména v polohách na svahu dávejte pozor na bezpečné postavení.

Nikdy nefoukejte do směru osob stojících v blízkosti. Nikdy nepracujte bez nasunuté trubky.

Vždy jen choďte, nikdy neběžte.

Všechny otvory pro vstup chladicího vzduchu udržujte čisté.

Dbejte na to, aby osoby stojící v blízkosti nebyly poraněny odmrštěnými cizími tělesy.

Nevysávejte žádné kapaliny!

Nenaklánějte se příliš a stále udržujte rovnováhu.

Pokud začne po pádu, silných nárazech nástroj nenormálně vibrovat, zastavte nástroj a ihned zjistěte příčinu vibrací a rozsah škod. Pokud je nějaká část poškozena, musí se nechat řádně opravit nebo vyměnit pověřeným servisním střediskem.

Nepoužívejte při dešti a nenechte ležet v dešti.

Údržba a skladování

Před údržbou, inspekcí, uskladněním nebo výměnou dílu příslušenství vyjměte výměnný akumulátor a ujistěte se, že všechny pohyblivé díly stojí. Před vykonáním inspekcí a nastavení nechte stroj vychladnout. Stroj dobře ošetřujte a udržujte jej čistý.

Uschovejte jej na suchém místě a mimo dosah dětí.

Stroj před uskladněním nechte vždy nejdříve vychladnout.

Na fukaru na listí neprovádějte žádné změny. Nepřípustné změny mohou omezit bezpečnost fukaru na listí a může to vést k zesílení hluku a vibrací.

Zajistěte pevné usazení všech matic, čepů a šroubů, aby byl zaručen bezpečný pracovní stav zahradního nářadí.

Zahradní nářadí kontrolujte a opotřebované nebo poškozené díly pro jistotu nahraďte.

Z bezpečnostních důvodů je nutné opotřebované nebo poškozené díly vyměnit. Používejte pouze originální náhradní díly a příslušenství.

Nikdy se nepokoušejte přemostit ochranné zařízení.

DALŠÍ BEZPEČNOSTNÍ A PRACOVNÍ POKYNY

Přístroj smějí používat děti starší než 8 let a osoby se sníženými psychickými, smyslovými nebo mentálními schopnostmi nebo s nedostatkem zkušeností a / nebo vědomostí jen tehdy, pokud jsou pod dohledem nebo jestliže byly poučeny o bezpečném používání přístroje a jestli pochopily nebezpečí, která z toho vyplývají. Děti si nesmí s přístrojem hrát. Čištění a údržbu přístroje nesmí děti vykonávat bez dozoru.

Před zahájením veškerých prací na vrtacím šroubováku vyjmout výměnný akumulátor. Použité nevyhazujte do domovního odpadu nebo do ohně. Milwaukee nabízí ekologickou likvidaci starých článků, ptejte se u vašeho obchodníka s nářadím. Náhradní akumulátor neskladujte s kovovými předměty, nebezpečí zkratu. Akumulátor systému M12 nabíjejte pouze nabíječkou systému M12. Nenabíjejte akumulátory jiných systémů.

Při extrémní zátěži či vysoké teplotě může z akumulátoru vytékat kapalina. Při zasažení touto kapalinou okamžitě zasažená místa omyjte vodou a mýdlem.

Při zasažení očí okamžitě důkladně po dobu alespoň 10min.omývat a neodkladně vyhledat lékaře.

OBLAST VYUŽITÍ

Akumulátorový fukar listí slouží k foukání špíny a listí.

Nepoužívejte výrobek jiným způsobem, než jaký je uveden pro zamýšlené použití.

ZBÝVAJÍCÍ RIZIKA

Ani při řádném používání není možné vyloučit všechna zbývající rizika. Při používání mohou vzniknout níže uvedená rizika, na která by měla obsluha dávat zvlášť pozor:

- Poranění způsobená vibrací. Přístroj držte pouze za určená držadla a omezte čas práce a expozice.
- Zatížení hlukem může vést k poškození sluchu. Noste ochranu sluchu a omezte dobu expozice.
- Poranění očí způsobená částečkami nečistot. Noste vždy ochranné brýle, pevné dlouhé kalhoty, rukavice a pevnou obuv.
- Vdechnutí jedovatých druhů prachu.

UPOZORNĚNÍ NA LITHIUM-IONTOVÉ BATERIE

Použití lithium-iontových baterií

Nedobíjecí baterie se nesmí dobíjet. Dobíjecí baterie je nutné před nabíjením vyjmout z přístroje. Prázdné baterie se musí vyjmout z přístroje a bezpečně zlikvidovat. Pokud se má přístroj na delší čas uskladnit, měly by se z něj vyjmout baterie.

Déle nepoužívané akumulátory je nutné před použitím znovu nabít.

Teplota přes 50°C snižuje výkon akumulátoru. Chraňte před dlouhým přehříváním na slunci či u topení.
Kontakty nabíječky a akumulátoru udržujte v čistotě.
Pro optimální životnost je nutné akumulátory po použití plně dobít.
K zabezpečení dlouhé životnosti by se akumulátory měly po nabití vyjmout z nabíječky.

Při skladování akumulátoru po dobu delší než 30 dní:
Skladujte akumulátor v suchu při cca 27°C.
Skladujte akumulátor při cca 30%-50% nabíjecí kapacity.
Opakujte nabíjení akumulátoru každých 6 měsíců.

Ochrana proti přetížení u lithium-iontových baterií

Při přetížení akumulátoru příliš vysokou spotřebou proudu, například při extrémně vysokém kroutícím momentu, začne elektrické nářadí po dobu 5 sekund vibrovat, indikátor dobíjení začne blikat a motor se následně samočinně vypne.

K resetování vyjměte baterii z nástroje a znovu dejte na své místo. Při extrémním zatížení dochází k příliš vysokému ohřevu akumulátoru. V tomto případě začnou blikat všechny kontrolky indikátoru dobíjení a blikají tak dlouho, dokud se akumulátor opět neochladí. V okamžiku, kdy indikátor dobíjení přestane blikat, je možné v práci opět pokračovat.

Přeprava lithium-iontových baterií

Lithium-iontové baterie spadají podle zákonných ustanovení pod přepravu nebezpečného nákladu.

Přeprava těchto baterií se musí realizovat s dodržováním lokálních, vnitrostátních a mezinárodních předpisů a ustanovení.

Spotřebitelé mohou tyto baterie bez problémů přepravovat po komunikacích.

Komerční přeprava lithium-iontových baterií prostřednictvím přepravních firem podléhá ustanovením o přepravě nebezpečného nákladu. Přípravu k vyexpedování a samotnou přepravu smějí vykonávat jen příslušně vyškolené osoby. Na celý proces se musí odborně dohlížet.

Při přepravě baterií je třeba dodržovat následující:

Zajistěte, aby kontakty byly chráněné a izolované, aby se zamezilo zkratům.

Dávejte pozor na to, aby se svazek baterií v rámci balení nemohl sesmeknout. Poškozené a vyteklé baterie se nesmějí přepravovat. Ohledně dalších informací se obraťte na vaši přepravní firmu.

ČIŠTĚNÍ

Větrací štěrbiny nářadí udržujeme stále čisté.

ÚDRŽBA

Používat výhradně příslušenství Milwaukee a náhradní díly Milwaukee. Díly jejichž výměny nebyla popsána, nechte vyměnit v autorizovaném servisu (viz."Záruky / Seznam servisních míst)

Při potřebě podrobného rozkresu konstrukce, oslovte informací o typu a čísle přímo servis a nebo výrobce, Techtronic Industries GmbH, Max-Eyth-Straße 10, 71364 Winnenden, Germany.

SYMBOLY

	Před spuštěnám stroje si pečlivě pročtěte návod k používání.
	POZOR! VAROVÁN! NEBEZPEČÍ!
	Před zahájením veškerých prací na vrtacím šroubováku vyjmout výměnný akumulátor.
	Nepoužívejte při dešti a nenechte ležet v dešti.
	Při práci se strojem neustále nosit ochranné brýle.
	Používejte chrániče sluchu.
	Používejte při práci vhodnou ochranou masku.
	Udržujte kolemjdoucí pryč.
	Elektrická zařízení, baterie/akumulátory se nesmí likvidovat společně s odpadem z domácností. Elektrická zařízení, baterie/akumulátory je třeba sbírat odděleně a odevzdat je v recyklačním podniku na ekologickou likvidaci. Na místních úřadech nebo u vašeho specializovaného prodejce se informujte na recyklační podniky a sběrné dvory.
LWA 84 dB	Zaručená hladina akustického výkonu uvedená na tomto štítku je 84 dB.
n_0	Volnoběžné otáčky
V	napětí
⎓	Stejnosměrný proud
CE	Značka shody v Evropě
UK CA	Značka shody v Británii
001	Značka shody na Ukrajině
EAC	Značka shody pro oblast Eurasie

TECHNICKÉ ÚDAJE	M12 BBL
Typ	Akumulátorový fúkač lístia
Výrobné číslo	4830 78 02 XXXXXX MJJJJ
Napätie výmenného akumulátora	12 V ⎓
Menovitý výkon	240 W
Menovitý vstupný výkon	20 A
Otáčky naprázdno 1 / 2	0 - 11.000 / 0 - 15.000 min^{-1}
Rýchlosť vzduchového prúdu 1 / 2	0 - 128 / 0 - 177 km/h
Prietokové množstvo vzduchu 1 / 2	0 - 3,5 / 0 - 4,9 m^3/min
Hmotnosť podľa vykonávacieho predpisu EPTA 01/2014 (Li-Ion 2,0 Ah ... 6,0 Ah)	1,85 ... 2,1 kg
Hmotnosť bez aku	1,7 kg
Odporúčaná teplota okolia pre prevádzku	-18 ... +50 °C
Odporúčané akupaky	M12B...
Odporúčané nabíjačky	C12C; M12C4; M12-18...
Informácia o hluku: Namerané hodnoty určené v súlade s EN 50636-2-100 Annex CC. V triede A posudzovaná hladina hluku prístroja činí typicky:	
Hladina akustického tlaku / Kolísavosť K	73,0 dB (A) / 2,5 dB (A)
Hladina akustického výkonu / Kolísavosť K	82,9 dB (A) / 1,2 dB (A)
Používajte ochranu sluchu!	
Informácie o vibráciách: Celkové hodnoty vibrácií (vektorový súčet troch smerov) zistenév zmysle EN 50636-2-100 Annex BB.	
Hodnota vibračných emisií a_h / Kolísavosť K	
Vibrovanie držadla	0,9 m/s^2 / 1,5 m/s^2

POZOR!

Úroveň vibrácií a emisií hluku uvedená v tomto informačnom liste bola meraná v súlade so štandardizovanou skúškou uvedenou v EN 50636-2-100 Annex BB a môže sa použiť na porovnanie jedného nástroja s druhým. Môže sa použiť v predbežnom posúdení expozície.

Deklarovaná úroveň vibrácií a emisií hluku predstavuje hlavné aplikácie nástroja. Ak sa však nástroj používa pre rôzne aplikácie, s rôznym príslušenstvom alebo s nedostatočnou údržbou, môžu sa vibrácie a emisie hluku líšiť. To môže výrazne zvýšiť úroveň expozície počas celej pracovnej doby.

Odhad úrovne expozície vibráciám a hluku by mal tiež brať do úvahy časy, keď je nástroj vypnutý alebo keď beží, ale v skutočnosti nevykonáva prácu. To môže výrazne znížiť úroveň expozície počas celej pracovnej doby.

Identifikujte dodatočné bezpečnostné opatrenia na ochranu pracovníka obsluhy pred účinkami vibrácií a/alebo hluku, ako je: údržba nástroja a príslušenstva, udržanie teplých rúk, organizácia pracovných schém.

⚠ POZOR! Prečítajte si starostlivo tento návod na obsluhu a oboznámte sa s odbornou obsluhou prístroja. Tieto Výstražné upozornenia a bezpečnostné pokyny starostlivo uschovajte na budúce použitie.

BEZPEČNOSTNÉ POKYNY PRE AKUMULÁTOROVÝ FÚKAČ LÍSTIA

Pokyny pre obsluhu

Prečítajte si starostlivo tento návod na obsluhu a oboznámte sa s odbornou obsluhou prístroja.

Myslite na to, že ako obsluha prístroja máte zodpovednosť za úrazy alebo nebezpečenstvá, ktoré vzniknú pri používaní pre iné osoby alebo ich vlastníctvo.

Príprava

Pri používaní prístroja noste vždy ochranu sluchu a ochranné okuliare.

Počas používania prístroja noste vždy pevnú obuv a dlhé nohavice. Fúkač lístia nepoužívajte naboso alebo s otvorenými topánkami. Nenoste voľne sediace oblečenie alebo iné kusy oblečenia s visiacimi šnúrkami alebo páskami.

Nenoste voľne sediace oblečenie alebo ozdoby, ktoré sa môžu nasať. Dlhé vlasy držte mimo dosahu otvorov pre vstup vzduchu.

Stroj používajte v odporúčanom držaní a iba na pevnom, rovnom podklade.

Nepoužívajte prístroj na dlažbe alebo štrkovej zemi, pretože rozvírený materiál by mohol spôsobiť poranenia.

Prevádzka

Nikdy nepoužívajte toto záhradnícke náradie vtedy, keď sa v bezprostrednej blízkosti zdržiavajú nejaké osoby, predovšetkým deti, alebo domáce zvieratá.

Pri obsluhe stroja sa držte mimo dosahu vyhadzovacej oblasti.

Keď je stroj upchaný, pred čistením treba vybrať výmenný akumulátor.

Nikdy neprevádzkujte stroj s chybnými krytmi alebo ochrannými zariadeniami (napr. lapače špiny).

Vypnite stroj a vyberte výmenný akumulátor. Uistite sa, že sa zastavili všetky pohyblivé diely skôr ako

- opustíte stroj;
- odstránite nečistoty a upchania;
- vykonáte kontrolné a čistiace práce na stroji.

Fúkač lístia sa nesmie používať na vysávanie!

Nesfukujte dohromady horúce, horľavé alebo výbušné materiály.

Používajte toto záhradnícke náradie len za denného svetla alebo pri dobrom umelom svetle.

Predovšetkým v polohách na svahu dávajte pozor na bezpečné postavenie.

Nikdy nefúkajte do smeru osôb stojacich v blízkosti. Nikdy nepracujte bez nasunutej rúry.

Vždy iba choďte, nikdy nebežte.

Všetky otvory na vstup chladiaceho vzduchu udržiavajte čisté.

Dávajte pozor na to, aby ste pri práci nezranili blízko stojace osoby odletujúcimi cudzími telieskami.

Nevysávajte žiadne kvapaliny!

Nenakláňajte sa príliš a stále udržiavajte rovnováhu.

Ak zariadenie spadne, utrpí silný náraz alebo začne neštandardne vibrovať, okamžite zariadenie zastavte s skontrolujte, či nedošlo k poškodeniu alebo zistite príčinu vibrácií Akékoľvek poškodenie sa musí náležite opraviť alebo vymeniť v autorizovanom servisnom centre.

Nepoužívajte pri daždi a nenechajte ležať v daždi.

Údržba a skladovanie

Pred údržbou, inšpekciou, uskladnením alebo výmenou dielu príslušenstva vyberte výmenný akumulátor a uistite sa, že všetky pohyblivé diely stoja. Pred vykonaním inšpekcií a nastavení nechajte stroj vychladnúť. Stroj dobre ošetrujte a udržiavajte ho čistý.

Uschovajte ho na suchom mieste a mimo dosahu detí.

Stroj pred uskladnením nechajte vždy najprv vychladnúť.

Na fúkači lístia neuskutočňujte žiadne zmeny. Neprípustné zmeny môžu obmedziť bezpečnosť fúkača lístia a môže to viesť k zosilneniu hluku a vibrácií.

Postarajte sa o to, aby boli všetky matice, zavŕtané skrutky a ostatné skrutky dobre utiahnuté, aby bol zaručený bezpečný prevádzkový stav záhradníckeho náradia.

Kontrolujte pravidelne svoje záhradnícke náradie a keď zistíte, že niektoré súčiastky sú opotrebované alebo poškodené, preventívne ich kvôli vlastnej bezpečnosti vymeňte.

Z bezpečnostných dôvodov treba opotrebované alebo poškodené diely vymeniť. Používajte iba originálne náhradné diely a príslušenstvo.

Nikdy sa nepokúšajte premosťovať ochranné zariadenie.

ĎALŠIE BEZPEČNOSTNÉ A PRACOVNÉ POKYNY

Prístroj smú používať deti staršie ako 8 rokov a osoby so zníženými psychickými, zmyslovými alebo mentálnymi schopnosťami alebo s nedostatkom skúseností a / alebo vedomostí len vtedy, pokiaľ sú pod dohľadom alebo ak boli poučení o bezpečnom používaní prístroja a ak pochopili nebezpečenstvá z toho vyplývajúce. Deti sa nesmú s prístrojom hrať. Čistenie a údržbu prístroja nesmú deti vykonávať bez dozoru.

Pred každou prácou na stroji výmenný akumulátor vytiahnuť. Opotrebované výmenné akumulátory nezahadzujte do ohňa alebo medzi domový odpad. Milwaukee ponúka likvidáciu starých výmenných akumulátorov, ktorá je v súlade s ochranou životného prostredia; informujte sa u Vášho predajcu. Výmenné akumulátory neskladovať spolu s kovovými predmetmi (nebezpečenstvo skratu). Výmenné akumulátory systému M12 nabíjať len nabíjacími zariadeniami systému M12.

Akumulátory iných systémov týmto zariadením nenabíjať .

Pri extrémnych záťažiach alebo extrémnych teplotách môže dôjsť k vytekaniu batériovej tekutiny z poškodeného výmenného akumulátora. Ak dôjte ku kontaktu pokožky s roztokom, postihnuté miesto umyť vodou a mydlom. Ak sa roztok dostane do očí, okamžite ich dôkladne vypláchnuť po dobu min. 10 min a bezodkladne vyhľadať lekára.

POUŽITIE PODĽA PREDPISOV

Akumulátorový fúkač lístia slúži na fúkanie špiny a lístia.

Nepoužívajte výrobok iným spôsobom, než aký je uvedený pre zamýšľané použitie.

ZVYŠKOVÉ RIZIKÁ

Aj pri riadnom používaní nie je možné vylúčiť všetky zvyškové riziká. Pri používaní môžu vzniknúť nasledovné nebezpečenstvá, na ktoré by mala obsluha dávať zvlášť pozor:

- Poranenia spôsobené vibráciou. Prístroj držte iba za určené držadlá a obmedzte čas práce a expozície.
- Zaťaženie hlukom môže viesť k poškodeniam sluchu. Noste ochranu sluchu a obmedzte dobu expozície.
- Poranenia očí spôsobené čiastočkami nečistôt. Noste vždy ochranné okuliare, pevné dlhé nohavice, rukavice a pevnú obuv.
- Vdýchnutie jedovatých druhov prachu.

UPOZORNENIE NA LÍTIUM-IÓNOVÉ BATÉRIE

Použitie lítium-iónových batérií

Nedobíjateľné batérie sa nesmú dobíjať. Dobíjateľné batérie treba pred nabíjaním odstrániť z prístroja. Prázdne batérie sa musia odstrániť z prístroja a bezpečne zlikvidovať. Ak sa má prístroj na dlhší čas uskladniť, mali by sa z neho vybrať batérie.

Dlhší čas nepoužívané výmenné akumulátory pred použitím dobiť.

Teplota vyššia ako 50°C znižuje výkon výmenného akumulátora. Zabráňte dlhšiemu ohriatiu slnkom alebo kúrením.
Pripájacie kontakty na nabíjacom zariadení a výmennom akumulátore udržovať čisté.
Pre optimálnu životnosť je nutné akumulátory po použití plne dobiť. K zabezpečeniu dlhej životnosti by sa akumulátory mali po nabití vybrať z nabíjačky.

Pri skladovaní akumulátora po dobu dlhšiu než 30 dní:
Skladujte akumulátor v suchu pri cca 27°C.
Skladujte akumulátor pri cca 30%-50% nabíjacej kapacity.
Opakujte nabíjanie akumulátora každých 6 mesiacov.

Ochrana proti preťaženiu pri lítium-iónových batériách

Pri preťažení akumulátora príliš vysokou spotrebou prúdu, napríklad pri extrémne vysokom krútiacom momente, začne elektrické náradie po dobu 5 sekúnd vibrovať, indikátor dobíjania začne blikať a motor sa následne samočinne vypne.

K resetovaniu vyberte batériu z nástroja a znova dajte na svoje miesto. Pri extrémnom zaťažení dochádza k príliš vysokému ohrevu akumulátora. V tomto prípade začnú blikať všetky kontrolky indikátora dobíjania a blikajú tak dlho, dokiaľ sa akumulátor opäť neochladí. V okamihu, keď indikátor dobíjania prestane blikať, je možné v práci opäť pokračovať.

Preprava lítiovo-iónových batérií

Lítiovo-iónové batérie podľa zákonných ustanovení spadajú pod prepravu nebezpečného nákladu.

Preprava týchto batérií sa musí realizovať s dodržiavaním lokálnych, vnútroštátnych a medzinárodných predpisov a ustanovení.

Spotrebitelia môžu tieto batérie bez problémov prepravovať po cestách.

Komerčná preprava lítiovo-iónových batérií prostredníctvom špedičných firiem podlieha ustanoveniam o preprave nebezpečného nákladu. Prípravu k vyexpedovaniu a samotnú prepravu smú vykonávať iba adekvátne vyškolené osoby. Na celý proces sa musí odborne dohliadať.

Pri preprave batérií treba dodržiavať nasledovné:

Zabezpečte, aby boli kontakty chránené a izolované, aby sa zamedzilo skratom.

Dávajte pozor na to, aby sa zväzok batérií v rámci balenia nemohol zošmyknúť. Poškodené a vytečené batérie sa nesmú prepravovať. Kvôli ďalším informáciám sa obráťte na vašu špedičnú firmu.

ČISTENIE

Vetracie otvory udržovať stale v čistote.

ÚDRZBA

Používať len Milwaukee príslušenstvo a Milwaukee náhradné diely. Súčiastky bez návodu na výmenu treba dat vymeniť v jednom z Milwaukee zákazníckych centier (viď brožúru Záruka/Adresy zákazníckych centier).

Pri udani typu stroja a čísla nachádzajúceho sa na štítku dá sa v prípade potreby vyžiadat explozívna schéma prístroja od vášho zákazníckeho centra alebo priamo v Techtronic Industries GmbH, Max-Eyth-Straße 10, 71364 Winnenden, Germany.

SYMBOLY

	Pred prvým použitím prístroja si pozorne prečítajte návod na obsluhu.
	POZOR! NEBEZPEČENSTVO!
	Pred každou prácou na stroji výmenný akumulátor vytiahnuť.
	Nepoužívajte pri daždi a nenechajte ležať v daždi.
	Pri práci so strojom vždy noste ochranné okuliare.
	Používajte ochranu sluchu.
	Pri práci nosiť vhodnú ochrannú masku, aby sa nedostal do ľudského organizmu.
	Udržujte okoloidúcich preč.
	Elektrické zariadenia, batérie/akumulátory sa nesmú likvidovať spolu s odpadom z domácností. Elektrické zariadenia, batérie/akumulátory treba zbierať oddelene a odovzdať ich v recyklačnom podniku na ekologickú likvidáciu. Na miestnych úradoch alebo u vášho špecializovaného predajcu sa spýtajte na recyklačné podniky a zberné dvory.
LWA 84 dB	Zaručená úroveň akustického výkonu uvedená na tomto štítku je 84 dB.
n_0	Otáčky naprázdno
V	Napätie
⎓	Jednosmerný prúd
CE	Značka zhody v Európe
UK CA	Značka zhody v Británii
001	Značka zhody na Ukrajine
EAC	Značka zhody pre oblasť Eurázie

DANE TECHNICZNE	M12 BBL
Typ	Akumulatorowa dmuchawa do liści
Numer produkcyjny	4830 78 02 XXXXXX MJJJJ
Napięcie baterii akumulatorowej	12 V ⎓
Ocena mocy	240 W
Znamionowy prąd wejściowy	20 A
Prędkość bez obciążenia 1 / 2	0 - 11.000 / 0 - 15.000 min^{-1}
Prędkość przepływu powietrza 1 / 2	0 - 128 / 0 - 177 km/h
Strumień objętościowy powietrza 1 / 2	0 - 3,5 / 0 - 4,9 m^3/min
Ciężar wg procedury EPTA 01/2014 (Li-Ion 2,0 Ah ... 6,0 Ah)	1,85 ... 2,1 kg
Ciężar bez akumulatorem	1,7 kg
Zalecana temperatura otoczenia w trakcie eksploatacji	-18 ... +50 °C
Zalecane zestawy akumulatorowe	M12B...
Zalecane ładowarki	C12C; M12C4; M12-18...
Informacja dotycząca szumów: Zmierzone wartości wyznaczono zgodnie z normą EN 50636-2-100 Annex CC. Poziom szumów urządzenia oszacowany jako A wynosi typowo:	
Poziom ciśnienia akustycznego / Niepewność K	73,0 dB (A) / 2,5 dB (A)
Poziom mocy akustycznej / Niepewność K	82,9 dB (A) / 1,2 dB (A)
Należy używać ochroniaczy uszu!	
Informacje dotyczące wibracji: Wartości łączne drgań (suma wektorowa trzech kierunków) wyznaczone zgodnie z normą EN 50636-2-100 Annex BB	
Wartość emisji drgań a_h / Niepewność K	
Wibracja uchwytu	0,9 m/s^2 / 1,5 m/s^2

OSTRZEŻENIE!

Poziom drgań i emisji hałasu podany w niniejszej instrukcji zmierzono zgodnie ze standardową metodą badania wg EN 50636-2-100 Annex BB i można ją wykorzystać do porównania narzędzia z innym narzędziem. Można go wykorzystać przy wstępnej ocenie narażenia.

Deklarowany poziom emisji drgań i hałasu reprezentuje główne zastosowania narzędzia. Jeśli jednak narzędzie jest używane do różnych zastosowań, z różnymi akcesoriami lub w przypadku nieprawidłowej konserwacji, emisja drgań i hałasu może się różnić. Może to znacznie zwiększyć poziom narażenia w całym okresie eksploatacji narzędzia.

Oszacowanie poziomu narażenia na wibracje i hałas powinno również uwzględniać czasy, kiedy narzędzie jest wyłączone lub kiedy jest włączone, ale nie pracuje. Może to znacznie obniżyć poziom ekspozycji w całym okresie eksploatacji narzędzia.

Należy zidentyfikować dodatkowe środki bezpieczeństwa w celu ochrony operatora przed skutkami wibracji i/lub hałasu, takie jak: utrzymywanie narzędzia i akcesoriów w nienagannym stanie, utrzymywanie ciepła rąk, organizacja pracy.

⚠ OSTRZEŻENIE! Należy uważnie przeczytać niniejszą instrukcją użytkowania i zaznajomić się z elementami obsługowymi i wskazówkami dotyczącymi odpowiedniej obsługi urządzenia. Należy starannie przechowywać wszystkie przepisy i wskazówki bezpieczeństwa dla dalszego zastosowania.

WSKAZÓWKI BEZPIECZEŃSTWA DOTYCZĄCE AKUMULATOROWEJ DMUCHAWY DO LIŚCI

Wskazówki dotyczące obsługi

Należy uważnie przeczytać niniejszą instrukcją użytkowania i zaznajomić się z elementami obsługowymi i wskazówkami dotyczącymi odpowiedniej obsługi urządzenia.

Należy mieć na uwadze fakt, iż jako operator urządzenia ponoszą Państwo odpowiedzialność za powstałe w trakcie jego użytkowania wypadki i zagrożenia wobec innych osób i ich własności.

Przygotowanie

W trakcie stosowania urządzenia należy zawsze mieć na sobie nauszniki oraz okulary ochronne.

W trakcie użytkowania urządzenia należy zawsze mieć na sobie również stabilne buty robocze oraz długie spodnie. Nie należy używać dmuchawy do liści na gołe stopy lub w otwartym obuwiu. Nie należy mieć na sobie luźno osadzonej odzieży ani innych ubrań z wiszącymi sznurkami lub taśmami.

Nie należy mieć na sobie luźno osadzonej odzieży ani ozdób, które mogą zostać zassane. Długie włosy należy trzymać z dala od otworów wlotowych powietrza.

Należy obsługiwać maszynę w zalecanej postawie i jedynie na stabilnym, równym podłożu.

Nie należy stosować urządzenia na powierzchni brukowanej lub żwirowisku, ponieważ wirujący materiał mógłby doprowadzić do obrażeń.

Proces cięcia

Nie wolno nigdy użytkować narzędzia ogrodowego, jeżeli w bezpośredniej bliskości znajdują się osoby postronne, w szczególności dzieci lub zwierzęta domowe.

Podczas obsługi maszyny należy zawsze trzymać się z dala od zasięgu wyrzutu.

Jeśli maszyna jest zatkana, przed jej czyszczeniem należy wyjąć wymienny akumulator.

Nigdy nie wolno obsługiwać maszyny z uszkodzonymi osłonami lub urządzeniami ochronnymi (np. fartuch błotnika).

Wyłączyć maszynę i wyjąć wymienny akumulator. Upewnić się, że wszystkie ruchome części znajdują się w bezruchu, przed

- pozostawieniem maszyny;
- usuwaniem zanieczyszczeń i zatkań;
- wykonywaniem przy maszynie czynności kontrolnych i czyszczących.

Dmuchawy do liści nie wolno używać do zasysania!

Nie wydmuchuj wraz z liśćmi lub zanieczyszczeniami żadnych gorących, palnych lub wybuchowych materiałów.

Narzędzie ogrodowe można użytkować tylko przy świetle dziennym lub przy bardzo dobrym oświetleniu sztucznym.

Należy zatroszczyć się o bezpieczną pozycję stojącą, zwłaszcza na zboczach.

Nigdy nie należy odkurzać w kierunku znajdujących się w pobliżu osób. Nie wolno pracować bez założonej rury.

Należy zawsze chodzić, nigdy nie biegać.

Wszelkie otwory powietrza chłodzącego należy utrzymywać w stanie wolnym od zanieczyszczeń.

Należy zwracać uwagę, aby osoby, przebywające w pobliżu, nie zostały skaleczone przez odrzucone podczas pracy ciała obce.

Nie zasysać żadnych cieczy!

Nie wychylać się zbyt daleko i zawsze utrzymywać równowagę.

W przypadku upuszczenia maszyny, narażenia jej na silne uderzenie lub w przypadku wystąpienia nietypowych wibracji należy natychmiast zatrzymać maszynę i sprawdzić, czy nie ma oznak uszkodzenia lub ustalić przyczynę wibracji. Wszelkie uszkodzone części muszą być odpowiednio naprawione lub wymienione w autoryzowanym punkcie serwisowym.

Nie używać w trakcie opadów ani nie pozostawiać na deszczu.

Konserwacja i przechowywanie

Przed przeglądem, inspekcją, składowaniem lub wymianą elementu wyposażenia należy wyjąć wymienny akumulator i upewnić się, że wszystkie ruchome części znajdują się w bezruchu. Przed rozpoczęciem czynności przeglądowych i nastawczych należy poczekać na ochłodzenie maszyny. Należy dbać o maszynę i utrzymywać ją w czystości.

Przechowywać w miejscu suchym i niedostępnym dla dzieci.

Przed składowaniem maszyny zawsze należy najpierw poczekać na jej ochłodzenie.

Nie dokonuj żadnych zmian w dmuchawie do liści. Niedozwolone zmiany mogą negatywnie wpłynąć na bezpieczeństwo dmuchawy do liści i prowadzić do zwiększonych hałasów i wibracji.

Aby mieć pewność, że stan techniczny narzędzia ogrodowego gwarantuje bezpieczną pracę, należy regularnie sprawdzać, czy wszystkie nakrętki, trzpienie i śruby są mocno dokręcone.

Skontrolować narzędzie ogrodowe i w trosce o własne bezpieczeństwo, wymienić zużyte lub uszkodzone części.

Ze względów bezpieczeństwa należy wymienić zużyte lub uszkodzone części. Należy stosować wyłącznie oryginalne części zamienne i akcesoria.

Nigdy nie wolno podejmować prób odłączenia urządzeń ochronnych.

DODATKOWE WSKAZÓWKI BEZPIECZEŃSTWA I INSTRUKCJE ROBOCZE

Urządzenie mogą obsługiwać dzieci w wieku powyżej 8 lat oraz osoby z ograniczonymi zdol-nościami fizycznymi, sensorycznymi lub umysło-wymi, a także osoby nie posiadające wystarczają-cego doświadczenia i/lub wiedzy, jeśli pozostają pod nadzorem lub zostały pouczone, jak bez-piecznie obsługiwać urządzenie i są świadome związanego z tym Niebezpieczeństwa. Dzieci nie mogą bawić się urządzeniem. Czyszczenie i czynności konserwacyjne nie mogą być wykonywane przez dzieci bez nadzoru dorosłych.

Przed przystąpieniem do jakichkolwiek prac na elektronarzędziu należy wyjąć wkładkę akumulatorową. Zużytych akumulatorów nie wolno wrzucać do ognia ani traktować jako odpadów domowych. Milwaukee oferuje ekologiczną utylizację zużytych akumulatorów. Nie przechowywać akumulatorów wraz z przedmiotami metalowymi (niebezpieczeństwo zwarcia). Akumulatory Systemu M12 należy ładować wyłącznie przy pomocy ładowarek Systemu M12. Nie ładować przy pomocy tych ładowarek akumulatorów innych systemów.

W skrajnych warunkach temperaturowych lub przy bardzo dużym obciążeniu może dochodzić do wycieku kwasu akumulatorowego z uszkodzonych baterii akumulatorowych. W przypadku kontaktu z kwasem akumulatorowym należy natychmiast przemyć miejsce kontaktu wodą z mydłem. W przypadku kontaktu z oczami należy dokładnie przepłukiwać oczy przynajmniej przez 10 minut i zwrócić się natychmiast o pomoc medyczną.

WARUNKI UŻYTKOWANIA

Akumulatorowa dmuchawa do liści służy do odkurzania brudu i liści.

Nie należy używać produktu w inny sposób niż zgodny z jego przeznaczeniem.

ZAGROŻENIA RESZTKOWE

Nawet przy prawidłowym użytkowaniu nie można wykluczyć wszystkich ryzyk rezydualnych. W trakcie użytkowania mogą powstawać poniższe zagrożenia, nawet w przypadku zachowania przez operatora najwyższej troski:

- Obrażenia spowodowane przez wibracje. Urządzenie należy trzymać za przeznaczony w tym celu uchwyt i ograniczać czas pracy i czas ekspozycji.
- Uciążliwość akustyczna może prowadzić do uszkodzeń słuchu. Należy mieć na sobie nauszniki i ograniczać czas trwania ekspozycji.
- Obrażenia oczu spowodowane przez cząstki brudu. Należy zawsze mieć na sobie okulary ochronne, solidne długie spodnie, rękawice i solidne buty robocze.
- Wdychanie toksycznego pyłu.

WSKAZÓWKI DLA AKUMULATORÓW LITOWO-JONOWYCH

Użytkowanie akumulatorów litowo-jonowych

Nie należy ładować baterii nie przeznaczonych do ponownego ładowania. Baterie podlegające ładowaniu należy przed ładowaniem wyjąć z urządzenia.

Zużyte baterie należy wyjąć z urządzenia i w sposób bezpieczny utylizować. W przypadku przechowywania urządzenia przez dłuższy okres czasu baterie należy wyjąć.

Akumulatory, które nie były przez dłuższy czas użytkowane, należy przed użyciem naładować.

W temperaturze powyżej 50°C następuje spadek osiągów wkładki akumulatorowej. Unikać długotrwałego wystawienia na oddziaływanie ciepła lub promieni słonecznych (niebezpieczeństwo przegrzania).
Styki ładowarek i wkładek akumulatorowych należy utrzymywać w czystości
Dla zapewnienia optymalnej żywotności akumulatory po użyciu należy naładować do pełnej pojemności.
Dla zapewnienia możliwie długiej żywotności akumulatory należy wyjąć z ładowarki po ich naładowaniu.

W przypadku składowania akumulatorów dłużej aniżeli 30 dni:
Przechowywać je w suchym miejscu w temperaturze ok. 27°C.
Przechowywać je w stanie naładowanym do ok. 30% - 50%.
Ładować je ponownie co 6 miesięcy.

Ochrona przeciwprzeciążeniowa w akumulatorach litowo-jonowych

W przypadku przeciążenia akumulatora przez bardzo duży pobór prądu, na przykład wskutek ekstremalnie dużych momentów obrotowych, narzędzie ręczne z napędem elektrycznym wibruje przez 5 sekund, miga wskaźnik ładowania i narzędzie samoczynnie wyłącza się.

Aby zresetować, wystarczy wyjąć baterie z narzędzia i wymienić je. Przy ekstremalnych obciążeniach akumulator nagrzewa się za mocno. W takim przypadku wszystkie lampki wskaźnika ładowania migają tak długo, aż akumulator ochłodzi się. Po zgaśnięciu wskaźnika ładowania można kontynuować pracę.

Transport akumulatorów litowo-jonowych

Akumulatory litowo-jonowe podlegają ustawowym przepisom dotyczącym transportu towarów niebezpiecznych.

Transport tych akumulatorów winien odbywać się przy przestrzeganiu lokalnych, krajowych i międzynarodowych rozporządzeń i przepisów.

Odbiorcom nie wolno transportować tych akumulatorów po drogach ot tak po prostu.

Komercyjny transport akumulatorów litowo-jonowych przez przedsiębiorstwa spedycyjne podlega przepisom dotyczącym transportu towarów niebezpiecznych. Przygotowania do wysyłki oraz transport mogą być wykonywane wyłącznie przez odpowiednio przeszkolone osoby. Cały proces winien odbywać się pod fachowym nadzorem.

W czasie transportu akumulatorów należy przestrzegać następujących punktów:

Celem uniknięcia zwarć należy upewnić się, że zestyki są zabezpieczone i zaizolowane.

Zwracać uwagę na to, aby zespół akumulatorów nie mógł się przemieszczać we wnętrzu opakowania. Nie wolno transportować akumulatorów uszkodzonych lub z wyciekającym z elektrolitem. Odnośnie dalszych wskazówek należy zwrócić się do swojego przedsiębiorstwa spedycyjnego.

CZYSZCZENIE

Otwory wentylacyjne elektronarzędzia muszą być zawsze drożne.

UTRZYMANIE I KONSERWACJA

Używać tylko i wyłącznie wyposażenia dodatkowego Milwaukee i części zamiennych Milwaukee. Gdyby trzeba było wymienić części, które nie zostały opisane, należy skontaktować się z przedstawicielem serwisu Milwaukee (patrz wykaz adresów punktów usługowych/gwarancyjnych).

Na życzenie można otrzymać rysunek widoku zespołu rozebranego. Przy zamawianiu należy podać numer oraz typ elektronarzędzia umieszczony na tabliczce znamionowej. Zamówienia można dokonać albo u lokalnych przedstawicieli serwisu, albo bezpośrednio w Techtronic Industries GmbH, Max-Eyth-Straße 10, 71364 Winnenden, Germany.

SYMBOLE

	Przed uruchomieniem elektronarzędzia zapoznać się uważnie z treścią instrukcji.
	UWAGA! OSTRZEŻENIE NIEBEZPIECZEŃSTWO!
	Przed przystąpieniem do jakichkolwiek prac na elektronarzędziu należy wyjąć wkładkę akumulatorową.
	Nie używać w trakcie opadów ani nie pozostawiać na deszczu.
	Podczas pracy należy zawsze nosić okulary ochronne.
	Stosować środki ochrony słuchu!
	Nosić odpowiednią maskę przeciwpyłową.
	Trzymaj osoby postronne z dala.
	Urządzenia elektryczne, baterie/akumulatory nie mogą być usuwane razem z odpadami pochodzącymi z gospodarstw domowych. Urządzenia elektryczne i akumulatory należy gromadzić oddzielnie i w celu usuwania ich do odpadów zgodnie z wymaganiami środowiska naturalnego oddawać do przedsiębiorstwa utylizacyjnego. Proszę zasięgnąć informacji o centrach recyklingowych i punktach zbiorczych u władz lokalnych lub u wyspecjalizowanego dostawcy.
LWA 84dB	Gwarantowany poziom mocy akustycznej przedstawiony na tej etykiecie to 84 dB.
n_0	Prędkość bez obciążenia
V	Napięcie
⎓	Prąd stały
CE	Europejski Certyfikat Zgodności
UKCA	Brytyjski Certyfikat Zgodności
001	Ukraiński Certyfikat Zgodności
EAC	Euroazjatycki Certyfikat Zgodności

MŰSZAKI ADATOK	M12 BBL
Felépítés	Akkumulátoros lombfúvó
Gyártási szám	4830 78 02 XXXXXX MJJJJ
Akkumulátor feszültség	12 V ⎓
Értékelési teljesítmény	240 W
Névleges bemeneti áram	20 A
Üresjárati fordulatszám 1 / 2	0 - 11.000 / 0 - 15.000 min^{-1}
Légáram sebessége 1 / 2	0 - 128 / 0 - 177 km/h
Levegő térfogatáram 1 / 2	0 - 3,5 / 0 - 4,9 m^3/min
Súly a 01/2014 EPTA-eljárás szerint (Li-Ion 2,0 Ah ... 6,0 Ah)	1,85 ... 2,1 kg
Súly hálózati csereakkuval	1,7 kg
Üzemeléshez ajánlott környezeti hőmérséklet	-18 ... +50 °C
Ajánlott akkucsomagok	M12B...
Ajánlott töltőkészülékek	C12C; M12C4; M12-18...
Zajinformáció: A közölt értékek megfelelnek az EN 50636-2-100 Annex CC szabványnak. A készülék munkahelyi zajszintje tipikusan:	
Hangnyomás szint / K bizonytalanság	73,0 dB (A) / 2,5 dB (A)
Hangteljesítmény szint / K bizonytalanság	82,9 dB (A) / 1,2 dB (A)
Hallásvédő eszköz használata ajánlott!	
Vibráció-információk: Összesített rezgésértékek (három irány vektoriális összegaz EN 50636-2-100 Annex BB-nek megfelelően meghatározva.	
rezegésemisszió érték a_h / K bizonytalanság	
Markolat vibráció	0,9 m/s^2 / 1,5 m/s^2

FIGYELMEZTETÉS!

Az adatlapon feltüntetett rezgés- és zajkibocsátási szint mérésére az EN 50636-2-100 Annex BB szabványos vizsgálati módszere alapján került sor, és a kapott értékek az egyes szerszámok összehasonlítására használhatók. Az értékek az expozíció előzetes értékelésében használhatók.

A feltüntetett rezgés- és zajkibocsátási szint a szerszám főbb alkalmazásait tükrözi. Mindazonáltal, ha a szerszámot különböző alkalmazásokra, eltérő tartozékokkal használják, illetve a szerszám nincs megfelelően karbantartva, a rezgés- és zajkibocsátási szint eltérő lehet. Ez jelentősen növelheti az expozíciós szintet a teljes munkafolyamat során.

A rezgésnek és zajnak való expozíció becsült szintjét is figyelembe kell venni a szerszám kikapcsolásakor, illetve olyankor, ha a szerszám üzemel, de valójában nem történik vele munkavégzés. Ez jelentősen csökkentheti az expozíciós szintet a teljes munkafolyamat során.

Határozzon meg további biztonsági intézkedéseket, hogy védje a kezelőt a rezgés- és/vagy zajhatásoktól. Ilyen intézkedések pl.: a szerszámok és tartozékok karbantartása, a kéz melegen tartása, munkarend-szervezés.

⚠ FIGYELMEZTETÉS! Gondosan olvassa át ezt a használati útmutatót és ismerkedjen meg a kezelőelemekkel és a készülék szakszerű kezelésével. Kérjük a későbbi használatra gondosan őrizze meg ezeket az előírásokat.

BIZTONSÁGI ÚTMUTATÁSOK AKKUMULÁTOROS LOMBFÚVÓHOZ

Kezelési útmutató

Gondosan olvassa át ezt a használati útmutatót és ismerkedjen meg a kezelőelemekkel és a készülék szakszerű kezelésével.

Gondoljon arra, hogy a készülék kezelőjeként felelősséget visel azokért a balesetekért vagy veszélyekért, amelyek a használat során más személyeket, vagy azok tulajdonát érintik.

Előkészületek

A készülék használata során mindig viseljen hallásvédőt és védőszemüveget.

A készülék használata során mindig viseljen ellenálló lábbelit és hosszú nadrágot. A lombfúvót ne használja mezítláb vagy nyitott lábbelivel. Ne viseljen laza ruházatot vagy lelógó madzagokkal, ill. szalagokkal rendelkező ruhadarabokat.

Ne viseljen laza ruházatot vagy olyan ékszereket, amelyeket a készülék beszippanthat. A hosszú hajat a légbeömlő nyílásoktól távol kell tartani.

A gépet az ajánlott tartásban és csak szilárd, sík talajon használja.

Ne használja a készüléket aszfaltozott, vagy kavicsos talajon, mivel a felkorbácsolt anyagok sérülést okozhatnak.

Működtetés

Sohase üzemeltesse a kerti kisgépet, ha a berendezés közvetlen közelében személyek, mindenek előtt gyerekek vagy háziállatok, tartózkodnak.

A gép kezelésekor mindig maradjon távol a kidobási területtől.

Ha a gép eldugult, akkor tisztítás előtt ki kell venni a cserélhető akkumulátort.

Soha ne üzemeltesse a gépet hibás burkolatokkal vagy védőberendezésekkel (pl. szennyfogóval).

Kapcsolja ki a gépet és vegye ki a cserélhető akkumulátort. Biztosítsa, hogy minden mozgó alkatrész megállt, mielőtt

- elhagyja a gépet;
- a szennyeződéseket és dugulásokat elhárítja;
- ellenőrzést vagy tisztítási munkálatokat végez a gépen.

A lombfúvót nem szabad szívásra használni!

Ne fújjon össze forró, éghető vagy robbanékony anyagokat.

A kerti kisgépet csak nappali fényben vagy jó mesterséges megvilágítás mellett használja.

Különösen lejtős területen ügyeljen a stabil állásra.

Soha ne fújjon közelben tartózkodó személyek felé. Soha ne végezzen munkát felhelyezett cső nélkül.

Mindig csak lépésben haladjon, soha ne szaladjon.

Valamennyi hűtőlevegő-nyílást tartsa tisztán.

Ügyeljen arra, hogy a berendezésből kirepülő idegen anyagok ne sebesithessék meg a közelben álló személyeket.

Ne szívjon vele folyadékot!

Ne hajoljon ki túlságosan, és mindig őrizze meg egyensúlyát.

Ha a gép leesett, erős ütést kapott vagy rendellenesen kezd vibrálni, azonnal állítsa le a gépet, és vizsgálja át sérülések tekintetében vagy azonosítsa a vibráció okát Minden sérülést hivatalos szervizközpontban kell megjavíttatni vagy kicseréltetni.

Ne használja esőben és ne hagyja kint az esőben.

Karbantartás és tárolás

Karbantartás, felülvizsgálat, tárolás vagy a tartozékok bármelyikének cseréje előtt vegye ki a cserélhető akkumulátort és biztosítsa, hogy a mozgó alkatrészek nem mozognak. Felülvizsgálat és beállítások elvégzése előtt hagyja a gépet lehűlni. Gondosan ápolja és tartsa tisztán a gépet.

A gépet száraz, gyermekek által el nem érhető helyen tárolja.

Mindig hagyja lehűlni a gépet, mielőtt eltenné.

Ne végezzen változtatásokat a lombfúvón. A nem megengedett módosítások hátrányosan befolyásolhatják a lombfúvó biztonságát, és erősebb zajt, ill. rezgést eredményezhetnek.

Gondoskodjon arról, hogy valamennyi anya, csapszeg és csavar biztonságosan rögzítve legyen, hogy garantálhassa a kerti kisgép biztonságos munkavégzési állapotát.

Vizsgálja felül a kerti kisgépet és a biztonság érdekében cserélje ki az elhasználódott vagy megrongálódott alkatrészeket.

Biztonsági okok miatt a kopott vagy sérült alkatrészeket ki kell cserélni. Csak eredeti alkatrészeket és tartozékokat használjon.

Soha ne próbálja meg a védőberendezést áthidalni.

TOVÁBBI BIZTONSÁGI ÉS MUNKAVÉGZÉSI UTASÍTÁSOK

A készüléket 8 év feletti gyerekek és csökkent fizikai, érzékszervi vagy szellemi képességű, ill. tapasztalatlan személyek csak felügyelet mellett használhatják, illetve akkor, ha megtanulták a készülék biztonságos használatát és megértették az ebből eredő veszélyeket. Soha ne engedjen gyerekeket a készülékkel játs-zani. A tisztítást és a felhasznál i karbantartást soha nem végezhetik gyerekek felügyelet nélkül.

Karbantartás, javítás, tisztítás, stb. előtt az akkumulátort ki kell venni a készülékből. A használt akkumulátort ne dobja tűzbe vagy a háztartási szemétbe. Tájékozódjon a szakszerű megsemmisítés helyi lehetőségeiről. Az akkumulátort ne tárolja együtt fém tárgyakkal. (Rövidzárlat veszélye). Az M12 elnevezésű rendszerhez tartozó akkumulátorokat kizárólag a rendszerhez tartozó töltővel töltse fel. Ne használjon más rendszerbe tartozó töltőt.

Akkumulátor sav folyhat a sérült akkumulátorból extrém terhelés alatt, vagy extrém hő miatt. Ha az akkumulátor sav a bőrére kerül azonnal mossa meg szappanos vízzel. Szembe kerülés esetén folyóvíz alatt tartsa a szemét minimum 10 percig és azonnal forduljon orvoshoz.

RENDELTETÉSSZERŰ HASZNÁLAT

Az akkumulátoros lombfúvó kosz és lomb fúvására szolgál.

A terméket csak rendeltetésszerűen használja.

FENNMARADÓ VESZÉLYEK

Szabályos használat esetén sem lehet minden fennmaradó kockázatot kizárni. A használat során a következő veszélyek keletkezhetnek, amelyekre a kezelőnek különösen figyelnie kell:

- Vibráció okozta sérülések. A készüléket az e célra szolgáló markolatoknál fogja meg és korlátozza a munka- és expozíciós időt.
- A zajterhelés halláskárosodást okozhat. Viseljen hallásvédőt és korlátozza az expozíciós időt.
- Szennyrészecskék által okozott szemsérülések. Viseljen mindig védőszemüveget, erős hosszú nadrágot, kesztyűt és ellenálló lábbelit.
- Mérgező porok belélegzése

LI-ION AKKUKRA VONATKOZÓ ÚTMUTATÁSOK

Li-ion akkuk használata

A nem tölthető elemeket tilos tölteni. Az újratölthető akkumulátorokat töltés előtt el kell távolítani a készülékből. A lemerült elemeket el kell távolítani a készülékből, és biztonságosan ártalmatlanítani kell. Ha a készüléket hosszabb ideig tárolják, akkor az akkumulátorokat el kell távolítani.

A hosszabb ideig üzemen kívül lévő akkumulátort használat előtt ismételten fel kell tölteni.

50°C feletti hőmérsékletnél csökkenhet az akkumulátor teljesítménye. Kerülni kell a túlzottan meleg helyen vagy napon történő hosszabb idejű tárolást.
A töltő és az akkumulátor csatlakozóit mindig tisztán kell tartani.
Az optimális élettartam érdekében használat után az akkukat teljesen fel kell tölteni.
A lehetőleg hosszú élettartamhoz az akkukat feltöltés után ki kell venni a töltőkészülékből.

Az akku 30 napot meghaladó tárolása esetén:
Az akkut kb. 27 °C-on, száraz helyen kell tárolni.
Az akkut kb. 30-50%-os töltöttségi állapotban kell tárolni.
Az akkut 6 havonta újra fel kell tölteni.

Akku-túlterhelés elleni védelem Li-ion akkuknál

Az akku nagyon nagy áramfelhasználása következtében fellépő túlterhelése esetén - pl. rendkívül magas forgatónyomatékok, a fúró megszorulása, hirtelen leállás vagy rövidzárlat miatt – az elektromos szerszám 5 másodpercen keresztül vibrál, a töltéskijelző villog és az elektromos szerszám magától kikapcsol.

A készülék visszaállításához vegye ki az akkumulátorcsomagot a szerszámból, és cserélje ki. Rendkívüli terheléseknél az akku túlságosan felmelegszik. Ebben az esetben a töltéskijelző minden lámpája addig villog, amíg az akku le nem hűl. Ha a töltéskijelző kialszik, utána tovább lehet dolgozni.

Lítium-ion akkuk szállítása

A lítium-ion akkuk a veszélyes áruk szállítására vonatkozó törvényi rendelkezések hatálya alá tartoznak.

Az ilyen akkuk szállításának a helyi, országos és nemzetközi előírások és rendelkezések betartása mellett kell történnie.

A fogyasztók minden további nélkül szállíthatják az ilyen akkukat közúton.

A lítium-ion akkuk szállítmányozási vállalatok általi kereskedelmi célú szállítására a veszélyes áruk szállítására vontakozó rendelkezések érvényesek. A kiszállítás előkészítését és a szállítást kizárólag megfelelő képzettségű személyek végezhetik. A teljes folyamatnak szakmai felügyelet alatt kell történnie.

A következő pontokat kell figyelembe venni akkuk szállításakor:

Biztosítsa, hogy a rövidzárlatok elkerülése érdekében az érintkezők védve és szigetelve legyenek.

Ügyeljen arra, hogy az akkucsomag ne tudjon elcsúszni a csomagoláson belül. Tilos sérült vagy kifolyt akkukat szállítani. További útmutatásokért forduljon szállítmányozási vállalatához.

TISZTÍTÁS

A készülék szellőzőnyílásait mindig tisztán kell tartani.

KARBANTARTÁS

Csak Milwaukee tartozékokat és Milwaukee pótalkatrészeket szabad használni. Az olyan elemeket, melyek cseréje nincs ismertetve, cseréltesse ki Milwaukee szervizzel (lásd Garancia/Ügyfélszolgálat címei kiadványt).

Szükség esetén a készülékek robbantott ábráját - a készülék típusa és azonosító száma alapján a területileg illetékes TTI márkaszervíztől vagy közvetlenül a gyártótól (Techtronic Industries GmbH, Max-Eyth-Straße 10, 71364 Winnenden, Germany) lehet kérni.

SZIMBÓLUMOK

	Kérjük alaposan olvassa el a tájékoztatót mielőtt a gépet használja.
	FIGYELEM! FIGYELMEZTETÉS! VESZÉLY!
	Karbantartás, javítás, tisztítás, stb. előtt az akkumulátort ki kell venni a készülékből.
	Ne használja esőben és ne hagyja kint az esőben.
	Munkavégzés közben ajánlatos védőszemüveget viselni.
	Viseljen hallásvédőt.
	Hordjon e célra alkalmas porvédőmaszkot.
	Tartsa távol a nézőket.
	Az elektromos eszközöket, elemeket/akkukat nem szabad a háztartási hulladékkal együtt ártalmatlanítani. Az elektromos eszközöket és akkukat szelektíven kell gyűjteni, és azokat környezetbarát ártalmatlanítás céljából hulladékhasznosító üzemben kell leadni. A helyi hatóságoknál vagy szakkereskedőjénél tájékozódjon a hulladékudvarokról és gyűjtőhelyekről.
LWA 84 dB	Az ezen a címkén feltüntetett garantált hangteljesítmény-szint 84 dB.
n_0	Üresjárati fordulatszám
V	Feszültség
⎓	Egyenáram
CE	Európai megfelelőségi jelölés
UK CA	Egyesült királyságbeli megfelelőségi jelölés
001	Ukrán megfelelőségi jelölés
EAC	Eurázsiai megfelelőségi jelölés

TEHNIČNI PODATKI	M12 BBL
Model	Akumulatorski puhalnik
Proizvodna številka	4830 78 02 XXXXXX MJJJJ
Napetost izmenljivega akumulatorja	12 V ⎓
Ocena moči	240 W
Nazivni vhodni tok	20 A
Število vrtljajev v prostem teku 1 / 2	0 - 11.000 / 0 - 15.000 min^{-1}
Hitrost zračnega toka 1 / 2	0 - 128 / 0 - 177 km/h
Tok zračnega volumna 1 / 2	0 - 3,5 / 0 - 4,9 m^3/min
Teža po EPTA-proceduri 01/2014 (Li-Ion 2,0 Ah ... 6,0 Ah)	1,85 ... 2,1 kg
Teža brez izmenljivim akumulatorjem	1,7 kg
Priporočena temperatura okolice za obratovanje	-18 ... +50 °C
Priporočeni kompleti akumulatorjev	M12B...
Priporočeni polnilniki	C12C; M12C4; M12-18...
Informacije o hrupnosti: Vrednosti merjenja ugotovljene ustrezno z EN 50636-2-100 Annex CC. Raven hrupnosti naprave ovrednotena z A, znaša tipično:	
Nivo zvočnega tlaka / Nevarnost K	73,0 dB (A) / 2,5 dB (A)
Višina zvočnega tlaka / Nevarnost K	82,9 dB (A) / 1,2 dB (A)
Nosite zaščito za sluh!	
Informacije o vibracijah: Skupna vibracijska vrednost (Vektorska vsota treh smerdoločena ustrezno EN 50636-2-100 Annex BB.	
Vibracijska vrednost emisij a_h / Nevarnost K	
Vibracija ročaja	0,9 m/s^2 / 1,5 m/s^2

OPOZORILO!

Raven vibracij in hrupa, navedena v tem informativnem listu, je bila izmerjena v skladu s standardiziranim preskusom iz EN 50636-2-100 Annex BB in jo je mogoče uporabljati za primerjavo orodij med seboj. Mogoče jo je tudi uporabiti za predhodno oceno izpostavljenosti.

Navedena raven vibracij in hrupa predstavlja glavno uporabo orodja. Če pa se orodje uporablja za različne namene, z različnimi dodatki ali slabo vzdrževano, se lahko vibracije in hrup razlikujejo. To lahko znatno poveča raven izpostavljenosti v celotnem delovnem obdobju.

Pri oceni ravni izpostavljenosti vibracijam in hrupu je treba upoštevati tudi čas, ko je orodje izklopljeno ali ko teče, vendar dejansko ne opravlja dela. To lahko bistveno zmanjša raven izpostavljenosti v celotnem delovnem obdobju.

Ugotovite dodatne varnostne ukrepe za zaščito upravljavca pred učinki vibracij in/ali hrupa, kot so: vzdrževanje orodja in dodatkov, tople roke, organizacija delovnih vzorcev.

⚠ OPOZORILO! Skrbno preberite navodila za uporabo in se seznanite z elementi uporabe in pravilno uporabo naprave. Vsa opozorila in napotila shranite, ker jih boste v prihodnje še potrebovali.

VARNOSTNA OPOZORILA AKUMULATORSKI PUHALNIK

Opozorila za uporabo

Skrbno preberite navodila za uporabo in se seznanite z elementi uporabe in pravilno uporabo naprave.

Mislite na to, da ste kot uporabnik naprave odgovorni za nesreče ali nevarnosti, do katerih pri drugih osebah ali njihovi lastnini pride med uporabo .

Priprava

Pri uporabi naprave zmeraj nosite zaščito sluha in zaščitna očala.

Med uporabo naprave zmeraj nosite močno obutev in dolge hlače. Puhalnika ne uporabljajte bosi ali z odprtimi čevlji. Ne nosite ohlapnih oblačil ali siceršnjih oblačil z visečimi vrvicami ali trakovi.

Ne nosite ohlapnih hlač ali nakita, ki se lahko vsesa. Dolgih las ne približujte vstopnim odprtinam za zrak.

Napravo uporabljajte v priporočeni drži in zgolj na trdni, ravni podlagi.

Naprave ne uporabljajte na tlakovanih ali gramoznih tleh, saj lahko vrtinčen material privede do poškodb.

Delovanje

Nikoli ne uporabljajte naprave, ko se v neposredni bližini nahajajo osebe, še posebej otroci ali domače živali.

Pri upravljanju stroja ne zaidite v bližino območja izmeta.

Kadar je stroj zamašen, je pred čiščenjem potrebno izmenljivi akumulator odstraniti.

Nikdar ne uporabljajte stroja s pokvarjenimi prekritji ali zaščitnimi pripravami (npr. lovilec nečistoč).

Stroj izklopimo in odstranimo izmenljivi akumulator. Zagotovite, da bodo vsi premični deli v mirovanju, preden

- stroj zapustimo;
- odstranimo nečistoče in zamašitve;
- na stroju izvedemo kontrolna ali čistilna opravila.

Razpihovalnika listja ni dovoljeno uporabljati za sesanje!

Ne pihajte skupaj vročih, gorljivih ali eksplozivnih materialov.

Vrtno orodje uporabljajte le pri dnevni svetlobi ali dobri umetni svetlobi.

Predvsem na pobočjih pazite na varno stojišče.

Nikdar ne pihajte v smeri v bližini stoječih oseb. Ne delajte brez nataknjene cevi.

Vedno hodite, ne tecite.

Vse odprtine za hladen zrak vzdržujte proste nečistoč.

Pazite, da predmeti, ki bi odleteli od škarij, ne bodo poškodovali oseb, ki stojijo v bližini.

Ne sesajte nobenih tekočin!

Ne nagibajte se predaleč ven in držite ves čas ravnotežje.

Če vam naprava pade na tla, nanjo pade predmet ali se začne neobičajno tresti, jo takoj izključite in preglejte, ali je poškodovana oz. ugotovite vzrok tresenja Vsakršno poškodbo mora ustrezno popraviti ali zamenjati pooblaščeni servisni center.

Ne uporabljajte v dežju in ne pustite ležati na dežju.

Vzdrževanje in skladiščenje

Pred vzdrževanjem. inšpekcijskim pregledom, vskladiščenjem ali menjavo pribora, odstranite izmenljivi akumulator in zagotovite mirovanje vseh gibljivih delov. Pred izvedbo inšpekcijskega pregleda in nastavitev pustite naj se stroj ohladi. Stroj dobro negujte in vzdržujte njegovo čistočo.

Shranjujte na suhem mestu in izven dosega otrok.

Stroj pred vskladiščenjem zmeraj pustite ohladiti.

Na razpihovalniku listja ne izvajajte nobenih sprememb. Nedopustne spremembe lahko vplivajo na varnost razpihovalnika in privedejo do okrepljene hrupnosti in vibracij.

Prepričajte se, da bodo vse matice, vsi sorniki in vijaki varno pritrjeni, le tako boste zagotovili varno delovno stanje vrtnega orodja.

Preverite vrtno orodje in zaradi varnosti nadomestite obrabljene ali poškodovane dele.

Iz varnostnih razlogov je potrebno obrabljene ali poškodovane dele nadomestiti. Uporabljajte zgolj originalne nadomestne dele in pribor.

Nikdar ne poskušajte premostiti zaščitne priprave.

NADALJNA VARNOSTNA IN DELOVNA OPOZORILA

Napravo lahko uporabljajo otroci od 8 leta starosti naprej in osebe z omejenimi fizičnimi, senzoričnimi ali mentalnimi sposobnostmi ali s pomanjkanjem izkušenj in / ali znanj, v kolikor so nadzorovani ali so bili glede varne uporabe naprave poučeni in so razumeli iz tega izhajajoče nevarnosti. Otroci se z napravo ne smejo igrati. Čiščenje in vzdrževanje se ne sme izvajati s strani nenadzorovanih otrok.

Pred vsemi deli na stroji odstranite izmenljivi akumulator. Izrabljenih izmenljivih akumulatorjev ne mečite v ogenj ali v gospodinjske odpadke. Milwaukee nudi okolju prijazno odlaganje starih izmenljivih akumulatorjev; prosimo povprašajte vašega strokovnega trgovca. Izmenljivih akumulatorjev ne hranite skupaj s kovinskimi predmeti (nevarnost kratkega stika). Izmenljive akumulatorje sistema M12 polnite samo s polnilnimi aparati sistema M12. Ne polnite nobenih akumulatorjev iz drugih sistemov.

Pod ekstremno obremenitvijo ali ob ekstremni temperaturi iz poškodovanega izmenljivega akumulatorja lahko izteka akumulatorska tekočina.

Po stiku z akumulatorsko tekočino prizadeto mesto takoj izperite z vodo in milom. Po stiku z očmi takoj najmanj 10 minut dolgo temeljito izpirajte in nemudoma obiščite zdravnika.

UPORABA V SKLADU Z NAMEMBNOSTJO

Akumulatorski puhalnik služi razpihovanju nečistoč in listja.

Izdelka ne uporabljajte na noben drugačen način od navedenega za predvideno uporabo.

PREOSTALE NEVARNOSTI

Tudi pri pravilni uporabi vseh pretalih tveganj ni mogoče izključiti. Pri uporabi lahko pride do sledečih nevarnosti, na katere naj bo uporabnik zmeraj pozoren:

- Vsled vibracij povzročene poškodbe. Napravo držite za temu namenu predvidene ročaje in omejite čas dela in izpostavljenosti.
- Obremenitev s hrupom lahko privede do poškodb sluha. Nosite zaščito sluha in omejite dovo izpostavljenosti.
- Vsled delcev nečistoč povzročene poškodbe oči. Nosite zmeraj zaščitna očala, močne dolge hlače, rokavice in močno obutev.
- Vdihavanje nevarnih prahov.

NAPOTKI ZA LITIJ-IONSKE AKUMULATORJE

Uporaba litij-ionskih akumulatorjev

Baterij, ki jih ni mogoče polniti, ne smete polniti. Polnilne baterije je potrebno pred polnitvijo odstraniti iz naprave. Prazne baterije je potrebno iz naprave odstraniti in varno odvesti. V kolikor se bo naprava za daljši čas skladiščila, naj se baterije odstranijo.

Izmenljive akumulatorje, ki jih daljši čas niste uporabljali, pred uporabo naknadno napolnite.

Temperatura nad 50°C zmanjšuje zmogljivost izmenljivega akumulatorja. Izogibajte se daljšemu segrevanju zaradi sončnih žarkov ali gretja.
Pazite, da ostanejo priključni kontakti na polnilnem aparatu in izmenljivem akumulatorju čisti.
za optimalno življenjsko dobo je potrebno akumulatorje po uporabi do konca napolniti.
Za čim daljšo življensko dobo naj se akumulatorji po napolnitvi vzamejo ven iz naprave za polnjenje.

Pri skladiščenju akumulatorjev dalj kot 30 dni:
Akumulator skladiščiti pri 27°C in na suhem.
Akumulator skladiščiti pri 30%-50% stanja polnjenja.
Akumulator spet napolniti vsakih 6 mesecev.

Preobremenitvena zaščita litij-ionskih akumulatorjev

V primeru preobremenitve akumulatorja zaradi visoke porabe toka, npr. ekstremno visokih vrtilnih momentov, nenadne zaustavitve ali kratkega stika, električno orodje 5 sekund vibrira, prikazovalnik polnjenja utripa, električno orodje pa se samodejno izklopi.

Za ponastavitev preprosto odstranite akumulator iz orodja in ga zamenjajte. Pod ekstremnimi obremenitvami se akumulator premočno segreva. V tem primeru utripajo vse lučke prikazovalnika polnjenja dokler se akumulator ne ohladi. Za tem, ko prikazovalnik polnjenja ugasne lahko z delom nadaljujemo.

Transport litij-ionskih akumulatorjev

Litij-ionski akumulatorji so podvrženi zakonskim določbam transporta nevarnih snovi.

Transport teh akumulatorjev se mora izvajati upoštevajoč lokalne, nacionalne in mednarodne predpise in določbe.

Potrošniki lahko te akumulatorje še nadalje transportirajo po cesti.

Komercialni transport litij-ionskih akumulatorjev s strani špediterskih podjetij je podvržen določbam transporta nevarnih snovi. Priprava odpreme in transporta se lahko vrši izključno s strani ustrezno izšolanih oseb. Celoten proces je potrebno strokovno spremljati.

Pri transportu akumulatorjev je potrebno upoštevati sledeče točke:

V izogib kratkim stikom zagotovite, da bodo kontakti zaščiteni in izolirani.

Bodite pozorni na to, da paket akumulatorja v notranjosti embalaže ne bo mogel zdrsniti. Poškodovanih ali iztekajočih akumulatorjev ni dovoljeno transportirati. Za nadaljnja navodila se obrnite na vaše špeditersko podjetje.

ČIŠČENJE

Pazite na to, da so prezračevalne reže stroja vedno čiste.

VZDRŽEVANJE

Uporabljajte samo Milwaukee pribor in Milwaukee nadomestne dele. Poskrbite, da sestavne dele, katerih zamenjava ni opisana, zamenjajo v Milwaukee servisni službi (upoštevajte brošuro Garancija aslovi servisnih služb).

Po potrebi se lahko pri vaši servisni službi ali direktno pri Techtronic Industries GmbH naroči eksplozijska risba naprave ob navedbi tipa stroja in številke s tipske ploščice Techtronic Industries GmbH, Max-Eyth-Straße 10, 71364 Winnenden, Germany.

SIMBOLI

	Prosimo, da pred uporabo pozorno preberete to navodilo za uporabo.
	POZOR! OPOZORILO! NEVARNO!
	Pred vsemi deli na stroji odstranite izmenljivi akumulator.
	Ne uporabljajte v dežju in ne pustite ležati na dežju.
	Pri delu s strojem vedno nosite zaščitna očala.
	Nosite zaščito za sluh.
	Nosite ustrezno masko proti prahu.
	Zadržite mimoidoče.
	Električnih naprav, baterij/akumulatorjev ni dovoljeno odstranjevati skupaj z gospodinjskimi odpadki. Električne naprave in akumulatorje je potrebno zbirati ločeno in za okolju prijazno odstranitev, oddati podjetju za reciklažo. Pri krajevnem uradu ali vašem strokovnem prodajalcu se pozanimajte glede reciklažnih dvorišč in zbirnih mest.
LWA 84 dB	Zagotovljena raven zvočne moči, prikazana na tej nalepki, je 84 dB.
n_0	Število vrtljajev v prostem teku
V	Napetost
⎓	Enosmerni tok
CE	Evropska oznaka za združljivost
UK CA	Britanska oznaka za združljivost
001	Ukrajinska oznaka za združljivost
EAC	Evrazijska oznaka za združljivost

TEHNIČKI PODACI	M12 BBL
Vrsta izvedbe	Akumulatorski puhač lišća
Broj proizvodnje	4830 78 02 XXXXXX MJJJJ
Napon baterije za zamjenu	12 V ⎓
Snaga ocjene	240 W
Nazivno ulazno strujanje	20 A
Broj okretaja praznog hoda 1 / 2	0 - 11.000 / 0 - 15.000 min^{-1}
Brzina zračnog strujanja 1 / 2	0 - 128 / 0 - 177 km/h
Strujanja volumena zraka 1 / 2	0 - 3,5 / 0 - 4,9 m^3/min
Težina po EPTA-proceduri 01/2014 (Li-Ion 2,0 Ah ... 6,0 Ah)	1,85 ... 2,1 kg
Težina bez sa baterijom	1,7 kg
Preporučena temperatura okoline za pogon	-18 ... +50 °C
Preporučeni akumulatorski paket	M12B...
Preporučeni punjači	C12C; M12C4; M12-18...
Informacije o buci: Mjerne vrijednosti utvrdjene odgovarajuće EN 50636-2-100 Annex CC. A-ocijenjeni nivo buke aparata iznosi tipično:	
Nivo pritiska zvuka / Nesigurnost K	73,0 dB (A) / 2,5 dB (A)
Nivo učinka zvuka / Nesigurnost K	82,9 dB (A) / 1,2 dB (A)
Nositi zaštitu sluha!	
Informacije o vibracijama: Ukupne vrijednosti vibracije (Vektor suma tri smjersu odmjerene odgovarajuće EN 50636-2-100 Annex BB	
Vrijednost emisije vibracije a_h / Nesigurnost K	
Vibracija drške	0,9 m/s^2 / 1,5 m/s^2

UPOZORENIE!

Razine emisije vibracija i buke navedena u ovom informacijskom listu izmjerene su u skladu sa standardiziranim ispitom koji propisuje EN 50636-2-100 Annex BB i mogu se upotrebljavati za međusobnu usporedbu alata. Također se mogu upotrebljavati za prethodnu procjenu izloženosti.

Navedene razine emisija vibracija i buke predstavljaju glavnu svrhu primjene alata. Međutim, ako se alat upotrebljava u druge svrhe, s drugim priborom ili se ne održava dovoljno, emisije vibracija i buke mogu biti drukčije. To može značajno povećati razinu izloženosti tijekom cjelokupna razdoblja rada.

Procjena razine izloženosti vibracijama i buci također bi u obzir trebala uzeti razdoblja tijekom kojih je alat isključen ili kada je uključen, no njime se ne obavlja nikakav rad. Time se značajno može smanjiti razina izloženosti tijekom cjelokupna razdoblja rada.

Utvrdite dodatne sigurnosne mjere kako biste zaštitili rukovatelja od ovih učinaka vibracija i/ili buke, primjerice: održavanje alata i pribora, osiguravanje da ruke budu tople, organizacija obrazaca rada.

⚠ UPOZORENIE! Pročitajte pažljio ovu upute za uporabu i upoznajte se sa elementima posluživanje i sa stručnim posluživanje uređaja. Sačuvajte sve napomene o sigurnosti i upute za buduću primjenu.

SIGURNOSNE UPUTE AKUMULATORSKI PUHAČ LIŠĆA

Upute za rukovanje

Pročitajte pažljio ovu upute za uporabu i upoznajte se sa elementima posluživanje i sa stručnim posluživanje uređaja.

Mislite na to, da ste vi kao poslužioc urađaja odgovorni za nesreće ili opasnosti koje nastanu prilikom korištenja drugim osobama ili njihovoj imovini.

Priprava

Kod uporabe uređaja nosite uvijek zaštitu za sluh i zaštitne naočale.

Za vrijeme uporabe uređaja nosite uvijek zatvorene cipele i duge hlače. Puhač lišća nikada ne koristite bosi ili sa otvorenim cipelama. Nemojte nositi labavo stojeću odježu ili druge dijelove odjeće sa visećim vezicama ili vrpcama.

Nemojte nositi labavo stojeću odjeću ili nakit, koji bi se mogli usisati. Dugu kosu držati udaljenu od otvora ulaska zraka.

Stroj koristite na jednoj preporučenoj poziciji tijela i na čvrstoj i ravnoj podlozi.

Uređaj nemojte koristiti na popločenim ili pošljunčanim podovima, jer zarotirani materijal može dovesti do ozljeda.

Rukovanje

Sa vrtnim uređajem ne radite nikada dok se osobe, a posebno djeca ili domaće životinje zadržavaju u neposrednoj blizini.

Kod posluživanja straoja držite se uvijek udaljeno od izbacivačkog područja.

Ako je stroj zapušen, prije čišćenja izvaditi akumulator.

Stroj nikada na poganjati sa defektnim pokrivnim pločama ili zaštitnim uređenjima (npr. hvatač prljavštine).

Stroj ugasiti i akumulator izvaditi. Uvjerite se, da svi pokretni dijelovi miruju prije nego

- što stroj napustite;
- što odstranite onečišćenja i zapušenja;
- vršite kontrolne radove i čišćenje na stroju.

Puhalo za lišće se ne smije koristiti za usisavanje!

Nemojte skupa puhati vruće, gorive ili eksplozivne materijale.

Vrtni uređaj koristite samo pri dnevnom svjetlu ili dovoljnom umjetnom svjetlu.

Pazite na padinama prije svega na stabilno stajanje.

Nikada ne puhati u smjeru osoba koje se nalaze u blizini. Ne radi bez nataknute cijevi.

Uvijek hodati, nikada ne trčati.

Sve otvore rashladnog zraka držati u čistom stanju.

Pazite da odbačena strana tijela ne ozljede osobe koje se nalaze oko uređaja.

Ne usisavati tekućine!

Ne naginjite se previše van i održavajte u svako vrijeme ravnotežu.

Ako je uređaj ispao, pretrpio težek udar ili abnormalno vibrira, odmah zaustavite uređaj i provjerite na oštećenje ili identificirajte uzrok vibracija Svaki oštećeni dio trebao bi pravilno popraviti ili zamijeniti ovlašteni servisni centar.

Ne koristiti po kiši i ne ostavljati na kiši.

Održavanje i skladištenje

Prije održavanja, inspekcije, uskladištenja ili promjene dijelova pribora izvaditi akumulator i uvjeriti se, da svi pokretni dijelovi miruju. Prije izvođenja inspekcije i podešavanja stroj pustiti da se ohladi. Stroj dobro njegovati i držati ga uvijek čistim.

Čuvati na jednom suhom mestu i izvan dometa za djecu.

Stroj prije uskladištenja uvijek pustiti da se ohladi.

Nemojte poduzimati nikakve promjene na puhalu za lišće. Nedozvoljene promjene mogu nauditi sigurnosti puhala za lišće i stvoriti pojačane šumove i vibracije.

Sve matice, svornjaci i vijci moraju biti čvrsto stegnuti, kako bi se zajamčilo sigurno radno stanje

Kontrolirajte vrtni uređaj i u interesu sigurnosti zamijenite istrošene ili oštećene dijelove.

Iz sigurnosnih razloga, pohabani ili oštećeni dijelovi se moraju promijeniti. Uporabite samo originalne rezervne dijelove i pribor.

Nemojte nikada probati, zaštitna uređenja premostiti.

OSTALE SIGURNOSNE I RADNE UPUTE

Ovaj aparat mogu koristiti djeca starosti od 8. godine i osobe sa smanjenim psihičkim, senzorskim ili mentalnim sposobnostima ili nedostatka iskustva i / ili znanja, samo pod nadzorom ili ako su bila poučena u svezi sigurne upotrebe aparata i kada su razumjela iz toga rezultirajuće opasnosti. Djeca se ne smiju igrati sa aparatom. Čišćenje i održavanje ne smiju izvoditi djeca bez nadzora.

Prije svih radova na stroju izvaditi bateriju za zamjenu. Istrošene baterije za zamjenu ne bacati u vatru ili u kućno smeće. Milwaukee nudi mogućnost uklanjanja starih baterija odgovarajuće okolini. Milwaukee nudi mogućnost uklanjanja starih baterija odgovarajuće okolini; upitajte molimo Vašeg stručnog trgovca. Baterije za zamjenu ne čuvati skupa sa metalnim predmetima (opasnost od kratkog spoja). Baterije sistema M12 puniti samo sa uređajem za punjenje sistema M12. Ne puniti baterije iz drugih sistema.

Pod ekstremnim opterećenjem ili ekstremne temperature može iz oštećenih baterija iscuriti baterijska tekućina.

Kod dodira sa baterijskom tekućinom odmah isprati sa vodom i sapunom. Kod kontakta sa očima odmah najmanje 10 minuta temeljno ispirati i odmah potražiti liječnika.

PROPISNA UPOTREBA

Akumulatorski puhač lišća služi za puhanje prljavštine i lišća.

Proizvod nemojte koristiti u svrhe za koje nisu namijenjeni.

PREOSTALE OPASNOSTI

I kod pravilne uprabe se ne mogu isključiti svi ostaci rizika. Kod uporabe mogu nastati sljedeće opasnosti, na koje poslužioc mora obratiti posebnu pažnju:

- Vibracijama prouzročene ozljede. Uređaj držite na za to predviđenim drškama i ograničite radno vrijeme i vrijeme ekspozicije.
- Opterećenje bukom može dovesti do oštećenja sluha. Nosite zaštitu sluha i ograničite trajanje ekspozicije.
- Česticama prljavštine prouzročene ozljede očiju. Nosite uvijek zaštitne naočale, zatvorene duge hlače, rukavice i zatvorene cipele.
- Udisanje otrovnih prašina.

UPUTE ZA LI-ION-AKUMULATORE

Korištenje Li-Ion-akumulatora

Baterije koje nisu namijenjene za ponovno punjenje ne smiju se puniti. Baterije na punjenje se moraju prije punjenja idstraniti iz uređaja. Prazne baterije se moraju odstraniti iz uređaja i sigurno zbrinuti. Ako se uređaj duže vremena skladišti, baterije se moraju izvaditi.

Baterije koje duže vremena nisu korištene, prije upotrebe napuniti.

Temperatura od preko 50°C smanjuje učinak baterija. Duže zagrijavanje od strane sunca ili grijanja izbjeći.
Priključne kontakte na uređaju za punjenje i baterijama držati čistima.
Za optimalni vijek trajanja se akumulatori poslije upotrebe moraju sasvim napuniti.
Za što moguće duži vijek trajanja, akumulatori se nakon punjenja moraju odstraniti iz punjača.

Kod skladištenja akumulatora duže od 30 dana:
Akumulator skladištiti na suhom kod ca. 27°C.
Akumulator skladištiti kod ca. 30%-50% stanja punjenja.
Akumulator ponovno napuniti svakih 6 mjeseci.

Zaštita od preopterećenja akumulatora kod Li-Ion-akumulatora

Kod preopterećenja akumulatora kroz vrlo visoku potrošnju struje, npr. ekstremno visoki zakretni momenti, električni alat vibrira za vrijeme od 5 sekundi, pokazivač punjenja treperi i električni alat se samostalno isključi.

Za resetiranje, uklonite baterijski sklop iz alata i vratite ga. Pod ekstremnim opterećenjima se akumulator prejako zagrije. U tome slučaju trepere sve lampice pokazivača punjenja, sve dok se akumulator ne ohladi. Poslije gašenja pokazivača punjenja se može nastaviti sa radom.

Transport litijskih ionskih baterija

Litijske-ionske baterije spadaju pod zakonske odredbe u svezi transporta opasne robe.

Prijevoz ovih baterija mora uslijediti uz poštivanje lokalnih, nacionalnih i internacionalnih propisa i odredaba.

Korisnici mogu bez ustručavanja ove baterije transportirati po cestama.

Komercijalni transport litijsko-ionskih baterija od strane transportnih poduzeća spada pod odredbe o transportu opasne robe. Otpremničke priprave i transport smiju izvoditi isključivo odgovarajuće školovane osobe. Kompletni proces se mora pratiti na stručan način.

Kod transporta baterija se moraju poštivati slijedeće točke:

Uvjerite se da su kontakti zaštićeni i izolirani kako bi se izbjegli kratki spojevi.

Pazite na to, da blok baterija unutar pakiranja ne može proklizavati. Oštećene ili iscurjele baterije se ne smiju transportirati. U svezi ostalih uputa obratite se vašem prijevoznom poduzeću.

ČIŠĆENJE

Proreze za prozračivanje stroja uvijek držati čistima.

ODRŽAVANJE

Primijeniti samo Milwaukee opremu i Milwaukee rezervne dijelove. Sastavne dijelove, čija zamjena nije opisana, dati zamijeniti kod jedne od Milwaukee servisnih službi (poštivati brošuru Garancija/ Adrese servisa).

Po potrebi se može zatražiti crtež eksplozije aparata uz davanje podataka o tipu stroja i desetoznamenkastog broja na pločici snage kod Vaše servisne službe ili direktno kod Techtronic Industries GmbH, Max-Eyth-Straße 10, 71364 Winnenden, Germany.

SIMBOLI

	Molimo da pažljivo pročitate uputu o upotrebi prije puštanja u rad.
	PAŽNJA! UPOZORENIE! OPASNOST!
	Prije svih radova na stroju izvaditi bateriju za zamjenu.
	Ne koristiti po kiši i ne ostavljati na kiši.
	Kod radova na stroju uvijek nositi zaštitne naočale.
	Nosite zaštitu za sluh.
	Nositi prikladnu zaštitnu masku protiv prašine.
	Držite prolaznike dalje.
	Elektroređaji , baterije/akumulatori se ne smiju zbrinjavati skupa sa kućnim smećem. Električni uređajii akumulatori se moraju skupljati odvojeno i predati na zbrinjavanje primjereno okolišu jednom od pogona za iskorišćavanje. Raspitajte se kod mjesnih vlasti ili kod stručnog trgovca u svezi gospodarstva za recikliranje i mjesta skupljanja.
LWA 84 dB	Zajamčena razina glasnoće prikazana na ovoj oznaci iznosi 84 dB.
n_0	Broj okretaja praznog hoda
V	Napon
⎓	Istosmjerna struja
CE	Europski znak suglasnosti
UK CA	Britanski znak suglasnosti
001	Ukrajinski znak suglasnosti
EAC	Euroazijski znak suglasnosti

TEHNISKIE DATI	M12 BBL
Konstrukcija	Lapu pūtējs ar akumulatoru
Izlaides numurs	4830 78 02 XXXXXX MJJJJ
Akumulātora spriegums	12 V ⎓
Vērtēšanas jauda	240 W
Nominālā barošanas strāva	20 A
Tukšgaitas apgriezienu skaits 1 / 2	0 - 11.000 / 0 - 15.000 min^{-1}
Gaisa plūsmas ātrums 1 / 2	0 - 128 / 0 - 177 km/h
Gaisa plūsmas daudzums 1 / 2	0 - 3,5 / 0 - 4,9 m^3/min
Svars atbilstoši EPTA -Procedure 01/2014 (Li-Ion 2,0 Ah ... 6,0 Ah)	1,85 ... 2,1 kg
Svars bez ar akumulatoru bateriju	1,7 kg
Darbībai ieteicamā apkārtnes temperatūra	-18 ... +50 °C
Ieteicamie akumulatoru komplekti	M12B...
Ieteicamās uzlādes ierīces	C12C; M12C4; M12-18...
Trokšņu informācija: Vērtības, kas noteiktas saskaņā ar EN 50636-2-100 Annex CC. A novērtētās aparatūras skaņas līmenis ir:	
Trokšņa spiediena līmenis / Nedrošība K	
Trokšņa jaudas līmenis / Nedrošība K	73,0 dB (A) / 2,5 dB (A)
Nēsāt trokšņa slāpētāju!	82,9 dB (A) / 1,2 dB (A)
Vibrāciju informācija: Svārstību kopējā vērtība (Trīs virzienu vektoru summtiek noteikta atbilstoši EN 50636-2-100 Annex BB.	
svārstību emisijas vērtība a_h / Nedrošība K	
Roktura vibrācija	0,9 m/s^2 / 1,5 m/s^2

UZMANĪBU!

Vibrācijas un trokšņa emisijas līmenis šajā informācijas lapā ir izmērīts saskaņā ar EN 50636-2-100 Annex BB standarta testa metodi un var tikt izmantots, lai salīdzinātu vienu ierīci ar otru. Tās var tikt izmantotas ietekmes sākotnējai izvērtēšanai.

Norādītais vibrācijas un trokšņa emisijas līmenis attēlo ierīces galvenos izmantošanas veidus. Tomēr, ja ierīce tiek izmantota citiem mērķiem, ar citu papildaprīkojumu vai nepareizi apkalpota, vibrācijas un trokšņa emisija var atšķirties. Tas var ievērojami paaugstināt ietekmes līmeni visā darba laikā.

Novērtējot vibrācijas un trokšņa ietekmes līmeni, vajadzētu ņemt vērā arī laiku, kad ierīce ir izslēgta vai ieslēgta, taču netiek lietota. Tas var ievērojami samazināt ietekmes līmeni visā darba laikā.

Lai aizsargātu operatoru no vibrācijas un/vai trokšņa, veiciet papildu drošības pasākumus, piemēram, veiciet apkopi ierīcei un papildaprīkojumam, uzturiet rokas siltas, organizējiet darba grafiku.

⚠ UZMANĪBU! Rūpīgi izlasiet šo lietošanas instrukciju un iepazīstieties ar vadības elementiem un ierīces pareizu apkalpošanu. Pēc izlasīšanas uzglabājiet šos noteikumus turpmākai izmantošanai.

DROŠĪBAS NORĀDES PAR LAPU PŪTĒJU AR AKUMULATORU

Norādījumi par apkalpošanu

Rūpīgi izlasiet šo lietošanas instrukciju un iepazīstieties ar vadības elementiem un ierīces pareizu apkalpošanu.

Atcerieties, ka jūs kā ierīces lietotājs esat atbildīgs par negadījumiem un riskiem, kas ierīces lietošanas laikā rodas citām personām vai to īpašumam.

Sagatavošana

Lietojot ierīci, vienmēr lietojiet dzirdes aizsargierīces un aizsargbrilles.

Lietojot ierīci, vienmēr nēsājiet stingrus apavus un garās bikses. Nelietojiet lapu pūtēju ar basām kājām vai vaļējās kurpēs. Nevalkājiet vaļīgu apģērbu vai apģērba gabalus ar auklām vai lentēm, kas brīvi nokarājas.

Nevalkājiet vaļīgu apģērbu vai rotaslietas, ko var iesūkt. Neļaujiet gariem matiem nonākt gaisa iesūkšanas atveru tuvumā.

Lietojiet ierīci ieteiktajā pozīcijā un tikai uz stingra, līdzena pamata.

Nelietojiet ierīci uz bruģēta vai ar šķembām klāta pamata, jo gaisā paceltais materiāls var radīt savainojumus.

Darbināšana

Nekad nelietojiet dārza instrumentu, ja darba vietas tiešā tuvumā atrodas citas personas (īpaši bērni) vai mājdzīvnieki.

Apkalpojot ierīci, nekad nestāviet izvades zonā.

Ja ierīce ir aizsprostojusies, pirms tīrīšanas jāizņem maināmais akumulators.

Nekad nedarbiniet ierīci ar bojātu pārsegu vai drošības ierīcēm (piem., dubļusargu).

Izslēdziet ierīci un izņemiet maināmo akumulatoru. Pārliecinieties, ka visas kustīgās daļas atrodas miera stāvoklī, pirms

- atstājat ierīci;
- tīrāt netīrumus un aizsprostojumus;
- veicat ierīces pārbaudes vai tīrīšanas darbus.

Lapu pūtēju nedrīkst izmantot kā putekļsūcēju!

Nepūtiet karstus, degošus vai sprādzienbīstamus materiālus.

Lietojiet dārza instrumentu tikai diennakts gaišajā laikā vai labā mākslīgajā apgaismojumā.

It īpaši nogāzēs pievērsiet uzmanību stabilitātes nodrošināšanai.

Nepūtiet tuvumā stāvošu personu virzienā. Nestrādājiet bez uzspraustas caurules.

Vienmēr ejiet soļiem, nekad neskrieniet.

Ievērot, lai visas ierīces ventilācijas atveres būtu tīras.

Nodrošiniet, lai tuvumā esošās personas neapdraudētu dažādi priekšmeti, kas var lidot prom no darba vietas.

Nav piemērots šķidrumu sūkšanai!

Neliecieties pārāk tālu un vienmēr turiet līdzsvaru.

Ja ierīce ir nomesta, cietusi smagu triecienu vai sāk neparasti vibrēt, nekavējoties apturiet ierīces darbību un pārbaudiet bojājumus vai atrodiet vibrācijas cēloni Jebkāda tehniska apkope ir jāveic tikai autorizētos tehniskās apkopes centros.

Neizmantojiet lietus laikā un neatstājiet stāvēt lietū.

Apkope un uzglabāšana

Pirms tehniskās apkopes, pārbaudes, novietošanas glabāšanai vai kāda piederuma nomaiņas izņemiet maināmo akumulatoru un pārliecinieties, ka visas kustīgās detaļas atrodas miera stāvoklī. Pirms pārbaudīt un regulēt ierīci, ļaujiet tai atdzist. Labi kopiet ierīci un uzturiet to tīru.

Glabājiet sausā un bērniem nepieejamā vietā.

Pirms ierīce nolikšanas glabāšanai vienmēr ļaujiet tai atdzist.

Neveiciet nekāda veida patvaļīgas lapu pūtēja izmaiņas. Neatļautas izmaiņas var samazināt lapu pūtēja drošību, kā arī palielināt trokšņu un vibrāciju līmeni.

Pārbaudiet, vai ir stingri pieskrūvēti visi dārza instrumenta uzgriežņi un skrūves un vai tas atrodas apmierinošā tehniskā stāvoklī.

Lai panāktu augstu darba drošību, pārbaudiet dārza instrumentu un nomainiet tā izdilušās vai bojātās daļas.

Drošības apsvērumu dēļ nodilušas vai bojātas detaļas ir jānomaina. Lietojiet tikai oriģinālās rezerves daļas un piederumus.

Nekad nemēģiniet apiet drošības ierīces.

CITAS DROŠĪBAS UN DARBA INSTRUKCIJAS

Iekārtu drīkst lietot bērni, kas sasnieguši 8 gadu vecumu un personas ar ierobežotām fiziskajām, sensorajām un garīgajām spējām, kā arī personas ar nepietiekamu pieredzi un / vai zināšanām, ja tās tiek uzraudzītas vai tās ir instruētas par drošu apiešanos ar iekārtu un ir sapratušas briesmas, kas var rasties nepareizas lietošanas rezultātā. Neatļaut bērniem spēlēties ar iekārtu! Bērni iekārtas tīrīšanu un apkopi nedrīkst veikt bez uzraudzības.

Pirms mašīnai veikt jebkāda veida apkopes darbus, ir jāizņem ārā akumulātors. Izmantotos akumulārus nedrīkst mest ugunī vai parastajos atkritumos. Firma Milwaukee piedāvā iespēju vecos akumulātorus savākt apkārtējo vidi saudzējošā veidā; jautājiet specializētā veikalā. Akumulātorus nav ieteicams glabāt kopā ar metāla priekšmetiem (iespējams īsslēgums). M12 sistēmas akumulātorus lādēt tikai ar M12 sistēmas lādētājiem. Nedrīkst lādēt citus akumulātorus no citām sistēmām.

Pie ārkārtas slodzes un ārkārtas temperatūrām no bojātā akumulātora var iztecēt akumulātora šķidrums.

Ja nonākat saskarsmē ar akumulātora šķidrumu, saskarsmes vieta nekavējoties jānomazgā ar ūdeni un ziepēm. Ja šķidrums nonācis acīs, acis vismaz 10 min. skalot un nekavējoties konsultēties ar ārstu.

NOTEIKUMIEM ATBILSTOŠS IZMANTOJUMS

Lapu pūtējs ar akumulatoru kalpo netīrumu un lapu pūšanai.

Izmantojiet ražojumu tikai tam paredzētajiem mērķiem.

PĀRĒJIE RISKI

Arī, pareizi lietojot ierīci, nav iespējams izslēgt pilnīgi visus riskus. Lietojot ierīci, var rasties šāds apdraudējums, kam lietotājam jāpievērš īpaša uzmanība:

- Vibrācijas radītas traumas. Turiet ierīci aiz tam paredzētajiem rokturiem un ierobežojiet darba un ekspozīcijas laiku.
- Troksnis var bojāt dzirdi. Lietojiet dzirdes aizsargierīces un ierobežojiet ekspozīcijas laiku.
- Netīrumu daļiņas var traumēt acis. Vienmēr valkājiet aizsargbrilles, stingras, garas bikses, cimdus un stingrus apavus.
- Indīgu putekļu ieelpošana.

NORĀDĪJUMI LITIJA JONU AKUMULATORIEM

Litija jonu akumulatoru lietošana

Atkārtoti nelādējamas baterijas aizliegts atkārtoti lādēt. Atkārtoti uzlādējamās baterijas pirms uzlādēšanas ir jāizņem no ierīces. Tukšās baterijas no ierīces ir jāizņem un droši jāatbrīvojas no tām. Ja ierīce tiek uzglabāta ilgāku laiku, tad baterijas ir jāizņem.

Akumulātori, kas ilgāku laiku nav izmantoti, pirms lietošanas jāuzlādē.

Pie temperatūras, kas pārsniedz 50°C, akumulātoru darbspēja tiek negatīvi ietekmēta. Vajag izvairīties no ilgākas saules un karstuma iedarbības.
Lādētāja un akumulātoru pievienojuma kontakti jāuztur tīri.
Lai baterijas darba ilgums būtu optimāls, pēc iekārtas izmantošanas tā jāuzlādē.
Lai akumulatori kalpotu pēc iespējas ilgāku laiku, tos pēc uzlādes ieteicams atvienot no lādētāj ierīces.

Akumulatora uzglabāšana ilgāk kā 30 dienas:
uzglabāt akumulatoru pie aptuveni 27° C un sausā vietā.
Uzglabāt akumulatoru uzlādes stāvoklī aptuveni pie 30%-50%.
Uzlādēt akumulatoru visus 6 mēnešus no jauna.

Litija jonu akumulatoru aizsardzība pret pārslodzi

Akumulatoru pārslogojuma gadījumos, esot ļoti lielam elektroenerģijas patēriņam, piem., ārkārtīgi augsts griezes moments, pēkšņa apstāšanās vai īssavienojums, elektriskais darbarīks 5 sekundes vibrē, uzlādes indikators mirgo, un elektriskais darbarīks pats izslēdzas.

Noņemiet akumulatora komplektu no ierīces un atlieciet to atpakaļ. Esot ārkārtīgi augstam noslogojumam, akumulators sakarst pārāk daudz. Šādā gadījumā visas uzlādes indikatora lampiņas mirgo tik ilgi, kamēr akumulators ir atdzisis. Darbu varat turpināt, kad uzlādes indikators vairs nedeg.

Litija jonu akumulatoru transportēšana

Uz litija jonu akumulatoriem attiecas noteikumi par bīstamo kravu pārvadāšanu.

Šo akumulatoru transportēšana jāveic saskaņā ar vietējiem, valsts un starptautiskajiem normatīvajiem aktiem un noteikumiem.

Patērētāja darbības, pārvadājot šos akumulatorus pa autoceļiem, nav reglamentētas.

Uz litija jonu akumulatoru komerciālu transportēšanu, ko veic ekspedīcijas uzņēmums, attiecas bīstamo kravu pārvadāšanas noteikumi. Sagatavošanas darbus un transportēšanu drīkst veikt tikai atbilstoši apmācīts personāls. Viss process jāvada profesionāli.

Veicot akumulatoru transportēšanu, jāievēro:

Pārliecinieties, ka kontakti ir aizsargāti un izolēti, lai izvairītos no īssavienojumiem.

Pārliecinieties, ka akumulators iepakojumā nevar paslīdēt. Bojātus vai tekošus akumulatorus nedrīkst transportēt. Plašāku informāciju Jūs varat saņemt no ekspedīcijas uzņēmuma.

TĪRĪŠANA

Vajag vienmēr uzmanīt, lai būtu tīras dzesēšanas atveres.

APKOPE

Izmantojiet tikai firmu Milwaukee piederumus un firmas Milwaukee rezerves daļas. Lieciet nomainīt detaļas, kuru nomaiņa nav aprakstīta, kādā no firmu Milwaukee klientu apkalpošanas servisiem. (Skat. brošūru "Garantija/klientu apkalpošanas serviss".)

Ja nepieciešams, klientu apkalpošanas servisā vai tieši pie firmas Techtronic Industries GmbH, Max-Eyth-Straße 10, 71364 Winnenden, Germany, var pieprasīt instrumenta numurs, kas norādīts uz jaudas paneļa.

SIMBOLI

	Pirms sākt lietot instrumentu, lūdzu, izlasiet lietošanas pamācību.
	UZMANĪBU! BĪSTAMI!
	Pirms mašīnai veikt jebkāda veida apkopes darbus, ir jāizņem ārā akumulators.
	Neizmantojiet lietus laikā un neatstājiet stāvēt lietū.
	Strādājot ar mašīnu, vienmēr jānēsā aizsargbrilles.
	Nēsājiet ausu aizsargus.
	Jānēsā piemērota maska, kas pasargā no putekļiem.
	Turiet blakus esošos cilvēkus prom.
	Elektriskus aparātus, baterijas/akumulatorus nedrīkst utilizēt kopā ar mājsaimniecības atkritumiem. Elektriski aparāti un akumulatori ir jāsavāc atsevišķi un jānodod atkritumu pārstrādes uzņēmumā videi saudzīgai utilizācijai. Jautājiet vietējā iestādē vai savam specializētājam tirgotājam, kur atrodas atkritumu pārstrādes uzņēmumi vai savākšanas punkti.
LWA 84 dB	Garantētais skaņas jaudas līmenis, kas parādīts šajā marķējumā, ir 84 dB.
n_0	Tukšgaitas apgriezienu skaits
V	Voltāža
⎓	Līdzstrāva
CE	Eiropas atbilstības zīme
UK CA	Lielbritānijas atbilstības zīme
001	Ukrainas atbilstības zīme
EAC	Eirāzijas atbilstības zīme

TECHNINIAI DUOMENYS	M12 BBL
Konstrukcija	Akumuliatorinis lapų pūstuvas
Produkto numeris	4830 78 02 XXXXXX MJJJJ
Keičiamo akumuliatoriaus įtampa	12 V ⎓
Įvertinimo galia	240 W
Nominalusis įvado srovės stipris	20 A
Sūkių skaičius laisva eiga 1 / 2	0 - 11.000 / 0 - 15.000 min^{-1}
Oro srauto greitis 1 / 2	0 - 128 / 0 - 177 km/h
Ventiliuojamo oro srovė 1 / 2	0 - 3,5 / 0 - 4,9 m^3/min
Prietaiso svoris įvertintas pagal EPTA 01/2014 tyrimų metodiką (Li-Ion 2,0 Ah ... 6,0 Ah)	1,85 ... 2,1 kg
Svoris be akumuliatoriumi	1,7 kg
Rekomenduojama aplinkos temperatūra eksploatuojant	-18 ... +50 °C
Rekomenduojami akumuliatoriai	M12B...
Rekomenduojami įkrovikliai	C12C; M12C4; M12-18...
Informacija apie keliamą triukšmą: Vertės matuotos pagal EN 50636-2-100 Annex CC. Įvertintas A įrenginio keliamo triukšmo lygis dažniausiai sudaro:	
Garso slėgio lygis / Paklaida K	73,0 dB (A) / 2,5 dB (A)
Garso galios lygis / Paklaida K	82,9 dB (A) / 1,2 dB (A)
Nešioti klausos apsaugines priemones!	
Informacija apie vibraciją: Bendroji svyravimų reikšmė (trijų krypčių vektorių suma), nustatyta remiantis EN 50636-2-100 Annex BB.	
Vibravimų emisijos reikšmė a_h / Paklaida K	
Rankenos vibracija	0,9 m/s^2 / 1,5 m/s^2

DĖMESIO!

Šiame vadove nurodytos bendrosios vibracijos ir triukšmo emisijos vertės nustatytos pagal standartinius bandymo metodus pagal EN 50636-2-100 Annex BB, todėl gali būti taikomos lyginant vieną įrankį su kitu. Gali būti naudojama preliminariam poveikio įvertinimui.

Nurodytos bendrosios vibracijos ir triukšmo emisijos vertės atitinka įrankio taikymą. Jei įrankis naudojamas kitokiais tikslais, kartu su kitokiais priedais ar netinkamai prižiūrimas, bendrosios vibracijos ir triukšmo emisijos vertės gali skirtis. Tai gali žymiai padidinti poveikio lygį viso darbo metu.

Apskaičiuojant bendrosios vibracijos ir triukšmo emisijos vertes reikėtų atsižvelgti į laikotarpį, kai prietaisas yra išjungtas arba įjungtas, bet nėra naudojamas. Tai gali žymiai sumažinti poveikio lygį viso darbo metu.

Tam, kad naudotojas būtų apsaugotas nuo vibracijos ir (arba) triukšmo poveikio, reikia nustatyti papildomus saugos reikalavimus, pavyzdžiui: tinkamai prižiūrėti prietaisą ir jo priedus, laikyti rankas šiltai, organizuoti darbo modelius.

⚠ DĖMESIO! Atidžiai perskaitykite naudojimo vadovą ir susipažinkite su prietaiso valdymo elementais bei tinkamu naudojimu. Išsaugokite šias saugos nuorodas ir reikalavimus, kad ir ateityje galėtumėte jais pasinaudoti.

AKUMULIATORINIO LAPŲ PŪSTUVO SAUGOS NUORODOS

Nuorodos dėl naudojimo

Atidžiai perskaitykite naudojimo vadovą ir susipažinkite su prietaiso valdymo elementais bei tinkamu naudojimu.

Įsidėmėkite, kad kaip prietaiso naudotojas jūs atsakote už nelaimingus atsitikimus ir pavojus, kylančius kitiems žmonėms ar jų turtui.

Pasirengimas

Naudodami prietaisą, būtinai naudokite klausos organų apsaugos priemones ir apsauginius akinius.

Naudodami prietaisą, visada avėkite tvirtą avalynę ir mūvėkite ilgomis kelnėmis. Nenaudokite lapų pūstuvo basomis ar avėdami atvirą avalynę. Nedėvėkite laisvų drabužių arba tokių, nuo kurių kabo virvės ar juostos.

Nedėvėkite laisvų drabužių ir papuošalų, kurie gali būti įsiurbti. Saugokite ilgus plaukus nuo oro įvado angų.

Įrenginį naudokite tik tinkama stovėsena ir ant tvirto bei lygaus pagrindo.

Nenaudokite prietaiso ant plytelėmis kloto ar žvyruoto grindinio, kadangi oro srauto pakeltos medžiagos gali sužalti.

Naudojimas

Niekada nedirbkite sodo priežiūros įrankiu, jei arti yra žmonių, ypač vaikų, ar naminių gyvūnų.

Naudodami įrenginį nebūkite prie išmetamosios angos.

Jei įrenginys užsikišęs, prieš jį valydami, išimkite keičiamą akumuliatorių.

Jokiu būdu nenaudokite įrenginio su pažeistais apsauginiais įtaisais (pvz., nešvarumų gaudyklėmis) ar uždangomis.

Išjunkite įrenginį ir išimkite keičiamą akumuliatorių. Įsitikinkite, ar visos besisukančios dalys sustojo prieš

- nueidami nuo įrenginio;
- pašalindami nešvarumus ir medžiagų kamščius;
- tikrindami ar valydami įrenginį.

Lapų pūstuvas negali būti naudojimas siurbimui!

Nepūskite karštų, degių arba sprogių medžiagų.

Su sodo priežiūros įrankiu dirbkite tik dienos šviesoje arba esant geram dirbtiniam apšvietimui.

Ypač svarbu saugiai stovėti šlaituose.

Nenukreipkite pučiamo oro srovės į netoliese stovinčius žmones. Nedirbkite neįstatę vamzdžio.

Visada tik vaikščiokite, niekada nebėkite.

Stebėkite, kad šalto oro angose nebūtų nešvarumų.

Saugokite, kad netoli esančių žmonių nesužalotų išmetamos dalelės.

Nesiurbkite skysčių!

Per daug neišlįskite ir laikykite pusiausvyrą.

Prietaisą numetus, stipriai sutrenkus ar jam pradėjus neįprastai vibruoti, jį reikia kuo skubiau sustabdyti ir apžiūrėti, kas pakenkta arba nustatyti vibracijos priežastį. Pakenktos dalys turi būti tinkamai sutaisytos arba pakeistos įgaliotame techninio aptarnavimo centre.

Nenaudokite lyjant ir nepalikite lietuje.

Techninė priežiūra ir laikymas

Prieš atlikdami techninę priežiūrą ar patikrą, dėdami įrenginį laikyti ar keisdami priedus, išimkite keičiamą akumuliatorių ir įsitikinkite, kad sustojo visos besisukančios dalys. Prieš tikrindami ir reguliuodami įrenginį, palaukite, kol įrenginys sustos. Gerai prižiūrėkite įrenginį ir užtikrinkite, kad jis būtų švarus.

Įrenginį laikykite sausoje ir vaikams nepasiekiamoje vietoje.

Prieš padėdami įrenginį laikyti, palaukite, kol jis atvės.

Nemodifikuokite lapų pūstuvų. Neleistini pakeitimai gali pakenkti lapų pūstuvo saugumui ir sukelti didesnį triukšmą ar vibracijas.

Patikrinkite, ar gerai priveržtos visos veržlės, sraigtai ir varžtai, kad būtų užtikrinta, jog sodo priežiūros įrankis yra saugus naudoti.

Patikrinkite sodo priežiūros įrankį ir dėl saugumo pakeiskite susidėvėjusias ir pažeistas dalis.

Dėl saugos būtina pakeista nusidėvėjusias ar pažeistas dalis. Naudokite tik originalias atsargines dalis bei priedus.

Jokiu būdu nebandykite apeiti apsauginių įtaisų.

KITI SAUGUMO IR DARBO NURODYMAI

Prietaisą gali naudoti vyresni nei 8 metų vaikai ir neturintys pakankamai žinių ir (arba) patirties ribotų psichinių, jutiminių ir protinių gebėjimų asmenys, jeigu jie yra prižiūrimi arba jie buvo išmokyti, kaip saugiai naudotis prietaisu, ir suprato galimus pavojus. Vaikams negalima žaisti su prietaisu. Neprižiūrimi vaikai negali prietaiso valyti arba atlikti jo techninės priežiūros.

Prieš atlikdami bet kokius darbus įrenginyje, išimkite keičiamą akumuliatorių. Sunaudotų keičiamų akumuliatorių nedeginkite ir nemeskite į buitines atliekas. „Milwaukee“ siūlo tausojantį aplinką sudėvėtų keičiamų akumuliatorių tvarkymą, apie tai prekybos atstovo. Keičiamų akumuliatorių nelaikykite kartu su metaliniais daiktais (trumpojo jungimo pavojus). Keičiamus M12 sistemos akumuliatorius kraukite tik „M12“ sistemos įkrovikliais. Nekraukite kitų sistemų akumuliatorių.

Ekstremalių apkrovų arba ekstremalios temperatūros poveikyje iš keičiamų akumuliatorių gali ištekėti akumuliatoriaus skystis. Išsitepus akumuliatoriaus skysčiu, tuoj pat nuplaukite vandeniu su muilu.

Patekus į akis, tuoj pat ne trumpiau kaip 10 minučių gausiai skalaukite vandeniu ir tuoj pat kreipkitės į gydytoją.

NAUDOJIMAS PAGAL PASKIRTĮ

Akumuliatorinis lapų pūstuvas skirtas nešvarumams ir lapams pūsti.

Nenaudokite gaminio kitaip, nei nurodytas naudojimas pagal paskirtį.

KITI PAVOJAI

Net ir tinkamai naudojant įrenginį neįmanoma apsisaugoti nuo visų liekamųjų rizikų. Naudojant įrenginį gali kilti šie pavojai, į kuriuos naudotojui ypač svarbu atkreipti dėmesį:

- Vibracijos sukeliami sužalojimai. Įrenginį laikykite už tam skirtų rankenų ir apribokite darbo bei ekspozicijos trukmę.
- Dėl triukšmo gali būti pažeista klausa. Naudokite klausos organų apsaugos priemones ir apribokite ekspozicijos trukmę.
- Nešvarumų dalelių sukeliami akių sužalojimai. Visuomet būkite su apsauginiais akiniais, mūvėkite tvirtas ilgas kelnes, pirštines ir avėkite tvirtus apsauginius batus.
- Nuodingų dulkių įkvėpimas.

NURODYMAI DĖL LIČIO JONŲ AKUMULIATORIAUS

Ličio jonų akumuliatoriaus naudojimas

Neįkraunami maitinimo elementai neturi būti įkraunami pakartotinai. Prieš įkraudami iš prietaiso išimkite įkraunamąsias baterijas. Iš prietaiso būtina išimti tuščias baterijas ir jas saugiai utilizuoti. Jeigu prietaisas sandėliuojamas ilgesnį laiką, baterijas būtina išimti.

Ilgesnį laiką nenaudotus keičiamus akumuliatorius prieš naudojimą įkraukite.

Aukštesnė nei 50°C temperatūra mažina keičiamų akumuliatorių galią. Venkite ilgesnio saulės ar šilumos šaltinių poveikio.
Įkroviklio ir keičiamo akumuliatoriaus jungiamieji kontaktai visada turi būti švarūs.
Kad prietaisas kuo ilgiau veiktų, pasinaudoję juo, iki galo įkraukite akumuliatorius.
Siekiant užtikrinti kuo ilgesnį baterijos tarnavimo laiką, reikėtų ją po atlikto įkrovimo iškart išimti iš įkroviklio.

Bateriją laikant ilgiau nei 30 dienų, būtina atkreipti dėmesį į šias nuorodas:
bateriją laikyti sausoje aplinkoje, esant apie 27 °C temperatūrai.
Baterijos įkrovimo lygis turi būti nuo 30% iki 50%.
Baterija pakartotinai turi būti įkraunama kas 6 mėnesius.

Ličio jonų akumuliatoriaus apsauga nuo perkrovos

Esant akumuliatoriaus perkrovai dėl pernelyg didelio srovės suvartojimo, pvz.: itin didelių apsukų, staigaus sustabdymo ar trumpojo jungimo, elektrinis įrankis vibruoja 5 sekundes, signalinis įkrovos rodmuo pradeda mirksėti ir elektrinis įrankis automatiškai išsijungia.

Norėdami nustatyti iš naujo, išimkite iš įrankio akumuliatorių ir vėl jį įdėkite. Esant ekstremalioms apkrovoms akumuliatorius per stipriai įkaista. Tokiu atveju visos įkrovos lemputės mirksi taip ilgai, kol akumuliatorius atvėsta. Užgesus įkrovos rodmenims įrankiu galima naudotis toliau.

Ličio jonų akumuliatorių pervežimas

Ličio jonų akumuliatoriams taikomos įstatyminės nuostatos dėl pavojingų krovinių pervežimų.

Šiuos akumuliatorius pervežti būtina laikantis vietinių, nacionalinių ir tarptautinių direktyvų ir nuostatų.

Naudotojai šiuos akumuliatorius gali naudoti savo transporte be jokių kitų sąlygų.

Už komercinį ličio jonų akumuliatorių pervežimą atsako ekspedicijos įmonė pagal nuostatas dėl pavojingų krovinių pervežimo.
Pasiruošimo išsiųsti ir pervežimo darbus gali atlikti tik atitinkamai išmokyti asmenys. Visas procesas privalo būti prižiūrimas.

Pervežant akumuliatorius būtina laikytis šių punktų:

Siekiant išvengti trumpųjų jungimų, įsitikinkite, kad kontaktai yra apsaugoti ir izoliuoti.

Atkreipkite dėmesį, kad akumuliatorius pakuotės viduje neslidinėtų. Draudžiama pervežti pažeistus arba tekančius akumuliatorius. Dėl detalesnių nurodymų kreipkitės į savo ekspedicijos įmonę.

VALYMAS

Įrenginio vėdinimo angos visada turi būti švarios.

TECHNINIS APTARNAVIMAS

Naudokite tik „Milwaukee“ priedus ir „Milwaukee“ atsargines dalis. Dalis, kurių keitimas neaprašytas, leidžiama keisti tik „Milwaukee“ klientų aptarnavimo skyriams (žr. garantiją/klientų aptarnavimo skyrių adresus brošiūroje).

Jei reikia, nurodant įrenginio tipą bei specifikacijų lentelėje esantį numerį, iš klientų aptarnavimo skyriaus arba tiesiai iš Techtronic Industries GmbH, Max-Eyth-Straße 10, 71364 Winnenden, Germany, galima užsisakyti prietaiso surinkimo brėžinius.

SIMBOLIAI

	Prieš pradėdami dirbti su prietaisu, atidžiai perskaitykite jo naudojimo instrukciją.
	DĖMESIO! ĮSPĖJIMAS! PAVOJUS!
	Prieš atlikdami bet kokius darbus įrenginyje, išimkite keičiamą akumuliatorių.
	Nenaudokite lyjant ir nepalikite lietuje.
	Dirbdami su įrenginiu visada nešiokite apsauginius akinius.
	Nešiokite klausos apsaugos priemones.
	Dėvėti tinkamą apsauginę kaukę nuo dulkių.
	Stebėkite pašalinius žmones.
	Elektros prietaisų, baterijų/akumuliatorių šalinti kartu su buitinėmis atliekomis negalima. Elektros prietaisus ir akumuliatorius reikia surinkti atskirai ir atiduoti perdirbimo įmonei, kad būtų pašalinti aplinkai saugiu būdu. Vietos valdžios institucijose arba specializuotose prekybos vietose pasidomėkite apie perdirbimo ir surinkimo centrus.
L_{WA} 84 dB	Šioje etiketėje nurodytas garso galios lygis yra 84 dB.
n_0	Sūkių skaičius laisva eiga
V	Įtampa
⎓	Nuolatinė srovė

CE	Europos atitikties ženklas
UK CA	Britanijos atitikties ženklas
001	Ukrainos atitikties ženklas
EAC	Eurazijos atitikties ženklas

TEHNILISED ANDMED	M12 BBL
Konstruktsioon	Akuga juhtmeta lehepuhur
Tootmisnumber	4830 78 02 XXXXXX MJJJJ
Vahetatava aku pinge	12 V ⎓
Hinnanguline võimsus	240 W
Nimisisendvool	20 A
Pöörlemiskiirus tühijooksul 1 / 2	0 - 11.000 / 0 - 15.000 min^{-1}
Õhuvoolu kiirus 1 / 2	0 - 128 / 0 - 177 km/h
Õhu mahtvool 1 / 2	0 - 3,5 / 0 - 4,9 m^3/min
Kaal vastavalt EPTA-protseduurile 01/2014 (Li-Ion 2,0 Ah ... 6,0 Ah)	1,85 ... 2,1 kg
Kaal ilma akuga	1,7 kg
Soovituslik keskkonna temperatuur töötamiseks	-18 ... +50 °C
Soovituslikud akupakid	M12B...
Soovituslik laadija	C12C; M12C4; M12-18...
Müra andmed: Mõõteväärtused on kindlaks tehtud vastavalt normile EN 50636-2-100 Annex CC. Seadme tüüpiline hinnanguline (müratase:	
Helirõhutase / Määramatus K	
Helivõimsuse tase / Määramatus K	73,0 dB (A) / 2,5 dB (A)
Kandke kaitseks kõrvaklappe!	82,9 dB (A) / 1,2 dB (A)
Vibratsiooni andmed: Vibratsiooni koguväärtus (kolme suuna vektorsummmõõdetud EN 50636-2-100 Annex BB järgi.	
Vibratsiooni emissiooni väärtus a_h / Määramatus K	
Käepideme vibratsioon	0,9 m/s^2 / 1,5 m/s^2

TÄHELEPANU!

Sellel teabelehel toodud vibratsiooni- ja müraemissioon on mõõdetud standardis EN 50636-2-100 Annex BB kirjeldatud standarditud testiga ning seda võib kasutad tööriistade omavaheliseks võrdlemiseks. Testi võib kasutada kokkupuute esialgseks hindamiseks.

Deklareeritud vibratsiooni- ja müratase puudutab tööriista põhikasutust. Kui tööriista kasutatakse muuks otstarbeks, teistsuguste tarvikutega või tööriista hooldatakse halvasti, võivad vibratsioon ja müraemissioon erineda. See võib kokkupuutetaset kogu tööajal oluliselt suurendada.

Vibratsiooni ja müraga kokkupuute hinnangulise taseme juures tuleb arvesse võtta ka aega, kui tööriist on välja lülitatud või töötab, kuid sellega ei tehta tööd. See võib kokkupuutetaset kogu tööaja kohta oluliselt vähendada.

Tehke kindlaks täiendavad ohutusmeetmed operaatori kaitsmiseks vibratsiooni ja/või müra eest, näiteks: hooldage tööriista ja tarvikuid, hoidke käed soojas, vaadake üle töökorraldus.

⚠ TÄHELEPANU! Lugege kasutusjuhend hoolikalt läbi ja tutvuge juhtelementidega ning tehke endale selgeks seadme otstarbekohane kasutus. Hoidke kõik ohutusnõuded ja juhised edasiseks kasutamiseks hoolikalt alles.

OHUTUSJUHISED AKUGA JUHTMETA LEHEPUHUR

Kasutamisjuhised

Lugege kasutusjuhend hoolikalt läbi ja tutvuge juhtelementidega ning tehke endale selgeks seadme otstarbekohane kasutus.

Mõelge sellele, et seadme kasutajana vastutate õnnetuste ja ohtude eest, mis tekivad seadme kasutamisel teistele inimestele või nende varale.

Ettevalmistus

Kandke seadme kasutamise ajal alati kuulmekaitset ja kaitseprille.

Kandke seadme kasutamise ajal alati tugevast materjalist jalatseid ja pikki pükse. Ärge kasutage lehepuhurit paljajalu ega lahtiste jalanõudega. Ärge kandke lohvakaid riided ega muid rippuvate nööride või rihmadega riideesemeid.

Ärge kandke lohvakaid riided ega ehteid, mis võidakse sisse imeda. Hoidke pikki juukseid õhu sissetõmbeavadest eemal.

Kasutage masinat soovitatud asendis ja ainult kindlal, tasasel pinnal.

Ärge kasutage seadet sillutatud pinnasel või killustikul, kuna üles keerutatav materjal võib tekitada vigastusi.

Kasutamine

Ärge kasutage seadet, kui vahetus läheduses viibivadinimesed, eeskätt lapsed, või koduloomad.

Hoiduge masina kasutamise ajal väljaviskepiirkonnast eemale.

Kui masin on ummistunud, tuleb vahetusaku enne puhastamist välja võtta.

Masinat ei tohi mitte kunagi käitada vigaste kaante või kaitseseadistega (nt porikaitse).

Masin tuleb välja lülitada ja vahetusaku välja võtta. Enne masina juurest lahkumist veenduge, et kõik liikuvad osad

- on seisma jäänud;
- kõrvaldage mustus ja ummistus;
- tehke masinal kontrolli- või puhastustööd.

Lehepuhurit ei tohi kasutada imemiseks!

Ärge puhuge kokku kuumi, põlevaid või plahvatusohtlikke materjale.

Kasutage aiatööriista ainult päevavalgel või hea kunstliku valgustuse korral.

Kallakul töötades veenduge alati, et teie jalgealune on kindel.

Mitte kunagi ärge puhuge lähedal seisvate inimeste suunas. Ärge töötage ilma otsa pandud toruta.

Servalõikuri kasutamisel tohib liikuda ainult kõndides, mitte kunagi joostes.

Hoidke kõik jahutusõhuavad mustusevabad.

Veenduge, et eemalepaiskuvad võõrkehad ei vigasta läheduses viibivaid inimesi.

Ärge imege vedelikke!

Ärge kallutage liiga kaugele ette ja hoidke alati tasakaalu.

Kui seade on maha kukkunud, saanud tugeva löögi või hakkab ebanormaalselt vibreerima, seisake seade viivitamatult ja kontrollige see üle vigastuste suhtes. Kõik vigastused tuleb lasta volitatud hooldustöökojas parandada või asendada.

Ärge kasutage tööriista vihma käes ega jätke seda välja vihma kätte.

Hooldus ja hoiustamine

Enne hooldust, kontrolli, hoiustamist või tarvikute vahetamist võtke vahetusaku välja ja veenduge, et kõik liikuvad osad on seisma jäänud. Laske masinal enne kontrolli läbiviimist ja seadistusi maha jahtuda. Hooldage masinat korralikult ja hoidke see puhtana.

Hoidke seda kuivas ja lastele kättesaamatus kohas.

Masinal tuleb alati enne hoiulepanekut lasta maha jahtuda.

Ärge tehke lehepuhuril muudatusi. Mittelubatud muudatused võivad halvendada lehepuhuri ohutust ja põhjustada kõrgendatud müra või vibratsiooni.

Veenduge, et kõik mutrid, poldid ja kruvid on kõvasti kinni keeratud ja et aiatööriist on korrektselt kokku pandud.

Kontrollige aiatööriista ja asendage kulunud ja vigastatud osad tööohutuse tagamiseks uutega.

Turvalisuse kaalutlustel tuleb kulunud või kahjustatud osad välja vahetada. Kasutage üksnes originaalvaruosi ja -tarvikuid.

Ärge mitte kunagi püüdke kaitseseadist ületada.

EDASISED OHUTUS- JA TÖÖJUHISED

Seadet tohivad kasutada alla 8-aastased lapsed või piiratud füüsiliste, sensoorsete või vaimsete võimete, puudulike kogemuste ja / või puudulike teadmistega isikud ainult järelevalve all või juhul, kui neid on seadme kasutamise osas juhendatud ning nad mõistavad sellest tulenevaid ohte. Lapsed ei tohi seadmega mängida. Puhastust ja hooldust ei tohi lapsed järelevalveta teostada.

Enne kõiki töid masina kallal võtke vahetatav aku välja. Ärge visake tarvitatud vahetatavaid akusid tulle ega olmeprügisse. Milwaukee pakub vanade akude keskkonnahoidlikku käitlust; palun küsige oma erialaselt tarnijalt. Ärge säilitage vahetatavaid akusid koos metallesemetega (lühiseoht). Laadige süsteemi M12 vahetatavaid akusid ainult süsteemi M12 laadijatega. Ärge laadige nendega teiste süsteemide akusid.

Äärmuslikul koormusel või äärmuslikul temperatuuril võib kahjustatud vahetatavast akust akuvedelik välja voolata. Akuvedelikuga kokkupuutumise korral peske kohe vee ja seebiga. Silma sattumise korral loputage kiiresti põhjalikult vähemalt 10 minutit ning pöörduge viivitamatult arsti poole.

KASUTAMINE VASTAVALT OTSTARBELE

Akuga juhtmeta lehepuhur on mõeldud mustuse ja lehtede puhumiseks.

Ärge kasutage toodet viisidel, mida ei ole toodud kasutusotstarbe peatükis.

JÄÄKOHUD

Jääkohud ei ole välistatud ka otstarbekohase kasutamise korral. Kasutamisel võivad tekkida järgmised ohud, millele kasutaja peab erilist tähelepanu pöörama:

- Vibratsioonist põhjustatud vigastused. Hoidke seadet selleks ette nähtud käepidemetest ja piirake töö- ning toimeaega.
- Mürasaaste võib põhjustada kuulmekahjustusi. Kandke kuulmekaitset ja piirake toimeaega.
- Mustuseosakestest põhjustatud silmavigastused. Kandke alati kaitseprille, vastupidavaid pikki pükse, kindaid ning tugevaid jalatseid.
- Mürgiste tolmude sissehingamine

LIITIUMIOONAKUDE JUHISED

Liitiumioonakude kasutus

Mittelaetavaid patareisid ei tohi laadida. Korduvalt laetavad patareid enne laadimist seadmest eemaldada Tühjad patareid seadmest eemaldada ja ohutult nendest vabaneda. Seadme pikaajalisel hoiustamisel eemaldada patareid.

Pikemat aega mittekasutatud akusid laadige veel enne kasutamist.

Temperatuur üle 50 °C vähendab vahetatava aku töövõimet. Vältige pikemat soojenemist päikese või kütteseadme mõjul.
Hoidke laadija ja vahetatava aku ühenduskontaktid puhtad.
Optimaalse patarei eluea tagamiseks, pärast kasutamist lae patareiplokk täielikult.
Akud tuleks võimalikult pika kasutusea saavutamiseks pärast täislaadimist laadijast välja võtta.

Aku ladustamisel üle 30 päeva:
Ladustage akut kuivas kohas u 27°C juures.
Ladustage akut u 30-50% laetusseisundis.
Laadige aku iga 6 kuu tagant täis.

Liitiumioonakude ülekoormuskaitse

Aku ülekoormamisel kõrge voolutarbimisega, nt puuri blokeerumisel, lühise tekkimisel või ülikõrgetel pööretel, vibreerib elektritööriist 5 sekundit, laadimistuli vilgub ja tööriist lülitub automaatselt välja.

Lähtestamiseks eemaldage akupakk tööriistalt ja asendage see. Ülisuurel koormusel võib aku kuumeneda kõrgete temperatuurideni. Sellisel juhul vilguvad kõik laadimistulukesed kuni aku jahtumiseni. Peale laadimistulukeste kustumist võite tööd jätkata.

Liitiumioonakude transportimine

Liitiumioonakud on allutatud ohtlike ainete transportimisega seonduvatele õigusaktidele.

Nende akude transportimine peab toimuma kohalikest, siseriiklikest ja rahvusvahelistest eeskirjadest ning määrustest kinni pidades.

Tarbijad tohivad neid akusid edasiste piiranguteta tänaval transportida.

Liitiumioonakude kommertstransport ekspedeerimisettevõtete kaudu on allutatud ohtlike ainete transportimisega seonduvatele õigusaktidele. Tarne-ettevalmistusi ja transporti tohivad teostada eranditult vastavalt koolitatud isikud. Kogu protsessi tuleb asjatundlikult jälgida.

Akude transportimisel tuleb järgida järgmisi punkte:

Tehke kindlaks, et kontaktid on lühiste vältimiseks kaitstud ja isoleeritud.

Pöörake tähelepanu sellele, et akupakk ei saaks pakendis nihkuda. Kahjustatud või välja voolanud akusid ei tohi kasutada. Pöörduge edasiste juhiste saamiseks ekspedeerimisettevõtte poole.

PUHASTAMINE

Hoidke masina õhutuspilud alati puhtad.

HOOLDUS

Kasutage ainult Milwaukee tarvikuid ja Milwaukee tagavaraosi. Detailid, mille väljavahetamist pole kirjeldatud, laske välja vahetada Milwaukee klienditeeninduspunktis (vaadake brošüüri garantii / klienditeeninduste aadressid).

Vajaduse korral võite tellida seadme läbilõikejoonise, näidates ära masina tüübi ja andmesildil oleva numbri. Selleks pöörduge klienditeeninduspunkti või otse: Techtronic Industries GmbH, Max-Eyth-Straße 10, 71364 Winnenden, Germany.

SÜMBOLID

	Palun lugege enne käikulaskmist kasutamisjuhend hoolikalt läbi.
	ETTEVAATUST! TÄHELEPANU! OHUD!
	Enne kõiki töid masina kallal võtke vahetatav aku välja.
	Ärge kasutage tööriista vihma käes ega jätke seda välja vihma kätte.
	Masinaga töötades kandke alati kaitseprille.
	Kandke kaitseks kõrvaklappe.
	Kanda sobivat kaitsemaski.
	Hoidke pealtnägijad eemal.
	Elektriseadmeid, patareisid/akusid ei tohi utiliseerida koos majapidamisprügiga. Elektriseadmed ja akud tuleb eraldi kokku koguda ning kõrvaldada keskkonnasõbralikul moel töötlemiskeskusesse. Küsige infot jäätmekäitlusjaamade ja kogumispunktide kohta oma kohalike ametnike või edasimüüja käest.
LWA 84 dB	Sellel märgistusel näidatud garanteeritud helivõimsustase on 84 dB.
n_0	Pöörlemiskiirus tühijooksul
V	Voltaaž
⎓	Alalisvool
CE	Euroopa vastavusmärk
UK CA	Ühendkuningriigi vastavusmärk
001	Ukraina vastavusmärk
EAC	Euraasia vastavusmärk

ТЕХНИЧЕСКИЕ ДАННЫЕ	M12 BBL
Модель	Аккумуляторная воздуходувка для уборки листвы
Серийный номер изделия	4830 78 02 XXXXXX MJJJJ
Вольтаж аккумулятора	12 V ⎓
Мощность рейтинга	240 W
Номинальный входной ток	20 A
Число оборотов без нагрузки 1 / 2	0 - 11.000 / 0 - 15.000 min^{-1}
Скорость воздушного потока 1 / 2	0 - 128 / 0 - 177 km/h
Объемный расход воздуха 1 / 2	0 - 3,5 / 0 - 4,9 m^3/min
Вес согласно процедуре EPTA 01/2014 (Li-Ion 2,0 Ah ... 6,0 Ah)	1,85 ... 2,1 kg
Вес без аккумулятором	1,7 kg
Температура окружающей среды, рекомендованная для эксплуатации	-18 ... +50 °C
Рекомендованные аккумуляторные блоки	M12B...
Рекомендованные зарядные устройства	C12C; M12C4; M12-18...
Информация по шумам: Значения замерялись в соответствии со стандартом EN 50636-2-100 Annex CC. Уровень шума прибора, определенный по показателю A, обычно составляет:	
Уровень звукового давления / Небезопасность K	73,0 dB (A) / 2,5 dB (A)
Уровень звуковой мощности / Небезопасность K	82,9 dB (A) / 1,2 dB (A)
Пользуйтесь приспособлениями для защиты слуха.	
Информация по вибрации: Общие значения вибрации (векторная сумма трех направлений) определены в соответствии с EN 50636-2-100 Annex BB.	
Значение вибрационной эмиссии a_h / Небезопасность K	
Вибрация на рукоятке	0,9 m/s^2 / 1,5 m/s^2

ВНИМАНИЕ!

Заявленные значения вибрации и шумового излучения, указанные в настоящем информационном листе, были измерены согласно стандартизированному методу испытания согласно EN 50636-2-100 Annex BB и могут использоваться для сравнения одного инструмента с другим. Они могут применяться для предварительной оценки воздействия на организм человека.

Указанные значения вибрации и шумового излучения действительны для основных областей применения инструмента. Однако если инструмент используется в других областях применения или с другими принадлежностями либо проходит ненадлежащее обслуживание, значения вибрации и шумового излучения могут отличаться. Это может существенно увеличить уровень воздействия на организм на протяжении общего периода работы.

При оценке уровня воздействия вибрации и шумового излучения на организм также необходимо учитывать периоды, когда инструмент выключен, или когда он работает, но фактически не используется для выполнения работы. Это может существенно сократить уровень воздействия на организм на протяжении общего периода работы.

Определите дополнительные меры для защиты оператора от воздействия вибрации и/или шума, такие как обслуживание инструмента и его принадлежностей, сохранение рук в тепле, организация графиков работы.

⚠ ВНИМАНИЕ! Внимательно прочтите данное руководство по эксплуатации и ознакомьтесь с элементами управления и с порядком надлежащего использования прибора. Сохраняйте эти инструкции и указания для будущего использования.

УКАЗАНИЯ ПО ТЕХНИКЕ БЕЗОПАСНОСТИ АККУМУЛЯТОРНАЯ ВОЗДУХОДУВКА ДЛЯ УБОРКИ ЛИСТВЫ

Указания по эксплуатации

Внимательно прочтите данное руководство по эксплуатации и ознакомьтесь с элементами управления и с порядком надлежащего использования прибора.

Помните о том, что вы как пользователь прибора несете ответственность за несчастные случаи и угрозы, которые возникают при использовании в отношении других лиц или их имущества.

Подготовка

При использовании прибора всегда надевайте защитные наушники и очки.

При использовании прибора всегда надевайте прочную обувь и длинные брюки. Не используйте воздуходувку для уборки листвы босиком или в открытой обуви. Не надевайте свободную одежду или другие элементы одежды со свисающими шнурками или лентами.
Не надевайте свободную одежду или украшения, которые могут попасть в воздуходувку. Держите длинные волосы вдали от отверстий для впуска воздуха.

Используйте инструмент в рекомендованном положении и только на твердой, ровной поверхности.

Не используйте прибор на мощеной дорожке или гравийном грунте, поскольку поднятый с грунта материал может привести к травмам.

Эксплуатация

Никогда не пользуйтесь садовым инструментом, если поблизости находятся другие люди, в особенности дети, или домашние животные.

При эксплуатации машины всегда держитесь вдали от области выброса.

Если машина засорилась, перед процессом очистки необходимо извлечь сменный аккумулятор.

Никогда не эксплуатировать машину с поврежденными защитными покрытиями или приспособлениями (например, грязеуловитель).

Отключить машину и извлечь сменный аккумулятор. Убедитесь в том, что все подвижные детали остановлены до того, как
- оставить машину;
- устранить загрязнения и засорения;
- произвести регламентные работы или работы по очистке машины.

Воздуходувка для уборки листвы не должна использоваться для всасывания!

Не собирайте с помощью воздуходувки горячие, горючие или взрывоопасные материалы в одном месте.

Используйте садовый инструмент только при дневном свете либо хорошем искусственном

Прежде всего, следить за устойчивостью своей позы в положении прогнувшись.

Запрещается направлять струю воздуха на находящихся поблизости людей. Не следует работать без установленной трубки.

Следует передвигаться только шагом, бежать с инструментом строго запрещается.

Все отверстия для охлаждающего воздуха должны быть чистыми.

Следите за тем, чтобы отбрасываемые работающей машиной предметы не травмировали находящихся вблизи людей.

Не использовать для всасывания жидкостей!

Не наклоняйтесь слишком сильно вперед и всегда держите равновесие.

Если устройство уронили, издает громкий стук или начинает чрезмерно вибрировать, немедленно остановите устройство и проверьте на наличие повреждений или выясните причину вибрации Любые поврежденные детали должны быть надлежащим образом отремонтированы или заменены в авторизованном сервисном центре.

Пользоваться во время дождя запрещается. Не оставлять инструмент под дождем.

Техническое обслуживание и хранение

Перед выполнением работ по техническому обслуживанию, осмотром, приемом на хранение или заменой комплектующих извлечь сменный аккумулятор и убедиться в том, что все подвижные детали остановлены. Перед проведением осмотра и наладки дать машине остыть. Тщательно следите за состоянием машины и содержите ее в чистоте.

Хранить в сухом и недоступном для детей месте.

Перед приемом машины на хранение сначала дать ей остыть.

Не вносите никаких изменений в конструкцию воздуходувки. Недопустимые изменения могут отрицательно сказаться на безопасности применения воздуходувки и привести к возникновению сильных шумов и вибраций.

Проверяйте все гайки, болты и винты на предмет прочной посадки с целью обеспечения безопасного рабочего состояния садового инструмента.

Проверяйте садовый инструмент и на всякий случай меняйте износившиеся или поврежденные детали.

В целях безопасности необходимо заменить изношенные или поврежденные детали. Используйте только оригинальные запчасти и комплектующие.

Никогда не пытайтесь соединить перемычкой защитное приспособление.

ДОПОЛНИТЕЛЬНЫЕ УКАЗАНИЯ ПО БЕЗОПАСНОСТИ И РАБОТЕ

Использование технического фена детьми старше 8 лет и лицами с ограниченными физическими или умственными способностями, а также лицами, не имеющими опыта обращения с подобным оборудованим, допускается только под присмотром или после инструктажа по безопасному использованию прибора и осознания данными лицами опасностей, связанных с его эксплуатацией. Детям запрещено играть с прибором. Чистка и уход не должны производиться детьми без присмотра.

Выньте аккумулятор из машины перед проведением с ней каких-либо манипуляций. Не выбрасывайте использованные аккумуляторы вместе с домашним мусором и не сжигайте их. Дистрибьюторы компании Milwaukee предлагают восстановление старых аккумуляторов, чтобы защитить окружающую среду. Не храните аккумуляторы вместе с металлическими предметами во избежание короткого замыкания. Для зарядки аккумуляторов модели M12 используйте только зарядным устройством M12. Не заряжайте аккумуляторы других систем.

Аккамуляторная батарея может быть повреждена и дать течь под воздействием чрезмерных температур или повышенной нагрузки. В случае контакта с аккумуляторной кислотой немедленно промойте место контакта мылом и водой. В случае попадания кислоты в глаза промывайте глаза в течении 10 минут и немедленно обратитесь за медицинской помощью.

ИСПОЛЬЗОВАНИЕ

Аккумуляторная воздуходувка для уборки листвы предназначена для очистки от мусора и листвы.

Не используйте этот продукт для любой другой цели; используйте его только по указанному целевому назначению.

ОСТАТОЧНЫЕ ОПАСНОСТИ

Даже при надлежащем использовании нельзя исключить все остаточные риски. При использовании могут возникнуть такие опасности, на которые пользователь должен обратить особое внимание:

- Травмы вследствие вибрации. Держите прибор за предусмотренные для этого рукоятки и ограничивайте время работы и экспозиции.
- Шумовое воздействие может привести к повреждению слуха. Носите защитные наушники и ограничивайте продолжительность экспозиции.

- Травмы глаз, вызванные частицами загрязнений. Всегда надевайте защитные очки, плотные длинные брюки, рукавицы и прочную обувь.
- Вдыхание ядовитой пыли.

УКАЗАНИЯ ДЛЯ ЛИТИЙ-ИОННЫХ АККУМУЛЯТОРОВ

Использование литий-ионных аккумуляторов

Неперезаряжаемые аккумуляторы не подлежат повторной зарядке. Перезаряжаемые батареи перед зарядкой необходимо извлечь из устройства. Разряженные батареи следует извлечь из устройства и утилизировать безопасным способом. Если устройство не используется длительное время, необходимо извлечь батареи.

Перед использованием аккумулятора, которым не пользовались некоторое время, его необходимо зарядить.

Температура свыше 50°C снижает работоспособность аккумуляторов. Избегайте продолжительного нагрева или прямого солнечного света (риск перегрева).
Контакты зарядного устройства и аккумуляторов должны содержаться в чистоте.
Для обеспечения оптимального срока службы аккумулятор необходимо полностью заряжать после использования прибора. Для достижения максимально возможного срока службы аккумуляторы после зарядки следует вынимать из зарядного устройства.

При хранении аккумулятора более 30 дней:
Храните аккумулятор при 27°C в сухом месте.
Храните аккумулятор с зарядом примерно 30% - 50%.
Каждые 6 месяцев аккумулятор следует заряжать.

Защита литий-ионных аккумуляторов от перегрузки

В случае перегрузки аккумулятора по причине слишком большого потребления электроэнергии, при экстремально большом крутящем моменте, внезапной остановке или коротком замыкании, электроприбор вибрирует в течение 5 секунд, загорается индикатор заряда аккумулятора и электроприбор автоматически выключается. ть работу.

Для сброса просто извлеките аккумуляторную батарею из инструмента и установите ее обратно. При слишком высоких нагрузках аккумулятор перегревается. В этом случае загораются все лампы индикатора заряда аккумулятора. Когда аккумулятор остынет и лампы погаснут – можно продолжа

Транспортировка литий-ионных аккумуляторов

Литий-ионные аккумуляторы в соответствии с предписаниями закона транспортируются как опасные грузы.

Транспортировка этих аккумуляторов должна осуществляться с соблюдением местных, национальных и международных предписаний и положений.

Эти аккумуляторы могут перевозиться по улице потребителем без дальнейших обязательств.

При коммерческой транспортировке литий-ионных аккумуляторов экспедиторскими компаниями действуют положения, касающиеся транспортировки опасных грузов. Подготовка к отправке и транспортировка должны производиться исключительно специально обученными лицами. Весь процесс должен находиться под контролем специалиста.

При транспортировке аккумуляторов необходимо соблюдать следующие пункты:

Убедитесь, что контакты защищены и изолированы во избежание короткого замыкания.

Следите за тем, чтобы аккумуляторный блок не соскользнул внутри упаковки. Транспортировка поврежденных или протекающих аккумуляторов запрещена. За дополнительными указаниями обратитесь к своему экспедитору.

СТИРКА

Всегда держите охлаждающие отверстия чистыми.

ОБСЛУЖИВАНИЕ

Пользуйтесь аксессуарами и запасными частями Milwaukee. В случае возникновения необходимости в замене, которая не была описана, обращайтесь в один из сервисных центров по обслуживанию электроинструментов Milwaukee (см. список сервисных организаций).

При необходимости может быть заказан чертеж инструмента с трехмерным изображением деталей. Пожалуйста, укажите номер и тип инструмента и закажите чертеж у Ваших местных агентов или непосредственно у Techtronic Industries GmbH, Max-Eyth-Straße 10, 71364 Winnenden, Germany.

СИМВОЛЫ

	Пожалуйста, внимательно прочтите инструкцию по использованию перед началом любых операций с инструментом.
	ВНИМАНИЕ! ПРЕДУПРЕЖДЕНИЕ! ОПАСНОСТЬ!
	Выньте аккумулятор из машины перед проведением с ней каких-либо манипуляций.
	Пользоваться во время дождя запрещается. Не оставлять инструмент под дождем.
	При работе с инструментом всегда надевайте защитные очки.
	Используйте наушники!
	Надевайте противопылевой респиратор.
	Не подпускайте посторонних.
	Электроприборы, батареи/аккумуляторы запрещено утилизировать вместе с бытовым мусором. Электрические приборы и аккумуляторы следует собирать отдельно и сдавать в специализированную компанию для утилизации в соответствии с нормами охраны окружающей среды. Получите в местных органах власти или у вашего специализированного дилера сведения о центрах вторичной переработки и пунктах сбора.
L_{WA} 84 dB	Гарантированный уровень звуковой мощности, указанный на этикетке, составляет 84 dB.
n_0	Число оборотов без нагрузки
V	Напряжение
⎓	Постоянный ток
CE	Европейский знак соответствия
UK CA	Британский знак соответствия
001	Украинский знак соответствия
EAC	Евроазиатский знак соответствия

ТЕХНИЧЕСКИ ДАННИ	M12 BBL
Тип	Акумулаторна духалка за листа
Производствен номер	4830 78 02 XXXXXX MJJJJ
Напрежение на акумулатора	12 V ⎓
Номинална мощност	240 W
Номинален входящ ток	20 A
Обороти на празен ход 1 / 2	0 - 11.000 / 0 - 15.000 min^{-1}
Скорост на въздушния поток 1 / 2	0 - 128 / 0 - 177 km/h
Обем на въздушната струя. 1 / 2	0 - 3,5 / 0 - 4,9 m^3/min
Тегло съгласно процедурата EPTA 01/2014 (Li-Ion 2,0 Ah ... 6,0 Ah)	1,85 ... 2,1 kg
Тегло без резервна батерия	1,7 kg
Препоръчителна температура на околната среда при експлоатация	-18 ... +50 °C
Препоръчителни акумулаторни батерии	M12B...
Препоръчителни зарядни устройства	C12C; M12C4; M12-18...
Информация за шума: Измерените стойности са получени съобразно EN 50636-2-100 Annex CC. Оцененото с A ниво на шума на уреда е съответно:	
Равнище на звуковото налягане / Несигурност K	73,0 dB (A) / 2,5 dB (A)
Равнище на мощността на звука / Несигурност K	82,9 dB (A) / 1,2 dB (A)
Да се носи предпазно средство за слуха!	
Информация за вибрациите: Общите стойности на вибрациите (векторна сума на три посоки) са определени в съответствие с EN 50636-2-100 Annex BB.	
Стойност на емисии на вибрациите a_h / Несигурност K	
Вибрация на ръкохватката	0,9 m/s^2 / 1,5 m/s^2

ВНИМАНИЕ!

Посочените в настоящия информационен лист нива на вибрации и шумови емисии са измерени в съответствие със стандартизирано изпитване, предоставено в EN 50636-2-100 Annex BB, и могат да се използват за сравняване на един инструмент с друг. Те може също така да се използват и за предварителна оценка на излагането на вредни въздействия.

Декларираните нива на вибрации и шумови емисии се отнасят за основните приложения на инструмента. Ако обаче инструментът се използва за други приложения, с други приспособления или не се поддържа добре, нивата на вибрации и шумови емисии могат да са различни. Това може значително да повиши нивото на излагане на вредни въздействия за общата продължителност на работата.

При оценка на нивото на излагане на въздействието на вибрации и шум следва също така да се вземе предвид времето, през което инструментът е изключен или през което е включен, но не се използва. Това може значително да понижи нивото на излагане на вредни въздействия за общата продължителност на работата.

Определете допълнителни мерки за безопасност за защита на оператора от въздействието на вибрациите и/или шума, като например поддръжка на инструмента и приспособленията, поддържането на топлината на ръцете и организацията на работата.

⚠ ВНИМАНИЕ! Прочетете внимателно упътването за употреба и се запознайте с обслужващите елементи и с правилното обслужване на уреда. Запазете всички указания и инструкции за безопасност за бъдещето.

УКАЗАНИЯ ЗА БЕЗОПАСНОСТ ЗА АКУМУЛАТОРНА ДУХАЛКА ЗА ЛИСТА

Указания за обслужване

Прочетете внимателно упътването за употреба и се запознайте с обслужващите елементи и с правилното обслужване на уреда.

Не забравяйте, че като обслужващ уреда носите отговорност за злополуки или опасности, възникнали за други лица или тяхната собственост при използването.

Подготовка

При използването на уреда винаги носете защита за слуха и защитни очила.

По време на използването на уреда винаги носете стабилни обувки и дълъг панталон. Не използвайте духалката за листа боси или с отворени обувки. Не носете свободно облекло или дрехи с висящи шнурове или връзки.

Не носете свободно облекло или бижута, които биха могли да бъдат засмукани. Пазете дългите коси далеч от входящите вентилационни отвори.

Използвайте машината в препоръчително положение и само върху здрава, равна основа.

Не използвайте уреда върху павирани или чакълести настилки, тъй като разпръскващият се материал може да причини наранявания.

Работа

В никакъв случай не включвайте градинския електроинструмент, ако в непосредствена близост до него има хора, особено деца, или животни.

При обслужване на машината винаги стойте далеч от зоната на изхвърляне.

Ако машината е запушена, преди почистване трябва да се свали сменяемата акумулаторна батерия.

Никога не използвайте машината с дефектни капаци или предпазни устройства (напр. защита срещу замърсяване).

Изключете машината и свалете сменяемата акумулаторна батерия. Уверете се, че всички подвижни части са спрели, преди да

- напуснете машината;
- отстраните замърсяванията и запушванията;
- извършите дейностите по контрол и почистване на машината.

Ползването на духалката за изсмукване е забранено.

Не насочвайте въздушната струя срещу горещи, лесно запалими или експлозивни материали.

Използвайте градинския електроинструмент само на дневна светлина или на добро изкуствено осветление.

Следете за стабилно положение, особено по наклони.

Никога не издухвайте по посока на стоящите наблизо лица. Не работете без поставена тръба.

Винаги ходете, никога не бягайте.

Поддържайте всички отвори за охлаждане чисти.

Внимавайте намиращи се наблизо лица да не бъдат наранени от отхвърчащи частици.

Да не се ползва за изсмукване на течности.

Не се наклянайте прекалено много напред и пазете равновесие по всяко време.

Ако машината бъде изпусната, претърпи тежък удар или започне да вибрира необичайно, незабавно я спрете, за да проверите за потенциална повреда или да установите източника на вибрациите. Поправките и замените на части при повреда трябва да се извършват от оторизиран сервизен център.

Не използвайте при дъжд и не оставяйте на дъжда.

Техническо обслужване и съхраняване

Преди поддръжка, инспекция, прибиране за съхранение или смяна на детайл, свалете сменяемата акумулаторна батерия и се уверете, че всички подвижни части са спрели. Преди извършване на инспекции и настройки оставяйте машината да се охлади. Грижете се добре за машината и я поддържайте чиста.

Съхранявайте машината на сухо място и извън обсега на деца.

Преди прибиране за съхранение винаги я изчаквайте да се охлади.

Не предприемайте никакви модификации на духалката. Не оторизирани модификации могат да повлияят отрицателно на безопасността на духалката и да доведат до увеличаване на шума и вибрациите.

За да бъде гарантирано безопасно работно състояние на градинския инструмент, се уверявайте, че всички гайки, щифтове и винтове са затегнати.

Проверете градинския електроинструмент и за по-голяма сигурност заменяйте износени или повредени детайли.

По съображения за безопасност, износените или повредени части трябва да се сменят. Използвайте само оригинални резервни части и принадлежности.

Не се опитвайте никога да шунтирате предпазното устройство.

ДОПЪЛНИТЕЛНИ УКАЗАНИЯ ЗА РАБОТА И БЕЗОПАСНОСТ

Уредът може да се ползва от лица на повеце от 8 години и от лица с намалени физически, сетивни или умствени способности или липса на опит и / или знания, ако те биват контролирани или са инструктирани относно безоласната уиотреба на уреда и са разбрали произтицащите вследствие на това опасности. Децата не трябва да играят с уреда. Поцистване и поддържане не трябва да се извършва от деца без наблюдеие.

Преди започване на каквито е да е работи по машината извадете акумулатора. Не изхвърляйте изхабените акумулатори в огъня или в при битовите отпадъци.

Milwaukee предлага екологосъобразно събиране на старите акумулатори; моля попитайте Вашия специализиран търговец. Не съхранявайте акумулаторите заедно с метални предмети (опасност от късо съединение). Акумулатори от системата M12 да се зареждат само със зарядни устройства от системата M12 laden. Да не се зареждат акумулатори от други системи.

При екстремно натоварване или екстремна температура от повредени акумулатори може да изтече батерийна течност. При допир с такава течност веднага измийте с вода и сапун. При контакт с очите веднага изплаквайте старателно най-малко 10 минути и незабавно потърсете лекар.

ИЗПОЛЗВАНЕ ПО ПРЕДНАЗНАЧЕНИЕ

Акумулаторната духалка за листа служи за издухване на замърсявания и шума.

Не използвайте уреда по различен от описаните в предназначението начини.

ОСТАТЪЧНИ РИСКОВЕ

Дори при правилна употреба, остатъчните рискове не могат да бъдат изключени. При използване могат да възникнат следните опасности, за които обслужващият трябва да внимава:

- Наранявания, причинени от вибрации. Дръжте уреда за предвидените за целта ръкохватки и ограничавайте времето на работа и експозиция.
- Шумовото натоварване може да причини слухови увреждания. Носете защита за слуха и ограничете продължителността на експозицията.
- Наранявания на очите, причинени от замърсяващи частици. Винаги носете предпазни очила, здрави дълги панталони, ръкавици и стабилни обувки.
- Вдишване на отровни прахове.

УКАЗАНИЯ ЗА ЛИТИЕВО-ЙОННИ АКУМУЛАТОРНИ БАТЕРИИ

Употреба на литиево-йоннни акумулаторни батерии

Незареждащите се (неакумулаторните) батерии не бива да бъдат зареждани. Акумулаторни батерии трябва да бъдат отстранени от уреда преди да бъдат заредени. Изтощени батерии трябва да бъдат отстранени от уреда и изхвърлени по безопасен начин. Ако уредът се съхранява дълго време неизползван, батериите трябва да бъдат отстранени.

Акумулатори, които не са ползвани по-дълго време, преди употреба да се дозаредят.

Температура над 50°C намалява мощността на акумулатора. Да се избягва по-продължително нагряване на слънце или от отопление.
Поддържайте чисти присъединителните контакти на зарядното устройство и на акумулатора.
За оптимална продължителност на живот след употреба батериите трябва да се заредят напълно.

За възможно по-дълга продължителност на живот батериите трябва да се изваждат от уреда след зареждане.

При съхранение на батериите за повече от 30 дни: съхранявайте батерията при прибл. 27°C и на сухо място. Съхранявайте батерията при 30 до 50 % от заряда. Зареждайте батерията на всеки 6 месеца.

Защита от претоварване при литиево-йонни акумулаторни батерии

При претоварване на батерията вследствие на голямо потребление на енергия, например изключително високи въртящи моменти, , внезапно спиране или късо съединение, електрическият инструмент вибрира в продължение на 5 секунди, мига индикаторът за зареждане и електрическият инструмент се изключва сам.

За да нулирате защитата, извадете батерията от инструмента и после я поставете обратно. При екстремни натоварвания батерията се нагрява значително. В този случай всички светлини на индикатора за зареждане мигат дотогава, докато батерията се охлади. След изгасване на индикатора за зареждане можете да продължите работата с уреда.

Превоз на литиево-йонни батерии

Литиево-йонните батерии са предмет на законовите разпоредби за превоз на опасни товари.

Превозът на тези батерии трябва да се извършва в съответствие с местните, националните и международните разпоредби и регламенти.

Потребителите могат да превозват тези батерии по пътя без допълнителни изисквания.

Превозът на литиево-йонни батерии от транспортни компании е предмет на законовите разпоредбите за превоз на опасни товари. Подготовката на превоза и самият превоз трябва да се извършват само от обучени лица. Целият процес трябва да е под професионален надзор.

Спазвайте следните изисквания при превоз на батерии:

Уверете се, че контактите са защитени и изолирани, за да се избегне късо съединение.

Уверете се, че няма опасност от разместване на батерията в опаковката. Не превозвайте повредени батерии или такива с течове. Обърнете се към Вашата транспортна компания за допълнителни инструкции.

ПОЧИСТВАНЕ

Вентилационните шлици на машината да се поддържат винаги чисти.

ПОДДРЪЖКА

Да се използват само аксесоари на Milwaukee и резервни части на Milwaukee. Елементи, чията подмяна не е описана, да се дадат за подмяна в сервиз на Milwaukee (вижте брошурата "Гаранция и адреси на сервизи).

При необходимост можете да поискате за уреда от Вашия сервиз или директно от Techtronic Industries GmbH, Max-Eyth-Straße 10, 71364 Winnenden, Germany, чертеж за в случай на експлозия, като посочите типа на машината и номер върху заводската табелка.

СИМВОЛИ

	Преди пускане на уреда в действие моля прочетете внимателно инструкцията за използване.
	ВНИМАНИЕ! ПРЕДУПРЕЖДЕНИЕ! ОПАСНОСТ
	Преди започване на каквито е да е работи по машината извадете акумулатора.
	Не използвайте при дъжд и не оставяйте на дъжда.
	При работа с машината винаги носете предпазни очила.
	Носете средство за защита на слуха.
	Да се носи подходяща прахозащитна маска.
	Дръжте страничните наблюдатели далеч.
	Електрическите уреди, батерии/акумулаторни батерии не трябва да се изхвърлят заедно с битовите отпадъци. Електрическите уреди и акумулаторни батерии трябва да се събират разделно и да се предават на службите за рециклиране на отпадъците според изискванията за опазване на околната среда. Информирайте се при местните служби или при местните специализирани търговци относно местата за събиране и центровете за рециклиране на отпадъци.
L_{WA} 84 dB	Гарантираното ниво на силата на звука, посочено на етикета, е 84 dB.
n_0	Обороти на празен ход
V	Напрежение
⎓	Постоянен ток
CE	Европейски знак за съответствие
UK CA	Британски знак за съответствие
001	Украински знак за съответствие
EAC	Евро-азиатски знак за съответствие

DATE TEHNICE	M12 BBL
Tip	Suflător de frunze cu acumulator
Număr producţie	4830 78 02 XXXXXX MJJJJ
Tensiune acumulator	12 V ⎓
Putere de evaluare	240 W
Curent de intrare nominal	20 A
Viteza de mers în gol 1 / 2	0 - 11.000 / 0 - 15.000 min^{-1}
Viteza curentului de aer 1 / 2	0 - 128 / 0 - 177 km/h
Debit volumetric al aerului 1 / 2	0 - 3,5 / 0 - 4,9 m^3/min
Greutatea conform „EPTA procedure 01/2014" (Li-Ion 2,0 Ah ... 6,0 Ah)	1,85 ... 2,1 kg
Greutate fără baterie	1,7 kg
Temperatură ambientală recomandată pentru funcţionare	-18 ... +50 °C
Seturi de baterii recomandate	M12B...
Încărcător de baterii recomandat	C12C; M12C4; M12-18...
Informaţie privind zgomotul: Valori măsurate determinate conform EN 50636-2-100 Annex CC. Nivelul de zgomot evaluat cu A al aparatului este tipic de:	
Nivelul presiunii sonore / Nesiguranţă K	73,0 dB (A) / 2,5 dB (A)
Nivelul sunetului / Nesiguranţă K	82,9 dB (A) / 1,2 dB (A)
Purtaţi căşti de protecţie	
Informaţii privind vibraţiile: Valorile totale de oscilaţie (suma vectorială pe trei direcţidetermінate conform normei EN 50636-2-100 Annex BB.	
Valoarea emisiei de oscilaţii a_h / Nesiguranţă K	
Vibraţie mâner	0,9 m/s^2 / 1,5 m/s^2

AVERTISMENT!

Nivelul vibrației și emisiei de zgomot indicat în această fișă informativă a fost măsurat în conformitate cu o metodă standard de testare specificată în EN 50636-2-100 Annex BB și se poate utiliza pentru a compara dispozitivele între ele. Acesta se poate utiliza și într-o evaluare preliminară a expunerii.

Nivelul declarat al vibrației și emisiei sonore reprezintă principalele aplicații ale dispozitivului. Cu toate acestea, dacă dispozitivul este utilizat pentru aplicații diferite, cu accesorii diferite sau întreținute necorespunzător, emisia de vibrații și zgomote poate diferi. Acest lucru poate crește semnificativ nivelul expunerii pe întreaga perioadă de lucru.

O estimare a nivelului de expunere la vibrații și zgomot ar trebui să țină cont și de momentele în care dispozitivul este oprit sau când funcționează, dar nu realizează de fapt nicio lucrare. Acest lucru poate reduce semnificativ nivelul expunerii pe întreaga perioadă de lucru.

Identificați măsuri de siguranță suplimentare pentru a proteja operatorul de efectele vibrațiilor și/sau zgomotului, cum ar fi: întreținerea dispozitivului și a accesoriilor, menținerea caldă a mâinilor, organizarea modelelor de lucru.

⚠ AVERTISMENT! Citiţi prezentele instrucţiuni de utilizare în întregime şi cu atenţie şi familiarizaţi-vă cu elementele de comandă şi cu utilizarea corectă a aparatului. Păstraţi toate indicaţiile de avertizare şi instrucţiunile în vederea utilizărilor viitoare.

INDICAŢII DE SIGURANŢĂ SUFLĂTOR DE FRUNZE CU ACUMULATOR

Indicaţii de utilizare

Citiţi prezentele instrucţiuni de utilizare în întregime şi cu atenţie şi familiarizaţi-vă cu elementele de comandă şi cu utilizarea corectă a aparatului.

Aveţi în vedere că în calitate de utilizator al aparatului răspundeţi pentru accidentele sau pericolele care intervin pentru alte persoane ori pentru patrimoniul acestora în timpul utilizării aparatului.

Pregătire

Purtaţi întotdeauna căşti antifonice şi ochelari de protecţie atunci când utilizaţi aparatul.

Purtaţi întotdeauna încălţăminte stabilă şi pantaloni lungi atunci când utilizaţi aparatul. Nu utilizaţi suflătorul de frunze fiind desculţ sau cu încălţămintea descheiată. Nu purtaţi îmbrăcăminte largă pe corp sau alte piese vestimentare cu şnururi ori benzi care atârnă.

Nu purtaţi îmbrăcăminte largă pe corp sau bijuterii care pot fi aspirate. Nu aduceţi părul lung în apropierea orificiilor de intrare a aerului.

Utilizaţi maşina numai într-o poziţie recomandată şi numai pe suport solid şi plan.

Utilizaţi aparatul numai pe terenuri asfaltate sau pietruite, întrucât materialul agitat poate provoca accidentări.

Operarea

Nu folosiţi în niciun caz scula electrică de grădină atunci când persoane, mai ales copii sau animale de casă se află în imediata apropiere.

Când utilizaţi maşina, staţi tot timpul la distanţă de zona de evacuare.

Atunci când maşina este înfundată, înainte de curăţare trebuie scos acumulatorul reîncărcabil.

Nu utilizaţi maşina dacă are capace sau dispozitive de protecţie defecte (de ex. apărătoarea de noroi).

Opriţi maşina şi scoateţi acumulatorul reîncărcabil. Asiguraţi-vă că toate părţile mobile sunt oprite, înainte să

- părăsiţi maşina;
- îndepărtaţi murdăriile şi blocajele;
- realizaţi lucrări de control sau curăţare la maşină.

Nu este permisă folosirea suflătorului de frunze pentru aspirare!

Nu adunaţi prin suflare materiale fierbinţi, combustibile sau explozive.

Folosiţi scula electrică de grădină numai la lumina zilei sau la lumină artificială bună.

Asiguraţi stabilitatea, în special în poziţiile înclinate.

Nu suflaţi niciodată în direcţia persoanelor aflate în apropiere. Nu lucraţi fără ca maşina să aibă tubul montat.

Nu alergaţi niciodată, doar mergeţi.

Menţineţi toate orificiile pentru aerul de răcire libere de murdărie.

Averţi grijă ca persoanele aflate în apropiere să nu fie rănite de corpurile străine aruncate de scula electrică.

A nu se aspira substanţe lichide!

Nu vă întindeţi prea mult în exterior și mențineți-vă tot timpul echilibrul.

Dacă maşina este scăpată, suferă un impact dur sau începe să vibreze anormal, opriţi imediat maşina şi inspectaţi-o de deteriorări sau identificaţi cauza vibraţiei Orice deteriorare trebuie reparată corespunzător sau înlocuită la un centru service autorizat.

Nu utilizați aparatul pe timp de ploaie și nu-l lăsați în ploaie.

Întreținere și depozitare

Înainte de întreţinerea, inspecţia, depozitarea sau schimbarea unui accesoriu, scoateţi acumulatorul reîncărcabil şi asiguraţi-vă că toate părţile mobile sunt în repaus. Înainte de realizarea inspecţiilor şi reglajelor, lăsaţi maşina să se răcească. Îngrijiţi maşina în mod corespunzător şi ţineţi-o în stare curată.

Păstraţi maşina într-un loc uscat, care nu se află la îndemâna copiilor.

Înainte de a o depozita, lăsaţi întotdeauna maşina să se răcească.

Nu modificaţi suflătorul de frunze. Modificările nepermise pot influenţa negativ siguranţa în exploatare a suflătorului de frunze şi pot cauza amplificări ale zgomotelor şi vibraţiilor.

Controlaţi dacă piuliţele, bolţurile şi şuruburile sunt bine fixate pentru garantarea funcţionării în condiţii de siguranţă a foarfecelui de tăiat gard viu.

Controlaţi scula electrică de grădină şi, din considerente legate siguranţă, înlocuiţi componentele uzate sau deteriorate ale acesteia.

Din motive de siguranţă, piesele uzate sau deteriorate trebuie înlocuite. Utilizaţi numai piese de schimb şi accesorii originale.

Nu încercaţi niciodată să şuntaţi dispozitivul de protecţie.

INSTRUCŢIUNI SUPLIMENTARE DE SIGURANŢĂ ŞI DE LUCRU

Aparatul poate fi folosit de copii începând cu vâr-ste de 8 ani şi de persoane cu dizabilităţi fizice, senzoriale sau mentale sau fără experienţă şi / sau cunoştinţe, dacă acestea sunt supravegheate sau au fost instruite asupra folosirii în siguranţă a aparatului şi pericolelor care pot rezulta. Copiii nu au voie şi se joace cu aparatul. Curăţarea şi întreţinerea curentă efectuată de utilizator nu sunt permise copiilor fără supraveghere.

Îndepărtaţi acumulatorul înainte de începerea lucrului pe maşina

Nu aruncaţi acumulatorii uzaţi la containerul de reziduri menajere şi nu îi ardeţi. Milwaukee Distributors se oferă să recupereze acumulatorii vechi pentru protecţia mediului înconjurător.

Nu depozitaţi acumulatorul împreună cu obiecte metalice (risc de scurtcircuit)

Folosiţi numai încărcătoare System M12 pentru încărcarea acumulatorilor System M12. Nu folosiţi acumulatori din alte sisteme.

Acidul se poate scurge din acumulatorii deterioraţi la încărcături sau temperaturi extreme. În caz de contact cu acidul din acumulator, spălaţi imediat cu apă şi săpun. În caz de contact cu ochii, clătiţi cu atenţie timp de cel puţin 10 minute şi apelaţi imediat la ingrijire medicală.

CONDIŢII DE UTILIZARE SPECIFICATE

Suflătorul de frunze cu acumulator serveşte la îndepărtarea prin suflare a murdăriei şi a frunzelor.

Nu utilizaţi produsul în niciun alt mod decât cel specificat în utilizare prevăzută.

RISCURI REZIDUALE

Excluderea tuturor pericolelor reziduale nu este posibilă chiar şi în condiţii de utilizare corectă a maşinii. În timpul utilizării pot apărea următoarele pericole, de care utilizatorul ar trebui să ţină seama:

- Accidentări provocate de vibraţii. Ţineţi aparatul de mânerele prevăzute în acest scop şi reduceţi timpul de lucru şi de expunere.
- Poluarea fonică poate duce la vătămarea auzului. Purtaţi căşti antifonice şi reduceţi durata expunerii.
- Afecţiuni oculare cauzate de particulele de impurităţi. Purtaţi întotdeuana ochelari de protecţie, pantaloni lungi rezistenţi, mănuşi şi încălţăminte robustă.
- Inhalare de pullberi toxice.

INDICAŢII PENTRU ACUMULATORII LI-ION

Utilizarea acumulatorilor Li-Ion

A nu se reîncărca baterille care nu sunt reîncărcabile. Bateriile reîncărcabile trebuie scoase din aparat înainte de încărcare. Bateriile goale trebuie scoase din aparat şi eliminate în siguranţă. Dacă aparatul se depozitează un timp mai îndelungat, bateriile trebuie scoase.

Acumulatorii care nu au fost utilizaţi o perioadă de timp trebuie reîncărcaţi înainte de utilizare

Temperatura mai mare de 50°C (122°F) reduce performanţa acumulatorului. Evitaţi expunerea prelungită la căldură sau radiaţie solară (risc de supraâncălzire)
Contactele încărcătoarelor şi acumulatorilor trebuie păstrate curate.
În scopul optimizării duratei de funcţionare, bateriile trebuie reîncărcate complet după utilizare.
Pentru o durată de viaţă cât mai lungă, acumulatorii ar trebui scoşi din încărcător după încărcare.

La depozitarea acumulatorilor mai mult de 30 zile:
Acumulatorii se depozitează la cca. 27°C şi la loc uscat.
Acumulatorii se depozitează la nivelul de încărcare de cca. 30%-50%.
Acumulatorii se încarcă din nou la fiecare 6 luni.

Protecţie la suprasarcină la acumulatorii Li-Ion

În cazul unei suprasolicitări a acumulatorului datorită unui consum excesiv de curent electric, de ex. datorită unor momente de turaţie extrem de înalte, a unei opriri subite sau a unui scurt circuit, scula electrică trepidează timp de 5 secunde, indicaţia stării de încărcare pâlpâie şi scula electrică se deconectează de la sine.

Pentru resetare, scoateţi blocul bateriei din dispozitiv și apoi introduceţi-l la loc. În cazul unor sarcini extreme, acumulatorul se încinge prea tare. În acest caz toate lămpile indicaţiei stării de încărcare pâlpâie până când acumulatorul s-a răcit. După ce indicaţia stării de încărcare s-a stins se poate lucra mai departe.

Transportul acumulatorilor cu ioni de litiu

Acumulatorii cu ioni de litiu cad sub incidenţa prescripţiilor legale pentru transportul de mărfuri periculoase.

Transportul acestor acumulatori trebuie să se efectueze cu respectarea prescripţiilor şi reglementărilor pe plan local, naţional şi internaţional.

Consumatorilor le este permis transportul rutier nerestricţionat al acestui tip de acumulatori.

Transportul comercial al acumulatorilor cu ioni de litiu prin intermediul firmelor de expediţie şi transport este supus reglementărilor transportului de mărfuri periculoase. Pregătirile pentru expediţie şi transportul au voie să fie efectuate numai de către personal instruit corespunzător. Întregul proces trebuie asistat în mod competent.

Următoarele puncte trebuie avute în vedere la transportul acumulatorilor:

Pentru a se evita scurtcircuite, asiguraţi-vă de faptul că sunt protejate şi izolate contactele.

Aveţi grijă ca pachetul de acumulatori să nu poată aluneca în altă poziţie în interiorul ambalajului său. Este interzis transportarea unor acumulatori deterioraţi sau care pierd lichid. Pentru indicaţii suplimentare adresaţi-vă firmei de expediţie şi transport cu care colaboraţi.

CURĂȚARE

Fantele de aerisire ale maşinii trebuie să fie menţinute libere tot timpul

INTREŢINERE

Utilizaţi numai accesorii şi piese de schimb Milwaukee. Dacă unele din componente care nu au fost descrise trebuie înlocuite , vă rugăm contactaţi unul din agenţii de service Milwaukee (vezi lista noastră pentru service / garanţi

Dacă este necesară, se poate comanda o imagine descompusă a sculei. Vă rugăm menţionaţi numărul art. Precum şi tipul maşinii tipărit pe etichetă şi comandaţi desenul la agenţii de service locali sau direct la Techtronic Industries GmbH, Max-Eyth-Straße 10, 71364 Winnenden, Germany.

SIMBOLURI

	Va rugăm citiţi cu atenţie instrucţiunile înainte de pornirea maşinii
	PERICOL! AVERTIZARE! ATENŢIE!
	Îndepărtaţi acumulatorul înainte de începerea lucrului pe maşina
	Nu utilizați aparatul pe timp de ploaie și nu-l lăsați în ploaie.
	Purtaţi întotdeauna ochelari de protecţie când utilizaţi maşina.
	Purtaţi aparatoare de urechi.
	Purtaţi o mască de protecţie corespunzătoare împotriva prafului.
	Țineți spectatorii la distanță.
	Aparatele electrice, bateriile/acumulatorii nu se elimină împreună cu deşeurile menajere. Aparatele electrice şi acumulatorii se colectează separat şi se predau la un centru de reciclare, în vederea eliminării ecologice. Informaţi-vă de la autorităţile locale sau de la comercianţii acreditaţi în legătură cu centrele de reciclare şi de colectare.
L_{WA} 84 dB	Nivelul garantat al puterii acustice afișat pe această etichetă este 84 dB.
n_0	Viteza de mers în gol
V	Tensiune
⎓	Curent continuu
CE	Marcă de conformitate europeană
UK CA	Marcă de conformitate britanică
001	Marcă de conformitate ucraineană
EAC	Marcă de conformitate eurasiatică

ТЕХНИЧКИ ПОДАТОЦИ	M12 BBL
Тип на дизајн	Издувувач на лисја на батерии
Произведен број	4830 78 02 XXXXXX MJJJJ
Волтажа на батеријата	12 V ⎓
Моќ на оценување	240 W
Номинална влезна струја	20 A
Брзина без оптоварување 1 / 2	0 - 11.000 / 0 - 15.000 min^{-1}
Брзина на воздушната струја 1 / 2	0 - 128 / 0 - 177 km/h
Струење на воздушниот волумен 1 / 2	0 - 3,5 / 0 - 4,9 m^3/min
Тежина според ЕПТА-процедурата 01/2014 (Li-Ion 2,0 Ah ... 6,0 Ah)	1,85 ... 2,1 kg
Тежина без батерија	1,7 kg
Препорачана температура на околината за работа	-18 ... +50 °C
Препорачани комплети акумулаторски батерии	M12B...
Препорачани полначи	C12C; M12C4; M12-18...
Информации за бучавата: Измерените вредности се одредени согласно стандардот EN 50636-2-100 Annex CC. А-оценетото ниво на бучава на апаратот типично изнесува:	
Ниво на звучен притисок / Несигурност K	73,0 dB (A) / 2,5 dB (A)
Ниво на јачина на звук / Несигурност K	82,9 dB (A) / 1,2 dB (A)
Носте штитник за уши.	
Информации за вибрации: Вкупни вибрациски вредности (векторски збир на трите насоки) пресметани согласно EN 50636-2-100 Annex BB.	
Вибрациска емисиона вредност a_h / Несигурност K	
Вибрација на рачката	0,9 m/s^2 / 1,5 m/s^2

ПРЕДУПРЕДУВАЊЕ!

Нивото на вибрации и емисија на бучава дадени во овој информативен лист се измерени во согласност со стандардизиран метод на тестирање даден во EN 50636-2-100 Annex BB и може да се користат за споредување на еден електричен алат со друг. Тие исто така може да се користат при првична проценка на изложеност.

Наведеното ниво на вибрации и емисија на бучава ја претставува главната примена на алатот. Сепак ако алатот се користи за поинакви примени, со поинаков прибор или лошо се одржува, вибрациите и емисијата на бучава може да се разликуваат. Тоа може значително да го зголеми нивото на изложеност преку целиот работен период.

Проценка на нивото на изложеност на вибрации и бучава треба исто така да се земе предвид кога е исклучен алатот или кога е вклучен, но не врши никаква работа. Тоа може значително да го намали нивото на изложеност преку целиот работен период.

Утврдете дополнителни безбедносни мерки за да се заштити операторот од ефектите на вибрациите и/или бучавата како на пр.: одржувајте го алатот и приборот, рацете нека ви бидат топли, организација на работните шеми.

⚠ ПРЕДУПРЕДУВАЊЕ! Внимателно прочитајте го упатството за употреба и запознајте се со елементите за употреба и со начинот за соодветна употреба на алатката. Сочувајте ги сите безбедносни упатства и инструкции за во иднина.

БЕЗБЕДНОСНИ НАПОМЕНИ ИЗДУВУВАЧ НА ЛИСЈА НА БАТЕРИИ

Инструкции за употреба

Внимателно прочитајте го упатството за употреба и запознајте се со елементите за употреба и со начинот за соодветна употреба на алатката.

Обрнете внимание на тоа, дека Вие како управувач со алатката сте одговорен за незгоди или опасности, кои што при нејзина употреба ќе настанат кај други лица и кај нивна сопственост.

Подготовка

При употребата на алатката секогаш носете заштита за слухот и заштитни очила.

При употребата на алатката секогаш носете цврсти чевли и долги пантолони. Немојте да го користите издувувачот на лисја додека сте боси или доколку носите отворени чевли. Немојте да носите широка облека или облека со висечки врвки или појаси.

Немојте да носите широка облека или накит, кој што може да биде вшмукан. Држете ја долгата коса подалеку од отворите за влез на воздух.

Употребувајте ја машината со тоа што ќе ја држите како што се препорачува и само на цврста, рамна подлога.

Немојте да ја употребувате алатката на поплочен или камен под, бидејќи раздуваниот материјал може да доведе до повреди.

Ракување

Никогаш не го употребувајте градинарскиот апарат кога во непосредна близина се наоѓаат деца или домашни миленичиња.

При употребата на машината секогаш стојте подалеку од подрачјето на исфрлање.

Ако машината е затната, тогаш пред нејзиното чистење треба да се извади батеријата.

Машината никогаш да не работи со дефектни капаци или заштитни механизми (на пр. калник).

Да се исклучи машината и да се извади батеријата. Утврдете со сигурност дека сите подвижни делови се во мирување, пред

- да се тргнете од машината;
- да ги отстраните нечистотиите и затнувањата;
- да преземете активности за контрола и чистење на машината.

Дувачот на листови не смее да се користи за всмукување!

Не дувајте жешки, запаливи или експлозивни материјали заедно.

Употребувајте го градинарскиот апарат исклучиво на дневна светлина или на квалитетно вештачко светло.

Внимавајте на стабилна положба, особено на стрмнини.

Немојте да дувате кон лица кои што стојат во близина. Немојте да работите без поставена цевка.

Секогаш одете, никогаш не трчајте.

Сите отвори за ладење на воздухот одржувајте ги така, за да немаат допир со нечистотија.

Обратете внимание на тоа, од расфрлуваните страни тела да не бидат повредени лица кои што би стоеле во Ваша близина.

Не всмукувајте течности!

Не се наслонувајте премногу према напред и во секое време одржувајте ја рамнотежата.

Ако производот падне, претрпи тежок удар или ако чудно вибрира, веднаш стопирајте го производот и проверете да не има некакви оштетување или идентификувајте ја причината за вибрирањето. Секоја штета мора уредно да биде отклонета од страна на овластениот сервис или треба да се замени производот.

Не ја користете на дожд и не ја оставајте на дожд.

Одржување и складирање

Пред одржување, инспекција, складирање или промена на дел од приборот, да се извади батеријата и да се констатира со сигурност дека сите подвижни делови се во мирување. Пред спроведувањето на испекциите и подесувањата, машината да се остави да се олади. Добро грижете се за машината и чувајте ја чиста.

Да се чува на ладно место и надвор од дофат на деца.

Пред складирањето машината да се остави да се олади.

Не изведувајте измени кај дувачот на листови. Недозволиви промени би можеле да ја загрозат безбедноста на дувачот на листови и да доведе до засилени шумови и вибрации.

Осигурајте се дека сите мутери, клинови и штрафови се цврсти за да биде гарантирана безбедна состојба на работење на градинарскиот апарат.

Проверете го градинарскиот апарат и заменете ги заради причини на безбедност изабените или оштетените делови.

Од сигурносни причини треба да се изврши замена на изабените и оштетените делови. Користете само оригинални резервни делови и прибор.

Никогаш немојте да се обидувате да ја премостите заштитната направа.

ОСТАНАТИ БЕЗБЕДНОСНИ И РАБОТНИ УПАТСТВА

Овој апарат може да го користат деца на возраст од 8 години и нагоре, како и лица со намалени психички, сензорни или ментални способноси или со недостаток на искуство и / или знаење, доколку се под надзор или доколку добиле упатства за безбедна употреба и ги сфатиле потенцијалните опасности што би произлегле од употребата. Деца не смее да си играат со апаратот. Чистење и одржување на апаратот не смее да вршат деца без соодветен надзор.

Извадете го батерискиот склоп пред отпочнување на каков и да е зафат врз машината. Не ги оставајте искористените батерии во домашниот отпад и не горете ги. Дистрибутерите на Милвоки ги собираат старите батерии, со што ја штитат нашата околина. Не ги чувајте батериите заедно со метални предмети (ризик од краток спој). Користете исклучиво Систем M12 за полнење на батерии од M12 систем. Не користете батерии од друг систем.

Киселината од оштетените батериите може да истече при екстремен напон или температури. Доколку дојдете во контакт со исатата, измијте се веднаш со сапун и вода. Во случај на контакт со очите плакнете ги убаво најмалку 10минути и задолжително одете на лекар.

СПЕЦИФИЦИРАНИ УСЛОВИ НА УПОТРЕБА

Издувувачот на лисја на батерии служи за дување на нечистотија и лисје.

Не користете го производот на друг начин освен на начините за кои е наменет.

ОСТАТОЧНИ ОПАСНОСТИ

Дури и при уредна употреба на машината, не може да се исклучат сите преостанати ризици. При употребата може да настанат следните опасности, на кои операторот треба особено да внимава:

- Повреди предизвикани како последица на вибрации. Држете ја алатката за рачките предвидени за тоа и ограничете го времето на работа и експозиција.
- Изложеноста на бучава може да доведе до оштетување на слухот. Носете заштита за ушите и ограничете го траењето на експозицијата.
- Честичките нечистотија може да предизвикаат повреди на очите. Секогаш носете заштитни очила, долги пантолони, ракавици и цврсти чевли.
- Вдишување токсични прашини.

УПАТСТВА ЗА ЛИТИУМ-ЈОНСКИ БАТЕРИИ

Употреба на литиум-јонски батерии

Батериите што не се полнат не треба да ги полните повторно. Батериите на полнење мора да се отстранат од уредот пред полнењето. Празните батерии мора да се извадат од апаратот и безбедно да се отстранат. Кога апаратот се чува подолго време, батериите треба да се отстранат.

Батриите кои не биле користени подолго време треба да се наполнат пред употреба.

Температура повисока од 50oC (122oФ) го намалуваат траењето на батериите. Избегнувајте подолго изложување на батериите на високи температури или сонце (ризик од прегревање).
Клемите на полначот и батериите мора да бидат чисти.
За оптимален работен век батериите мора да се наполнат целосно по употреба.
За можно подолг век на траење, апаратите после нивното полнење треба да бидат извадени од апаратот за полнење на батериите.

Во случај на складирање на батеријата подолго од 30 дена:
Акумулаторот да се чува на температура од приближно 27°C и на суво место.
Акумулаторот да се складира на приближно 30%-50% од состојбата на наполнетост.
Акумулаторот повторно да се наполни на секои 6 месеци.

Заштита од преоптоварување на батеријата за литиум-јонски батерии

При преоптеретување на батеријата како резултат на мошне висока потрошувачка на струја, на пример екстремно високи вртежни моменти, ненадејно стопирање или краток спој, електро-алатот вибрира 5 секунди, приказот за полнење трепка и електро-алатот самостојно се исклучува.

За ресетирање, извадете го акумулаторот од алатот и заменете го. Во случај на екстремни оптоварувања батеријата се загрева премногу. Во таков случај трепкаат сите ламбички од приказот за полнење сè додека батеријата не се излади. По гаснење на приказот за полнење може да се продолжи со работа.

Транспорт на литиум-јонски батерии

Литуим-јонските батерии подлежат на законските одредби за транспорт на опасни материи.

Транспортот на овие батерии мора да се врши согласно локалните, националните и меѓународните прописи и одредби.

Потрошувачите на овие батерии може да вршат непречен патен транспорт на истите.

Комерцијалниот транспорт на литиум-јонски батерии од страна на шпедитерски претпријатија подлежни на одредбите за транспорт на опасни материии. Подготовките за шпедиција и транспорт треба да ги вршат исклучиво соодветно обучени лица. Целокупниот процес треба да биде стручно надгледуван.

При транспортот на батерии треба да се внимава на следното:

Осигурајте се дека контактите се заштитени и изолирани, а сето тоа со цел да се избегнат кратки споеви.

Внимавајте да не дојде до изместување на батериите во нивната амбалажа. Забранет е транспорт на оштетени или протечени литиум-јонски батерии. За понатамошни инструкции обратете се до Вашето шпедитерско претпријатие.

ЧИЩЕЊЕ

Вентилациските отвори на машината мора да бидат комплетно отворени постојано.

ОДРЖУВАЊЕ

Користете само Milwaukee додатоци и резервни делови. Доколку некои од компонентите кои не се опишани треба да бидат заменети, Ве молиме контактирајте ги сервисните агенти на Milwaukee (консултирајте ја листата на адреси).

Доколку е потребно можно е да биде набавен детален приказ на алатот. Ве молиме наведете го бројот на артиклот како и типот на машина кој е отпечатен на етикетата и порачајте ја скицата кај локалниот застапник или директно кај: Techtronic Industries GmbH, Max-Eyth-Straße 10, 71364 Winnenden, Germany.

СИМБОЛИ

	Ве молиме пред да ја стартувате машината обрнете внимание на упатствата за употреба.
	ВНИМАНИЕ! ПРЕДУПРЕДУВАЊЕ! ОПАСНОСТ!
	Извадете го батерискиот склоп пред отпочнување на каков и да е зафат врз машината.
	Не ја користете на дожд и не ја оставајте на дожд.
	Секогаш при користење на машината носете ракавици.
	Носете штитник за уши.
	Не ја вдишувајте. Носете соодветна заштитна маска.
	Држете ги случајните минувачи настрана.
	Електричните апарати и батериите што се полнат не смеат да се фрлат заедно со домашниот отпад. Електричните апарати и батериите треба да се собираат одделно и да се однесат во соодветниот погон заради нивно фрлање во склад со начелата за заштита на околината. Информирајте се кај Вашите местни служби или кај специјализираниот трговски претставник, каде има такви погони за рециклажа и собирни станици.
LWA 84dB	Гарантираното ниво на моќност на звук прикажано на налепницата е 84 dB.
n_0	Брзина без оптоварување
V	Напон
⎓	Истосмерна струја
CE	Европска ознака за сообразност
UK CA	Британска ознака за сообразност
001	Украинска ознака за сообразност
EAC	Евроазиска ознака за сообразност

ТЕХНІЧНІ ХАРАКТЕРИСТИКИ	M12 BBL
Тип конструкції	Акумуляторна повітродувка для прибирання листя
Номер виробу	4830 78 02 XXXXXX MJJJJ
Напруга знімної акумуляторної батареї	12 V ⎓
Рейтинг потужності	240 W
Номінальний вхідний струм	20 A
Кількість обертів холостого ходу 1 / 2	0 - 11.000 / 0 - 15.000 min^{-1}
Швидкість повітряного потоку 1 / 2	0 - 128 / 0 - 177 km/h
Потік повітря 1 / 2	0 - 3,5 / 0 - 4,9 m^3/min
Вага згідно з процедурою EPTA 01/2014 (Li-Ion 2,0 Ah ... 6,0 Ah)	1,85 ... 2,1 kg
Вага без змінної акумуляторної батареї	1,7 kg
Температура навколишнього середовища, рекомендована для експлуатації	-18 ... +50 °C
Рекомендовані акумулятори	M12B...
Рекомендовані зарядні пристрої	C12C; M12C4; M12-18...
Інформація про шум: Виміряні значення визначені згідно з EN 50636-2-100 Annex CC. Рівень шуму "A" приладу становить в типовому випадку:	
Рівень звукового тиску / похибка K =	73,0 dB (A) / 2,5 dB (A)
Рівень звукової потужності / похибка K =	82,9 dB (A) / 1,2 dB (A)
Використовувати засоби захисту органів слуху!	
Інформація щодо вібрації: Сумарні значення вібрації (векторна сума трьох напрямків), встановлені згідно з EN 50636-2-100 Annex BB.	
Значення вібрації a_h / похибка K =	
Вібрація на руків'ї	0,9 m/s^2 / 1,5 m/s^2

ПОПЕРЕДЖЕННЯ!

Заявлені значення шумового випромінювання, вказані в цьому інформаційному аркуші, було виміряно відповідно до стандартизованого випробування згідно з EN 50636-2-100 Annex BB та можуть використовуватися для порівняння одного інструмента з іншим. Вони також можуть використовуватися для попередньої оцінки рівня впливу на організм.

Вказані значення вібрації та шумового випромінювання дійсні для основних областей застосування інструмента. Якщо інструмент використовується в інших областях застосування чи з іншим приладдям або не проходить належне обслуговування, значення вібрації та шумового випромінювання можуть відрізнятися. Це може суттєво збільшити рівень впливу на організм протягом загального періоду роботи.

Під час оцінки рівня впливу вібрації та шумового випромінювання на організм також необхідно враховувати періоди, коли інструмент вимкнено, чи коли він працює, але фактично не використовується для виконання роботи. Це може суттєво знизити рівень впливу на організм протягом загального періоду роботи.

Визначте додаткові заходи для захисту оператора від впливу вібрації та/або шуму, наприклад, обслуговування інструмента та його приладдя, зберігання рук у теплі, організація графіків роботи.

⚠ ПОПЕРЕДЖЕННЯ! Уважно прочитайте цей посібник з експлуатації і ознайомтесь з елементами управління і з порядком належного використання приладу. Зберігайте всі вказівки з техніки безпеки та інструкції на майбутнє.

РЕКОМЕНДАЦІЇ З ТЕХНІКИ БЕЗПЕКИ АКУМУЛЯТОРНА ПОВІТРОДУВКА ДЛЯ ПРИБИРАННЯ ЛИСТЯ

Указівки з експлуатації

Уважно прочитайте цей посібник з експлуатації і ознайомтесь з елементами управління і з порядком належного використання приладу.

Пам'ятайте про те, що ви як користувач приладу несете відповідальність за нещасні випадки і загрози, які виникають при використанні щодо інших осіб або їх майна.

Підготовка

При використанні приладу завжди надягайте захисні навушники і окуляри.

При використанні приладу завжди надягайте міцне взуття і довгі штани. Не використовуйте повітродувку для прибирання листя босоніж або у відкритому взутті. Не надягайте просторий одяг або інші елементи одягу зі звисаючими шнурками або стрічками.

Не надягайте просторий одяг та прикраси, які можуть потрапити в повітродувку. Тримайте довге волосся далеко від отворів для впуску повітря.

Використовуйте інструмент в рекомендованому положенні і лише на твердій рівній поверхні.

Не використовуйте прилад на брукованої доріжці або гравійному ґрунті, оскільки піднятий з ґрунту матеріал може призвести до виникнення травм.

Експлуатація

Ніколи не працювати з садовим пристроєм, якщо в безпосередній близькості знаходяться люди, особливо діти, або домашні тварини.

При експлуатації машини завжди тримайтеся далеко від зони викиду.

Якщо машина засмітилася, перед процесом очищення необхідно витягти знімний акумулятор.

Ніколи не експлуатувати машину з пошкодженими захисними покриттями або пристосуваннями (наприклад, уловлювач бруду).

Відключити машину і витягти знімний акумулятор. Переконайтеся у тому, що всі рухомі деталі зупинені до того, як

- залишити машину;
- усунути забруднення і засмічення;
- провести регламентні роботи або роботи з очищення машини.

Садову повітродувку не можна використовувати для всмоктування!

Не здувати повітродувкою гарячі, легкозаймисті або вибухонебезпечні матеріали.

Використовувати садовий прилад тільки при денному світлі або достатньому штучному освітленні.

Завжди приділяйте належну увагу надійному та стабільному положенню тіла, особливо коли нахиляєтесь.

Забороняється направляти струмінь повітря на людей, що знаходяться поблизу. Не слід працювати без встановленої трубки.

Завжди йдіть, ніколи не біжіть.

Всі отвори для охолодження утримувати в чистоті.

Звертайте увагу на те, щоб при здуванні не травмувати чужорідними об'єктами осіб, які знаходяться поруч.

Не всмоктувати рідини!

Не нахиляйтеся занадто сильно вперед або вбік і завжди зберігайте рівновагу.

Якщо продукт впав, постраждав від важкого впливу або починає вібрувати, негайно зупиніть обладнання та перевірте на наявність пошкоджень або визначте причину вібрації. Будь-яке пошкодження має бути правильно відремонтовано або замінено в авторизованому сервісному центрі.

Не використовувати під час дощу та не залишати під дощем.

Обслуговування та зберігання

Перед виконанням робіт з технічного обслуговування, оглядом, прийманням на зберігання або заміною комплектних деталей витягти змінний акумулятор і переконатися у тому, що всі рухомі деталі зупинені. Перед проведенням огляду і налагодження дати машині охолонути. Ретельно стежте за станом машини і утримуйте її у чистоті.

Зберігати у сухому і недоступному для дітей місці.

Перед прийомом машини на зберігання спочатку дати їй охолонути.

Не виконуйте зміни в конструкції садової повітродувки. Недопустимі зміни можуть знизити безпеку при роботі з садовою повітродувкою і призвести до посилення шуму та вібрації.

Переконатися в тому, що всі гайки, болти та гвинти сидять міцно, щоб забезпечити безпечний робочий стан садового приладу.

Перевірити садовий прилад та замінити для безпеки зношені або пошкоджені деталі.

З метою безпеки необхідно замінити зношені або пошкоджені деталі. Використовуйте тільки оригінальні запчастини і комплектуючі.

Ніколи не намагайтеся з'єднати перемичкою захисне пристосування.

ДОДАТКОВІ ІНСТРУКЦІЇ З ТЕХНІКИ БЕЗПЕКИ ТА ЕКСПЛУАТАЦІЇ

Пристроєм можуть користуватися діти, які досягли 8-річного віку, та старші, а також люди з обмеженими фізичними, сенсорними, розумовими можливостями або з недостатнім досвідом та/або з недостатніми знаннями, якщо вони перебувають під наглядом або були проінструктовані стосовно безпечного використання приладу та усвідомили пов’язану з цим небезпеку. Дітям не можна гратися з приладом. Чищення та технічне обслуговування, що виконуються користувачем, не можна довіряти дітям без нагляду.

Перед будь-якими роботами на машині вийняти змінну акумуляторну батарею Відпрацьовані знімні акумуляторні батареї не можна кидати у вогонь або викидати з побутовими відходами. Milwaukee пропонує утилізацію старих знімних акумуляторних батарей, безпечну для довкілля; зверніться до свого дилера. Не зберігати знімні акумуляторні батареї разом з металевими предметами (небезпека короткого замикання). Знімні акумуляторні батареї системи M12 заряджати лише зарядними пристроями системи M12. Не заряджати акумуляторні батареї інших систем.

При екстремальному навантажені або при екстремальній температурі з пошкодженої змінної акумуляторної батареї може витікати електроліт. При потраплянні електроліту на шкіру його негайно необхідно змити водою з милом. При потраплянні в очі їх необхідно негайно ретельно промити, щонайменше 10 хвилин, та негайно звернутися до лікаря.

ВИКОРИСТАННЯ ЗА ПРИЗНАЧЕННЯМ

Акумуляторна повітродувка для прибирання листя призначена для очищення від сміття та листя.

Не використовуйте цей продукт для будь-якої іншої мети; використовуйте його лише згідно зі вказаним цільовим призначенням.

ЗАЛИШКОВІ НЕБЕЗПЕКИ

Навіть при належному використанні не можна виключити всі залишкові ризики. При використанні можуть виникнути такі небезпеки, на які користувач повинен звернути особливу увагу:

- Травми внаслідок вібрації. Тримайте прилад за передбачені для цього руків'я і обмежуйте час роботи та експозиції.
- Шумовий вплив може погіршити слух. Носіть захисні навушники і обмежуйте тривалість експозиції.
- Травми очей, викликані частинками забруднень. Завжди надягайте захисні окуляри, щільні довгі штани, рукавиці і міцне взуття.
- Вдихання отруйного пилу.

ВКАЗІВКИ ЩОДО ЛІТІЙ-ІОННИХ АКУМУЛЯТОРІВ

Застосування літій-іонних акумуляторів

Не заряджайте повторно акумулятори, які не підлягають повторному заряджанню. Батареї, придатні для багаторазової зарядки, перед зарядкою необхідно вийняти з пристрою. Розряджені батареї необхідно вийняти з пристрою та безпечно утилізувати. Якщо передбачається тривале зберігання пристрою, батареї необхідно вийняти.

Знімну акумуляторну батарею, що не використовувалася тривалий час, перед використанням необхідно підзарядити.

Температура понад 50 °C зменшує потужність знімної акумуляторної батареї. Уникати тривалого нагрівання сонячними променями або системою обігріву.
З'єднувальні контакти зарядного пристрою та знімної акумуляторної батареї повинні бути чистими.
Для забезпечення оптимального строку експлуатації акумуляторні батареї після використання необхідно повністю зарядити.
Для забезпечення максимально можливого терміну експлуатації акумуляторні батареї після зарядки необхідно виймати з зарядного пристрою.

При зберіганні акумуляторної батареї понад 30 днів:
Зберігати акумуляторну батарею при температурі приблизно 27 °C в сухому місці.
Зберігати акумуляторну батарею в стані зарядки приблизно 30-50 %.
Кожні 6 місяців заново заряджати акумуляторну батарею.

Захист від перевантаження літій-іонних акумуляторів

У випадку перевантаження акумуляторної батареї внаслідок дуже високого споживання струму, наприклад, надмірно високого крутильного моменту, раптової зупинки або короткого замикання, електроінструмент вібрує 5 секунд, індикатор заряду блимає, електроінструмент самостійно вимикається.

Для скидання просто вийміть акумуляторну батарею з інструмента та встановіть її повторно. При надмірних навантаженнях акумуляторна батарея сильно перегрівається. В цьому випадку всі лампочки індикатора заряду блимають, доки акумуляторна батарея не охолоне. Можна продовжити роботу після того, як індикатор заряду згасне.

Транспортування літій-іонних акумуляторних батарей

Літій-іонні акумуляторні батареї підпадають під законоположення про перевезення небезпечних вантажів.

Транспортування таких акумуляторних батарей повинно відбуватися із дотриманням місцевих, національних та міжнародних приписів та положень.

споживачі можуть без проблем транспортувати ці акумуляторні батареї по вулиці.

Комерційне транспортування літій-іонних акумуляторних батарей експедиторськими компаніями підпадає під положення про транспортування небезпечних вантажів. Підготовку до відправлення та транспортування можуть здійснювати виключно особи, які пройшли відповідне навчання. Весь процес повинні контролювати кваліфіковані фахівці.

При транспортуванні акумуляторних батарей необхідно дотримуватись зазначених далі пунктів:

Переконайтеся в тому, що контакти захищені та ізольовані, щоб запобігти короткому замиканню.

Слідкуйте за тим, щоб акумуляторна батарея не переміщувалася всередині упаковки. Пошкоджені акумуляторні батареї, або акумуляторні батареї, що потекли, не можна транспортувати. Для отримання подальших вказівок звертайтесь до своєї експедиторської компанії.

ЧИСТКА

Завжди підтримувати чистоту вентиляційних отворів.

ОБСЛУГОВУВАННЯ

Використовувати тільки комплектуючі та запчастини Milwaukee. Деталі, заміна яких не описується, замінювати тільки в відділі обслуговування клієнтів Milwaukee (зверніть увагу на брошуру "Гарантія / адреси сервісних центрів").

У разі необхідності можна запросити креслення з зображенням вузлів машини в перспективному вигляді, для цього потрібно звернутися в ваш відділ обслуговування клієнтів або безпосередньо в Techtronic Industries GmbH, Max-Eyth-Straße 10, 71364 Winnenden, Німеччина, та вказати тип машини та шестизначний номер на фірмовій табличці з даними машини.

СИМВОЛИ

	Уважно прочитайте інструкцію з експлуатації перед введенням приладу в дію.
	УВАГА! ПОПЕРЕДЖЕННЯ! НЕБЕЗПЕЧНО!
	Перед будь-якими роботами на приладі вийняти змінну акумуляторну батарею.
	Не використовувати під час дощу та не залишати під дощем.
	Під час роботи з машиною завжди носити захисні окуляри.
	Користуйтеся засобами захисту органів слуху.
	Носити відповідну маску для захисту від пилу.
	Тримайте сторонніх людей подалі.
	Електроприлади, батареї/акумулятори заборонено утилізувати разом з побутовим сміттям. Електричні прилади і акумулятори слід збирати окремо і здавати в спеціалізовану компанію для утилізації відповідно до норм охорони довкілля. Зверніться до місцевих органів або до вашого дилера, щоб отримати адреси пунктів вторинної переробки та пунктів прийому.
L WA 84 dB	Гарантований рівень звукової потужності, вказаний на етикетці, становить 84 dB.
n_0	Кількість обертів холостого ходу
V	Напруга
⎓	Постійний струм
CE	Європейський знак відповідності
UK CA	Британський знак відповідності
001	Український знак відповідності
EAC	Євроазіатський знак відповідності

الرموز

	يرجى قراءة التعليمات بعناية قبل بدء تشغيل الجهاز.
	تنبيه! تحذير! خطر!
	انزع البطارية قبل التعامل مع الجهاز.
	لا يستخدم عند سقوط الأمطار ولا يترك في المطر.
	ارتدِ دائماً نظارات الوقاية عند استخدام الجهاز.
	ارتد واقيات الأذن.
	لا تستنشق هذه الأتربة. ارتد قناعًا واقيًا من الأتربة مناسبًا.
	ابق المتفرجين بعيدًا.
	يحظر التخلص من الأجهزة الكهربائية والبطاريات/البطاريات القابلة للشحن في القمامة المنزلية. يجب جمع الأجهزة الكهربائية والبطاريات القابلة للشحن منفصلة وتسليمها للتخلص منها بشكل لا يضر بالبيئة لدى شركة أعادة استغلال. الرجاء الاستفسار لدى الهيئات المحلية أو لدى التجار المتخصصين عن مواقع إعادة الاستغلال ومواقع الجمع.
LWA 84 dB	مستوى قوة الصوت المتوفر الموضَّح على هذه العلامة هو 84 dB.
n_0	أقصى سرعة دون وجود حمل
V	الجهد الكهربي
⎓	التيار المستمر
CE	علامة التوافق الأوربية
UKCA	علامة التوافق البريطانية
001	علامة التوافق الأوكرانية
EAC	علامة التوافق الأوربية الأسيوية

إرشادات أمان وعمل إضافية

لا يجب استخدام هذا الجهاز بواسطة أشخاص (بما في ذلك الاطفال) ذوي قدرات جسدية أو عقلية أو حسية محدودة أو ذوي خبرة أو معرفة غير كافية بها إلا فى حالة ما إذا تم الإشراف عليهم من قِبَل أشخاص مسئولين عن أمنهم أو توجيه تعليمات استخدام الجهاز بأمان لهم. يجب الإشراف على الأطفال لضمان عدم عبثهم بالجهاز. لا يُسمح للأطفال بتنظيف الجهاز أو صيانته دون إشراف.

قم بإزالة حزمة البطارية قبل البدء في أي أعمال على الجهاز. لا تتخلص من البطاريات المستعملة مع النفايات المنزلية أو بحرقها. يقدم موزعو ميلوكي خدمة استعادة البطاريات القديمة لحماية البيئة. لا تقم بتخزين البطارية مع الأشياء المعدنية (خطر قصر الدائرة). استخدم فقط شواحن System M12 لشحن بطاريات System M12 . لاتستخدم بطاريات من أنظمة أخرى.

قد يتسرب حامض البطارية من البطاريات التالفة في ظروف الحمل الزائد بدرجة كبيرة أو في درجات الحرارة الشديدة. في حالة ملامسة حامض البطارية اغسل يديك فورا بالماء والصابون. في حالة ملامسة السائل للعينين اشطفهما جيدا لمدة 10 دقائق على الأقل واطلب العناية الطبية فورا.

شروط الاستخدام المحدّدة

جهاز نفخ أوراق الأشجار المتساقطة العامل بالبطارية مخصص لنفخ التلوثات وورق الأشجار.

لا تستخدم المنتج بأي طريقة غير الموضحة للاستخدام المقصود.

المخاطر المتبقية

أيضاً عند الاستخدام الصحيح لا يمكن استبعاد جميع المخاطر المتبقية. عند الاستعمال قد تنشأ المخاطر التالية التي يجب على المستخدم مراعاتها بشكل خاص.

- الإصابات الناجمة عن الاهتزازات. أمسك الجهاز من المقابض المخصصة لذلك وحدد أوقات العمل وخطة العمل.
- يمكن أن تسبب الضوضاء في أضرار سمعية. لذا يرج ارتداء واقي للسمع وقم بتحديد فترة العمل.
- إصابات العين الناجمة عن جزيئات القذورات. ارتدي دائماً نظارة واقية، وبنطلون طويل وقفازات وحذاء واقي
- استنشاق الأتربة السامة.

إرشادات خاصة ببطاريات أيون الليثيوم القابلة للشحن

استخدام بطاريات أيون الليثيوم القابلة للشحن

لا يتم إعادة شحن البطاريات غير القابلة لإعادة الشحن. يجب نزع البطاريات القابلة للشحن مرة أخرى من الجهاز قبل الشحن. يجب نزع البطاريات الفارغة من الجهاز والتخلص منها بشكل مأمون. إذا كان سيتم تخزين الجهاز لفترة طويلة، فينبغي نزع البطاريات من الجهاز.

يجب إعادة شحن البطارية غير المستخدمة لفترة قبل الاستخدام.

تقلل درجات الحرارة التي تتجاوز °50سيلزيوس (°122فهرنهايت) من أداء البطارية. تجنب التعرض الزائد للحرارة أو أشعة الشمس (خطر التسخين)..
يجب الحفاظ على محتويات الشواحن و البطاريات نظيفة.
للحصول على فترة استخدام مثالية، يجب شحن البطاريات تماما، بعد الاستخدام.
للحصول على أطول عمر ممكن للبطارية، انزع البطارية من الشاحن بمجرد شحنها تماما.

لتخزين البطارية أكثر من 30 يوم:
خزن البطارية بحيث تكون درجة الحرارة أقل من °27 سليزيوس وبعيدا عن أي رطوبة
خزن البطارية مشحونة بنسبة تتراوح بين % 50- 30
اشحن البطارية كالمعتاد، وذلك كل ستة أشهر من التخزين.

حماية بطاريات أيون الليثيوم القابلة للشحن من التحميل الزائد

في حالات العزم العالي، أو إعاقة الحركة أو التوقف المفاجئ أو القصور في الدائرة الكهربائية الذي ينتج عنه سحب لقدر كبير من التيار الكهربائي، ستصدر الأداة ذبذبات لمدة 5 ثوان، وسيضيء مقياس الوقود ثم تتوقف عن العمل.

لإعادة الضبط، قم بإزالة حزمة البطاريات من الأداة واستبدلها. في الظروف القصوى للعمل، قد ترتفع درجة الحرارة الداخلية للبطارية ارتفاعاً شديداً. إذا حدث ذلك، سيضيء مقياس الوقود حتى تنخفض درجة حرارة البطارية. بعد انطفاء الأضواء، يمكنك متابعة العمل.

نقل بطاريات الليثيوم

تخضع بطاريات الليثيوم أيون لشروط قوانين نقل السلع الخطرة.

ويجب نقل هذه البطاريات وفقاً للأحكام والقوانين المحلية والوطنية والدولية.

يمكن للمستخدم نقل البطاريات براً دون الخضوع لشروط أخرى.

يخضع النقل التجاري لبطاريات الليثيوم أيون عن طريق الغير إلى قوانين نقل السلع الخطرة.
يتعين أن يقوم أفراد مدربون جيداً بالإعداد لعملية النقل والقيام بها بصحبة خبراء مثلهم.
متى تُنقل البطاريات:
عند التأكد من حماية أطراف توصيل البطارية وعزلها تجنباً لحدوث قصر بالدائرة.

عند التأكد من حماية حزمة البطارية من الحركة داخل صندوق التعبئة. يُرجى عدم نقل البطاريات التي بها تشققات أو تسربات. يُرجى البحث مع شركة الشحن عن نصيحة أخرى

التنظيف

يجب أن تكون فتحات تهوية الجهاز نظيفة طوال الوقت.

الصيانة

استخدم فقط ملحقات ميلوكي وكذلك قطع غيار ميلوكي. إذا كانت المكونات التي يجب تغييرها غير مذكورة، يرجى الاتصال بأحد عملاء صيانة ميلوكي (انظر قائمة عناوين الضمان/الصيانة الخاصة بنا).

عند الحاجة يمكن طلب رمز انفجار الجهاز بعد ذكر طراز الآلة والرقم السداسي المذكور على بطاقة طاقة الآلة لدى جهة خدمة العملاء أو مباشرة لدى شركة
Techtronic Industries GmbH, Max-Eyth-Straße 10, 71364
Winnenden، ألمانيا

البيانات الفنية	M12 BBL
زارطلا	طقاسنملا رجشلا قاروأ خفز زاهج
ددع جاتنإ	4830 78 02 XXXXXX MJJJJ
ةيراطبلا ةيطلوف	12 V ⎓
فينصتلا ةوق	240 W
لخادلا رايتلا ةيمسلأا ترددلا	20 A
1 / 2 لمحد دوجو نود ةعرسيصفأ	0 - 11.000 / 0 - 15.000 min^{-1}
1 / 2 ءاوهلا قفدتد ةعرس	0 - 128 / 0 - 177 km/h
1 / 2 .ءاوهلا قفدتد لدعم	0 - 3,5 / 0 - 4,9 m^3/min
01/2014 مقر EPTA جهنلا قفو نزولا (Li-Ion 2,0 Ah ... 6,0 Ah)	1,85 ... 2,1 kg
ةيراطبلا نود نزولا	1,7 kg
ليغشتلا لجأ نم لهد حوصنملا ةطيحملا ةئيبلا قرارح ةجرد	-18 ... +50 °C
لهد حوصنملا تايراطبلا	M12B...
مد حوصنملا نحشلا زاهج	C12C; M12C4; M12-18...
ةيورلأا ريباعملل اقفو ددحم لهسايق مت يتلا مئاقلا :**ءاضوضلا تاملعم** :يلاتلا يحذومن لكشب اجيرد زاهجلا ءاضوض تايوتسم EN 50636-2-100 Annex CC	
سايقلا يف بايترلا / توصلا طغض ىوتسم	
سايقلا يف بايترلا / توصلا قدش ىوتسم	73,0 dB (A) / 2,5 dB (A)
إنذلأا تايقاو دترا	82,9 dB (A) / 1,2 dB (A)
اقفو ددحم (ةثلاثلا رواحملا يف ةهجوملا تابيمكلا عومجم) يلامجلا تابذبذبلا مئاق **:زازتهلا تاملعم** ةيورلأا ريباعملل EN 50636-2-100 Annex BB.	
سايقلا يف بايترلا / a_h تابذبذبلا ثاعبنا ةميق ضيفضلا زازتهلا	0,9 m/s^2 / 1,5 m/s^2

إريذحت

امك ..ىرخأ تاهجاو ةثلاثلا تاهجاوتلا مادختسا نكميو ،EN 50636-2-100 Annex BB ةفصاوملا يف ددحم يسايق رابتخلا اقفو ،هذه تاملعملا ةقرو يف دراولا ءاضوضلا ثاعبناو زازتهلا ىوتسم سايقل مت .ضرعتلا يلوأ ميقق ءارجإ يف اضيأ كلذك مادختسا نكمي

فلتخي دقف ،يسيئر وحن ىلع لهتناصيم مت وأ ،ةفلتخم تامادختسا يف ةثلاثلا تاملعملا وأ ،ةفلتخم تاقحلملا اذإ ،كلذ عمو .ةثلاثلا ةيساسألا تامادختسلا هذه نكلعملا ءاضوضلا ثاعبناو زازتهلا ىوتسم لثمي .ةيلامجلا لمعلا قئاقد للاخ ضرعتلا ىوتسم نم -ريبك دحب ىلإ- ديزي دقف اذهو .ءاضوضلا ثاعبناو زازتهلا ىوتسم

ضرعتلا ىوتسم نم -ريبك دحب ىلإ- لقيد دقف اذهف .ةيلعفلا ةفيظو يأب موقت نأ نود ةليغشتلا وأ ةثلاثلا ءافطإ تارتف رابتعلا يف عضوي نأ اضيأ يغبني ،ءاضوضلاو زازتهلا ضرعتلا ىوتسم ميقق دنع .ةيلامجلا لمعلا قئاقد للاخ

لمعلا جئاتن ،زيديلا عقد ىلع ظافحلاو ،ةهتاقحلمو ةثلاثلا ةنايص :لثم ،ةميلسلا وأ ءاضوضلا وأ زازتهلا تاريثأت نم لقلشملا ةيامحلا ،ةيفاضلإا تملاسلا ريبادت ىلع فرعت

⚠ تحذير! الرجاء قراءة دليل الاستخدام هذا بعناية وتعرف بشكل جيدعلى أدوات التشغيل والتشغيل الصحيح للجهاز. احتفظ بجميع التنبيهات والتعليمات للرجوع إليها مستقبلا.

تعليمات الأمان الخاصة بجهاز نفخ اوراق الشجر المتساقطة العامل بالبطارية

تعليمات الاستخدام

الرجاء قراءة دليل الاستخدام هذا بعناية وتعرف بشكل جيدعلى أدوات التشغيل والتشغيل الصحيح للجهاز.

تذكر أنك كمستخدم للجهاز مسؤول عن الحوادث والأخطار التي تنشأ لأشخاص أخرين أو ممتلكاتهم عند الاستخدام.

التجهيز

قم دائماً بارتداء واقي للسمع ونظارة واقية عند استخدام الجهاز.

ارتدي دائماً حذاء أمان وبنطلون طويل أثناء استخدام الجهاز. لا تستخدم جهاز نفخ الأوراق المتساقطة من الأشجار عاري القدمين أو بحذاء مفتوح. لا ترتدي ملابس تتدلى بشكل غير محكم أو أي قطع ملابس يتدلى منها أربطة أو أشرطة.

لا ترتدي ملابس غير محكمة الوضع أو قطع حلي يمكن شفطها. أجعل الشعر الطويل بعيداً عن فتحة دخول الهواء.

استخدم الجهاز بالشكل المنصوح به وعلى أرضية ثابتة مستوية فقط.

لا تستخدم الجهاز على أرضية أسفلت أو حصوية، لأن المواد المثارة يمكن أن تؤدي إلى الإصابة.

التشغيل

تجنب تشغيل الماكينة في حال وجود أشخاص يجاورونك خاصة الأطفال أوالحيوانات الأليفة.

عند تشغيل الماكينة قف دائماً بعيداً عن منطقة القذف.

إذا حدث إنسداد يجب نزع البطارية قبل التنظيف.

لا تقم بتشغيل الماكينة بأغطية أو تجهيزات واقية بها عطب (على سبيل المثال مستقبل التلوثات).

قم بإيقاف الماكينة وأنزع البطارية. تأكد أن جميع الأجزاء المتحركة توقفت تماماً، قبل أن

- تترك الماكينة
- تقوم بإزالة التلوثات والإنسدادات
- تقوم بإجراء أعمال فحص أو أعمال تنظيف على الماكينة

لا يُستخدم المنفاخ في الشفط.

تجنب نفخ المواد الساخنة أو القابلة للاشتعال أو القابلة الانفجار.

استخدم الجهاز في ضوء النهار أو في ضوء اصطناعي جيد.

قم بمراعاة الوقوف بأمان خاصة في حالة المواقع المنحدرة.

لا تنفخ بأي حال من الأحوال في اتجاه الأشخاص الواقفين بالقرب. لا تعمل بدون تركيب الماسورة.

أمشي دائماً فقط ولا تعدو بأي حال من الأحوال.

حافظ على كافة فتحات دخول هواء التبريد نظيفة من الأتربة.

يجب مراعاة عدم إصابة أحد المارة بالأجسام الغريبة الملقاة من الماكينة.

تجنب استخدامه في شفط السوائل.

لا تمد يدك إلى الأجزاء البعيدة عن متناولك وحافظ على توازنك في جميع الأوقات.

إذا ما تُرك المنتج ليسقط أو يتعرَّض لصدمة عنيفة أو يهتز بصورة غير طبيعية، فأوقف المنتج على الفور وافحصه للتأكد من عدم وجود أضرار أو اكتشف سبب الاهتزاز. كل ضرر يجب أن يُعالج بصورة نظامية من خلال هيئة صيانة معتمدة أو يُستبدل المنتج.

لا يستخدم عند سقوط الأمطار ولا يترك في المطر.

الصيانة والتخزين

قبل الصيانة والفحص والحفظ أو استبدال أحد المستلزمات أنزع البطارية وتأكد أن جميع الأجزاء المتحركة توقفت تماماً. دع الماكينة تبرد قبل إجراء الفحص والضبط. قم بالعناية بالماكينة جيداً وحافظ عليها نظيفة.

تحفظ في مكان جاف بعيداً عن متناول الأطفال.

دع الماكينة تبرد دائماً أولاً قبل حفظها.

لا تُجري أي تعديلات على هذا المنفاخ. قد تؤثر أي تعديلات غير مصرح بها على سلامة المنتج الخاص بك مما قد يؤدي إلى حدوث ضوضاء واهتزاز متزايد.

قم بتثبيت الصواميل والمسامير بإحكام للتأكد من أن الجهاز في وضع آمن للاستخدام.

قم بفحص الجهاز واستبدال الأجزاء المتآكلة أو التالفة حرصاً على سلامتك.

لأسباب أمنية يجب استبدال الأجزاء التي بها أضرار أو المتهالكة. استخدم فقط أجزاء وقطع غيار أصلية.

لا تستخدم على الإطلاق تجهيزات الحماية للتوصيل.

لا تُجري أي تعديلات على هذا المنفاخ. قد تؤثر أي تعديلات غير مصرح بها على سلامة المنتج الخاص بك مما قد يؤدي إلى حدوث ضوضاء واهتزاز متزايد.

EC DECLARATION OF CONFORMITY

We declare as the manufacturer under our sole responsibility that the product described under “Technical Data” fulfills all the relevant regulations and directives listed below and that the following harmonized standards have been used.

EG-KONFORMITÄTSERKLÄRUNG

Wir erklären als Hersteller in alleiniger Verantwortung, dass das unter „Technische Daten“ beschriebene Produkt alle nachstehend aufgeführten relevanten Verordnungen und Richtlinien erfüllt und dass die folgenden harmonisierten Normen angewandt wurden.

DÉCLARATION CE DE CONFORMITÉ

Nous déclarons en tant que fabricant et sous notre seule responsabilité, que le produit décrit dans « Données techniques » est conforme à toutes les réglementations et directives pertinentes mentionnées ci-après et que les normes harmonisées suivantes ont été appliquées.

DICHIARAZIONE CE DI CONFORMITÀ

In qualità di produttore dichiariamo sotto la nostra esclusiva responsabilità che il prodotto descritto nei "Dati tecnici" è conforme a tutti i regolamenti e tutte le direttive pertinenti elencati qui di seguito e che sono state usate le seguenti norme armonizzate.

DECLARACIÓN CE DE CONFORMIDAD

Declaramos como fabricante y bajo nuestra responsabilidad que el producto descrito bajo "Datos técnicos" está en conformidad con todos los reglamentos y directivas detallados a continuación y que se han utilizado las siguientes normas armonizadas.

DECLARAÇÃO CE DE CONFORMIDADE

Como fabricante, declaramos sob responsabilidade exclusiva, que o produto descrito sob "Dados Técnicos" corresponde com todos os regulamentos relevantes e directivas abaixo que as seguintes normas harmonizadas foram utilizadas.

EG-VERKLARING VAN OVEREENSTEMMING

Wij als fabrikant verklaren in uitsluitende verantwoording dat het onder 'Technische gegevens' beschreven product aan alle onderstaand vermelde relevante verordeningen en richtlijnen voldoet en dat de volgende geharmoniseerde normen werden toegepast.

EF-OVERENSSTEMMELSESERKLÆRING

Vi erklærer som producent og eneansvarlig, at produktet, der er beskrevet under "Tekniske data", opfylder kravene i alle relevante forordninger og direktiver som nævnt nedenfor og at nedenstående harmoniserede standarder er blevet anvendt.

EF-SAMSVARSERKLÆRING

Som produsent erklærer vi under eget ansvar at produktet som beskrives under «Teknisk data» oppfyller alle relevante forordninger og direktiver som står oppført nedenfor og at de følgende harmoniserte standarder har blitt brukt.

EG-FÖRSÄKRAN ÖVERENSSTÄMMELSE

Vi som tillverkare förklarar under eget ansvar, att den produkt som beskrivs under "Tekniska data" överensstämmer med alla de nedan angivna relevanta förordningarna och direktiven och att de följande harmoniserade normen har tillämpats.

EY-VAATIMUSTENMUKAISUUSVAKUUTUS

Vakuutamme valmistajan ominaisuudessa yksinvastuullisesti, että kohdassa "Tekniset tiedot" kuvattu tuote täyttää kaikki seuraavassa luetellut sitä koskevat asetukset ja direktiivit ja että seuraavia harmonisoituja standardeja on sovellettu.

ΔΗΛΩΣΗ ΣΥΜΜΟΡΦΩΣΗΣ ΕΚ

Ως κατασκευαστής δηλώνουμε υπεύθυνα ότι το προϊόν που περιγράφεται στο κεφάλαιο «Τεχνικά Χαρακτηριστικά», πληροί όλους τους κανονισμούς κι όλες τις οδηγίες που αναφέρονται σχετικά παρακάτω, και για το οποίο έχουν εφαρμοστεί τα ακόλουθα εναρμονισμένα πρότυπα.

AT UYGUNLUK BEYANI

Üretici sıfatıyla tek sorumlu olarak "Teknik Veriler" bölümünde tarif edilen ürünün aşağıda sıralanan bütün ilgili yönetmelik ve direktiflere uygun olduğunu ve aşağıdaki uyumlaştırılmış standartların kullanıldığını beyan etmekteyiz.

ES PROHLÁŠENÍ O SHODĚ

My jako výrobce prohlašujeme na svou vlastní odpovědnost, že produkt popsaný v části „Technické údaje“ splňuje všechna příslušná nařízení a směrnice uvedené níže a že byly použity následující harmonizované normy.

ES VYHLÁSENIE O ZHODE

My ako výrobca vyhlasujeme na vlastnú zodpovednosť, že produkt popísaný v časti „Technické údaje“ spĺňa všetky príslušné nariadenia a smernice uvedené nižšie a že boli použité nasledujúce harmonizované normy.

DEKLARACJA ZGODNOŚCI WE

Jako producent oświadczamy na naszą wyłączną odpowiedzialność, że produkt opisany w punkcie „Dane techniczne” odpowiada wszystkim poniższym istotnym rozporządzeniom oraz dyrektywom, a także iż zastosowano poniższe zharmonizowane normy.

EK-MEGFELELŐSÉGI NYILATKOZAT

Gyártóként egyedüli felelősséggel kijelentjük, hogy a „Műszaki Adatok” alatt leírt termék megfelel a következőkben felsorolt minden releváns rendeletnek és irányelvnek, és hogy a következő harmonizált szabványok kerültek használatra.

ES-IZJAVA O SKLADNOSTI

Mi kao proizvođač izjavljujemo na osobnu odgovornost, da je proizvod, opisan pod "Tehnički podaci", sukladan sa svim relevantnim propisima i u nastavku navedenim smjernicama i harmoniziranim normativima dokumenata.

IZJAVA O SUKLADNOSTI

Mi kao proizvođač izjavljujemo na osobnu odgovornost, da proizvod opisan pod "Tehnički podaci", ispunjava sve u nastavku navedene relevantne odredbe i smjernice i da su sljedeće harmonizirane norme bile primijenjene.

EK ATBILSTĪBAS DEKLARĀCIJA

Mēs kā ražotājs un vienīgā atbildīgā persona apliecinām, ka “Tehniskajos datos” raksturotais produkts atbilst visiem attiecīgajiem noteikumiem un vadlīnijām, kas uzskaitītas turpmāk, un ka ir izmantoti šādi saskaņotie standarti.

EB ATITIKTIES DEKLARACIJA

Gamintojo vardu atsakingai pareiškiame, kad gaminys, aprašytas skyriuje „Techniniai duomenys“, atitinka visus toliau išvardytų susijusių reglamentų, direktyvų ir darniųjų standartų taikomus reikalavimus.

EÜ VASTAVUSDEKLARATSIOON

Kinnitame tootjana ainuisikuliselt vastutades, et jaotises „Tehnilised andmed“ kirjeldatud toode on kooskõlas allpool nimetatud direktiivide asjaomaste eeskirjade ja ühtlustatud normdokumentidega ning et on kasutatud järgmisi ühtlustatud standardeid.

ДЕКЛАРАЦИЯ СООТВЕТСТВИЯ ЕС

Мы как производитель под собственную ответственность заявляем о том, что описанное в разделе «Технические характеристики» изделие отвечает всем нижеперечисленным соответствующим предписаниям и директивам и что в отношении него применяются следующие гармонизированные стандарты.

ДЕКЛАРАЦИЯ ЗА СЪОТВЕТСТВИЕ НА ЕО

В качеството си на производител декларираме на собствена отговорност, че продуктът, описан в „Технически данни“, отговаря на всички изброени по-нататък приложими регламенти и директиви и че са използвани посочените хармонизирани стандарти.

DECLARAŢIE DE CONFORMITATE CE

În calitate de producător declarăm pe propria răspundere că produsul descris la "Date tehnice" este în concordanţă cu toate regulamentele și directivele relevante de mai jos și că au fost utilizate următoarele norme armonizate.

ЕК-ДЕКЛАРАЦИЈА ЗА СООБРАЗНОСТ

Како производител, изјавуваме под целосна одговорност дека производот опишан во „Технички податоци“ подолу е во согласност со сите релевантни одредби и регулативи наведени подолу и дека се користени следниве усогласени стандарди.

ДЕКЛАРАЦІЯ ЄС ПРО ВІДПОВІДНІСТЬ

Як виробник, ми заявляємо на власну відповідальність, що виріб, описаний у розділі "Технічних даних", відповідає всім застосовним положенням директив і приписам перерахованим нижче, і що щодо нього були використані наступні гармонізовані стандарти.

إقرار المطابقة وفقًا للوائح الاتحاد الأوروبي

بموجب هذا نقر نحن كشركة منتجة وعلى مسؤوليتنا المنفردة، أن المنتج الموصوف تحت "البيانات الفنية" يطابق جميع الأوامر والتوجيهات الهامة المذكورة فيما يلي وقد جرى فيها استخدام معايير التوافق التالية.

2011/65/EU (RoHS)
2014/30/EU
2006/42/EC
2000/14/EC
2005/88/EC

EN 60335-1:2012+A11:2014+A13:2017+A1:2019
+A2:2019+A14:2019+A15:2019
EN 50636-2-100:2014
EN 55014-1:2021
EN 55014-2:2021
EN 62233:2008
EN IEC 63000:2018

Measured sound power level: 82,9 dB (A)
Guaranteed sound power level: 84 dB (A)
Conformity assessment to Annex V Directive 2000/14/EC amended by 2005/88/EC.

Gemessener Schallleistungspegel: 82,9 dB (A)
Garantierter Schallleistungspegel: 84 dB (A)
Konformitätsbewertungsverfahren gem. Anhang V der Richtlinie 2000/14/EG, geändert durch die Richtlinie 2005/88/EG.

Niveau de puissance acoustique mesuré: 82,9 dB (A)
Niveau de puissance acoustique garanti: 84 dB (A)
Procédure d'évaluation de conformité en respect de l'annexe V de 2000/14/CE modiée par 2005/88/CE.

Livello di potenza sonora misurato: 82,9 dB (A)
Livello di potenza sonora garantito: 84 dB (A)
Procedura di valutazione della conformità secondo l'allegato V della 2000/14/CE modicata dalla 2005/88/CE.

Nivel de potencia sonora medido: 82,9 dB (A)
Nivel de potencia sonora garantizado: 84 dB (A)
Procedimiento de evaluación de la conformidad con arreglo al anexo V de la Directiva 2000/14/CE, modicada por la Directiva 2005/88/CE.

Nível de potência acústica medido: 82,9 dB (A)
Nível de potência acústica garantido: 84 dB (A)
Procedimento de avaliação da conformidade de acordo com o Anexo V da norma 2000/14/CE, alterado pela norma 2005/88/CE.

Gemeten geluidsdrukniveau: 82,9 dB (A)
Gegarandeerd geluidsdrukniveau: 84 dB (A)
Conformiteit beoordeeld conform annex V van 2000/14/EG gewijzigd door 2005/88/EG.

Målt lydeƒektniveau: 82,9 dB (A)
Garanteret lydeƒektniveau: 84 dB (A)
Overensstemmelsesvurdering iht. bilag V, 2000/14/EF ændret ved 2005/88/EF.

Målt lydeƒektnivå: 82,9 dB (A)
Garantert lydeƒektnivå: 84 dB (A)
Prosedyre for samsvarsvurdering jamfør vedlegg V til 2000/14/EC endret av 2005/88/EC.

Uppmätt ljudtrycksnivå: 82,9 dB (A)
Garanterad ljudtrycksnivå: 84 dB (A)
Förfarande för bedömning om överensstämmelse enligt bilaga V 2000/14/EG ändrat genom 2005/88/EG.

Mitattu äänenvoiman taso: 82,9 dB (A)
Taattu äänenvoiman taso: 84 dB (A)
Vaatimustenmukaisuuden arviointi 2000/14/EY:n liitteen V mukaisesti, muutettu 2005/88/EY:n mukaan.

Μετρημένη στάθμη ηχητικής ισχύος: 82,9 dB (A)
Εγγυημένη στάθμη ηχητικής ισχύος: 84 dB (A)
Διαδικασία αξιολόγησης της συμμόρφωσης σύμφωνα με το Παράρτημα V της 2000/14/ΕΚ, όπως τροποποιήθηκε από την 2005/88/ΕΚ.

Ölçülen gürültü emisyonu seviyesi: 82,9 dB (A)
Garanti edilen gürültü emisyonu seviyesi: 84 dB (A)
2005/88/EC'ye göre degisiklik yapılan 2000/14/EC Ek V uyarınca uygunluk degerlendirme prosedürü.

Namerená hladina akustického výkonu: 82,9 dB (A)
Zarucená hladina akustického výkonu: 84 dB (A)
Postup posouzení shody podle Prílohy V smernice 2000/14/ES pozmenené smernicí 2005/88/ES.

Nameraná hladina akustického výkonu: 82,9 dB (A)
Garantovaná hladina akustického výkonu: 84 dB (A)
Postup posudzovania zhody podla Prílohy V smernice 2000/14/ES zmenenej a doplnenej smernicou 2005/88/ES.

Zmierzony poziom mocy akustycznej: 82,9 dB (A)
Gwarantowany poziom mocy akustycznej: 84 dB (A)
Procedura oceny zgodnosci zgodnie z Załacznikiem V dyrektywy 2000/14/WE zmieniona przez 2005/88/WE.

Mért hangteljesítményszint: 82,9 dB (A)
Szavatolt hangteljesítményszint: 84 dB (A)
Megfeleloségértékelési eljárás a 2005/88/EK irányelvvel módosított 2000/14/EK irányelv V. melléklete szerint.

Izmerjena višina zvocnega tlaka: 82,9 dB (A)
Garantirana višina zvocnega tlaka: 84 dB (A)
Postopek za oceno skladnosti v skladu s standardom 2000/14/ES, spremenjen s standardom 2005/88/ES.

Izmjereni nivo ucinka zvuka: 82,9 dB (A)
Garantirani nivo ucinka zvuka: 84 dB (A)
Postupak procjene usklađenosti u skladu je s Dodatkom V. Direktivi 2000/14/EC izmijenjenom s Direktivom 2005/88/EC.

Izmērītais trokšņa jaudas līmenis: 82,9 dB (A)
Garantētais trokšņa jaudas līmenis: 84 dB (A)
Atbilstibas novertešanas procedura saskaņā ar Regulu 2000/14/EK V pielikumu, kas grozita ar Regulu 2005/88/EK.

Išmatuotas garso galios lygis: 82,9 dB (A)
Garantuojamas garso galios lygis: 84 dB (A)
Atitikties vertinimo procedura pagal 2000/14/EB, kuria pakeite 2005/88/EB, Prieda V.

Mõõdetud müravõimsuse tase: 82,9 dB (A)
Garanteeritud müravõimsuse tase: 84 dB (A)
Vastavushindamine kooskõlas direktiiviga 2000/14/EÜ (V lisa), mida on muudetud direktiiviga 2005/88/EÜ.

Измеренный уровень звуковой мощности: 82,9 dB (A)
Гарантированный уровень звуковой мощности: 84 dB (A)
Процедура оценки соответствия согласно приложению V к Директиве 2000/14/EC с поправками, внесенными Директивой 2005/88/EC.

Измерено ниво на звукова мощност: 82,9 dB (A)
Гарантирано ниво на звукова мощност: 84 dB (A)
Процедура по оценка на съответствието съгласно приложение V на 2000/14/EO, изменено чрез 2005/88/EO.

Nivel de sunet măsurat: 82,9 dB (A)
Nivel de sunet garantat: 84 dB (A)
Procedură de evaluare a conformităţii în conformitate cu Anexa V din 2000/14/CE, modificată prin 2005/88/CE.

Измерено ниво на јачина на звук: 82,9 dB (A)
Гарантирано ниво на јачина на звук: 84 dB (A)
Процедура за проценка на сообразност според прилог V од 2000/14/EC изменета според 2005/88/EC.

Вимірюваний рівень звукової потужності: 82,9 dB (A)
Гарантований рівень звукової потужності: 84 dB (A)
Процедура оцінки відповідності згідно з додатком V до Директиви 2000/14/EC із поправками, внесеними Директивою 2005/88/EC.

مستوى شدة الصوت الذي تم قياسه: 82,9 dB (A)
مستوى شدة الصوت خلال فترة الضمان: 84 dB (A)
إجراء تقييم المطابقة وفقًا للملحق الخامس لعام 2000/14/EG
المُعدَّل بواسطة 2005/88/EG.

Winnenden, 2022-05-18

Alexander Krug
Managing Director

Authorized to compile the technical file
Bevollmächtigt die technischen Unterlagen zusammenzustellen.
Autorisé à compiler la documentation technique.
Autorizzato alla preparazione della documentazione tecnica
Autorizado para la redacción de los documentos técnicos.
Autorizado a reunir a documentação técnica.
Gemachtigd voor samenstelling van de technische documenten
Autoriseret til at udarbejde de tekniske dokumenter.
Autorisert til å utarbeide den tekniske dokumentasjonen
Befullmäktigad att sammanställa teknisk dokumentation.
Valtuutettu kokoamaan tekniset dokumentit.
Εξουσιοδοτημένος να συντάξει τον τεχνικό φάκελο.
Teknik evrakları hazırlamakla görevlendirilmiştir.
Zplnomocněn k sestavování technických podkladů.
Splnomocnený zostaviť technické podklady.
Upełnomocniony do zestawienia danych technicznych
Műszaki dokumentáció összeállításra felhatalmazva
Pooblaščen za izdelavo spisov tehnične dokumentacije.
Ovlašten za formiranje tehničke dokumentacije.
Pilnvarotais tehniskās dokumentācijas sastādīšanā.
Įgaliotas parengti techninius dokumentus.
On volitatud koostama tehnilist dokumentatsiooni.
Уполномочен на составление технической документации.
Упълномощен за съставяне на техническата документация
Împuternicit să elaboreze documentaţia tehnică.
Ополномоштен за составување на техничката документација.
Уповноважений із складання технічної документації.
معتمدة للمطابقة مع الملف الفني

Techtronic Industries GmbH
Max-Eyth-Straße 10
71364 Winnenden
Germany

GB-DECLARATION OF CONFORMITY

We declare as the manufacturer under our sole responsibility that the product described under “Technical Data” fulfills all the listed below relevant regulations and that the following designated standards have been used.

S.I. 2012/3032 (as amended)
S.I. 2016/1091 (as amended)
S.I. 2008/1597 (as amended)
S.I. 2001/1701 (as amended)

BS EN 60335-1:2012+A15:2019
BS EN 50636-2-100:2014
BS EN 55014-1:2021
BS EN 55014-2:2021
BS EN 62233:2008
BS EN IEC 63000:2018

Measured sound power level: 82,9 dB (A)
Guaranteed sound power level: 84 dB (A)

Conformity assessment to Schedule 8 Directive S.I. 2001/1701

Winnenden, 2022-05-18

Alexander Krug
Managing Director

Techtronic Industries GmbH
Max-Eyth-Straße 10
71364 Winnenden
Germany

Authorized to compile the technical file:

Techtronic Industries (UK) Ltd
Parkway
Marlow, SL7 1YL
UK

Copyright 2022

Techtronic Industries GmbH
Max-Eyth-Straße 10
71364 Winnenden
Germany
+49 (0) 7195-12-0
www.milwaukeetool.eu

Techtronic Industries (UK) Ltd
Parkway
Marlow, SL7 1YL
UK

(05.22)
4931 4259 68