OVERVIEW

Mode button

Short press: choose between beams:
- horizontal
- vertical
- cross lines

Long press: detector mode / power save mode

Vertical laser beam window

Horizontal laser beam window

Locking switch

OFF 🔒 Off / locked

ON 🔒 On / manual mode

ON 🔓 On / self leveling mode

Pivot bracket

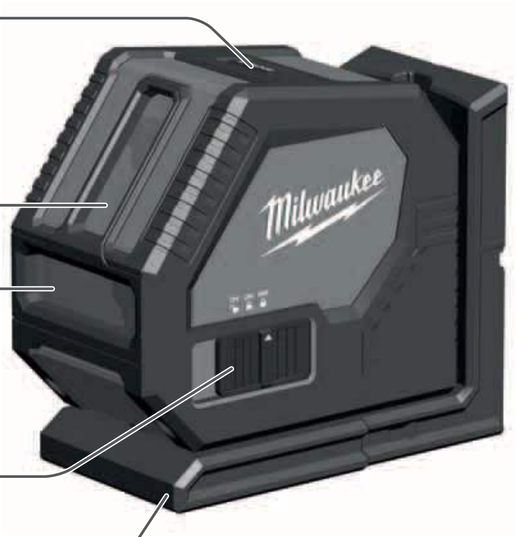

OVERVIEW

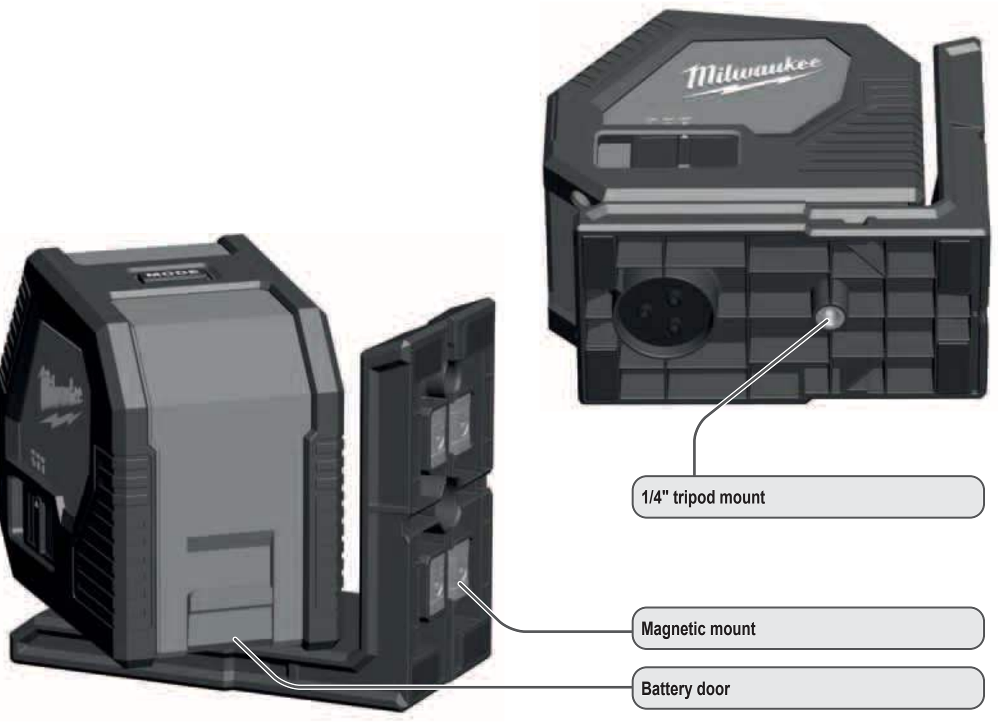
1/4" tripod mount
Magnetic mount
Battery door

MAGNETIC WALL MOUNT

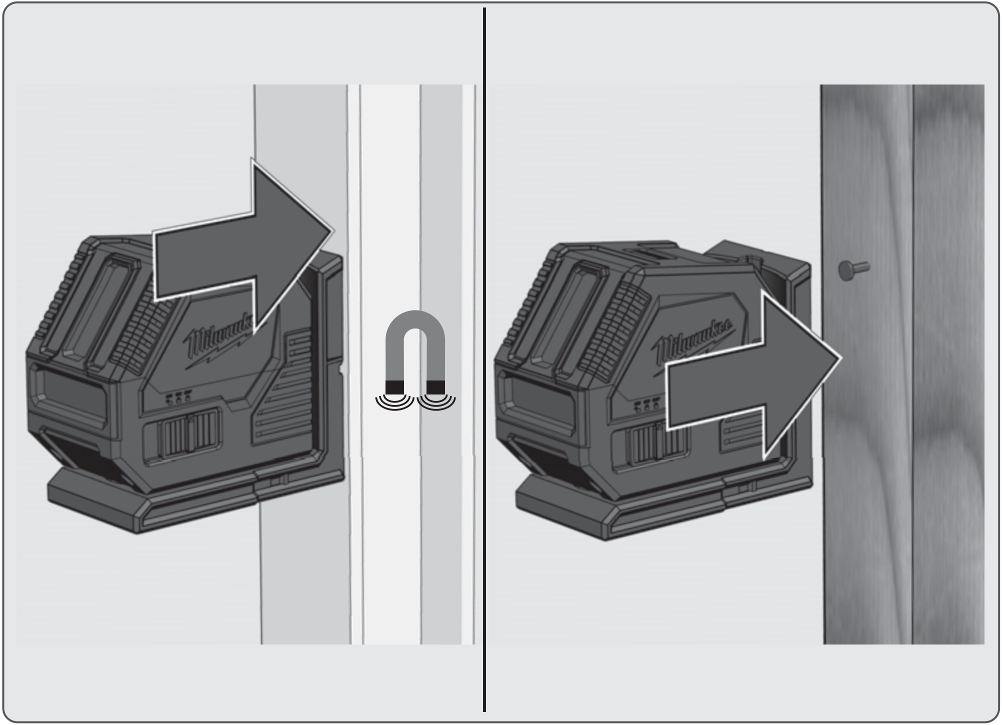
Milwaukee
Milwaukee

TRACK CLIP

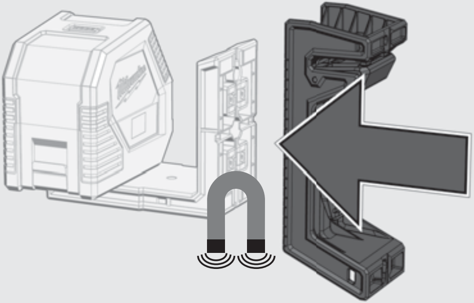

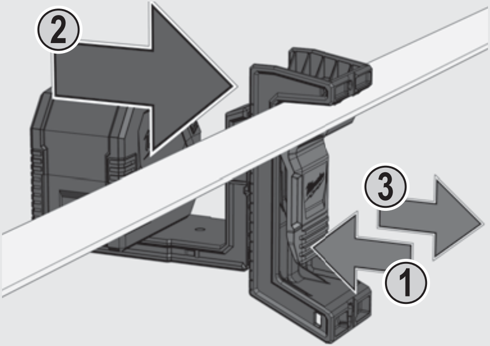

TRIPOD MOUNT

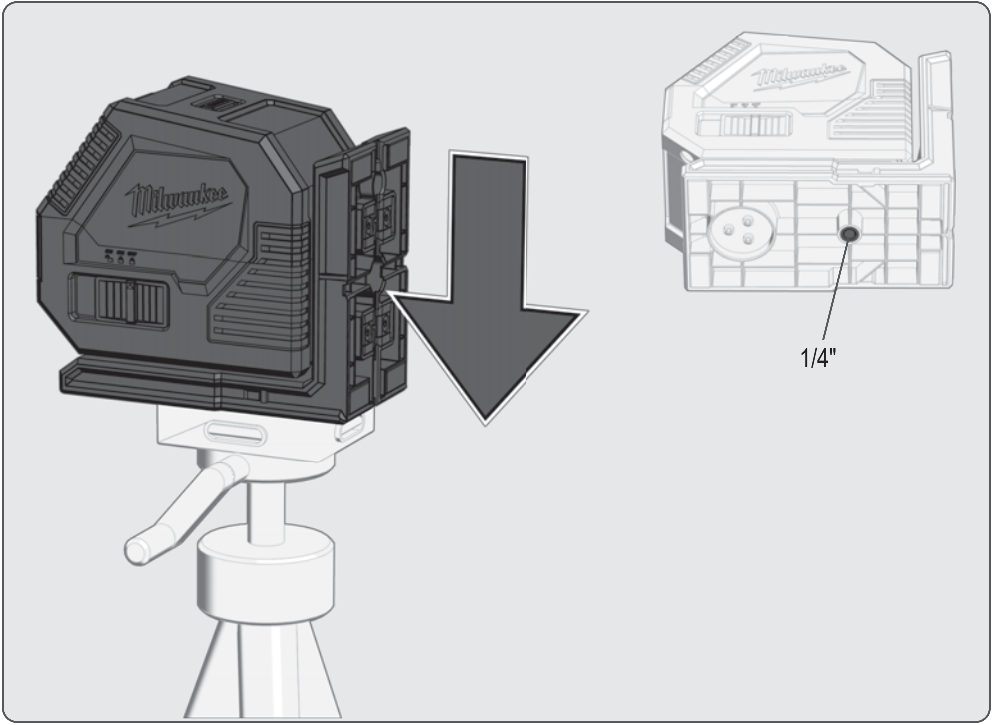

DETECTOR / POWER SAFE MODE

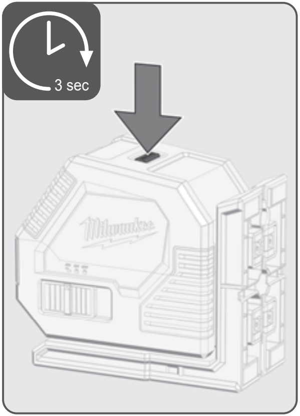
3 sec
Milwaukee

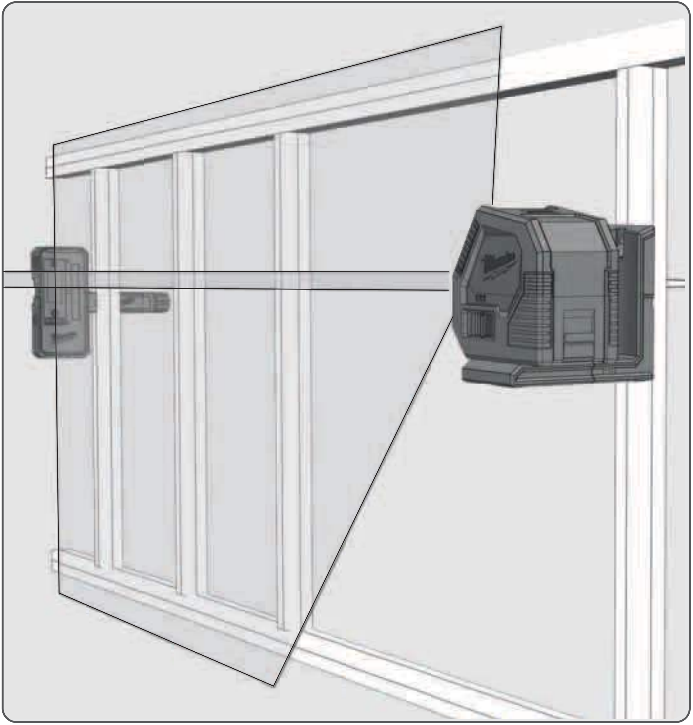

SELF-LEVELING MODE

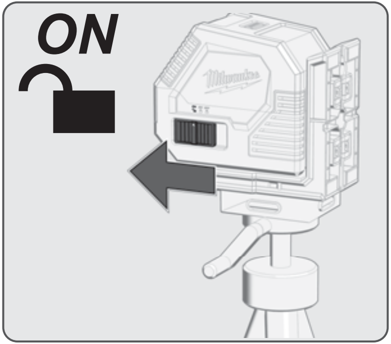

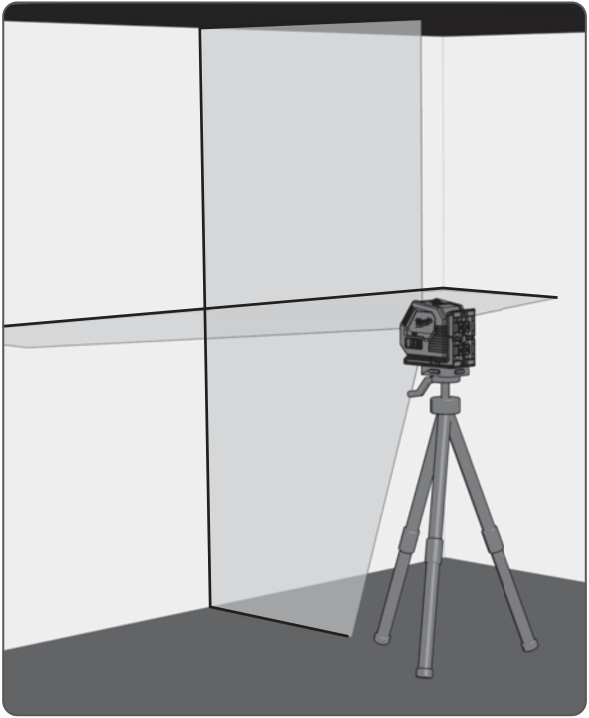

SELF-LEVELING MODE

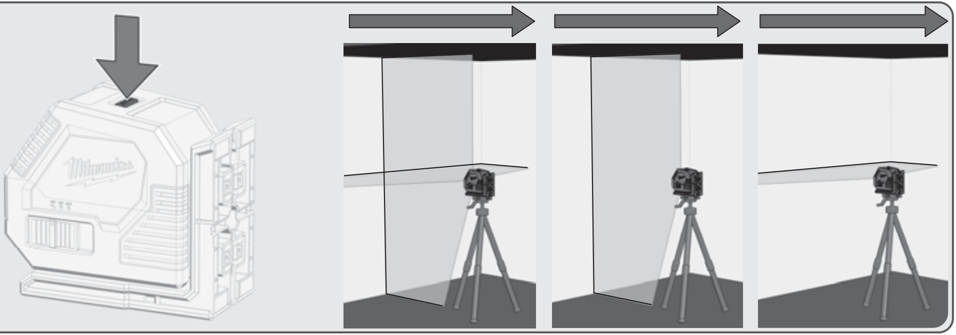

– – – – – – – – – – –

flashing quickly
blinkt schnell
clignote rapidement
lampeggio veloce
parpadea rápidamente
pisca rapidamente
knippert snel
blinker hurtigt
blinker raskt
blinkar snabbt
vilkkuu nopeasti
αναβοσβήνει γρήγορα
hızlı yanıp söner
bliká rychle
bliká rýchlo
szybko miga
gyorsan villog
utripa hitro
treperi brzo
ātri mirgo
greitai mirksi
vilgub kiirelt
быстро мигает
премигва бързо
clipește lent
трепка брзо
швидко блимає
تومض سريعاً

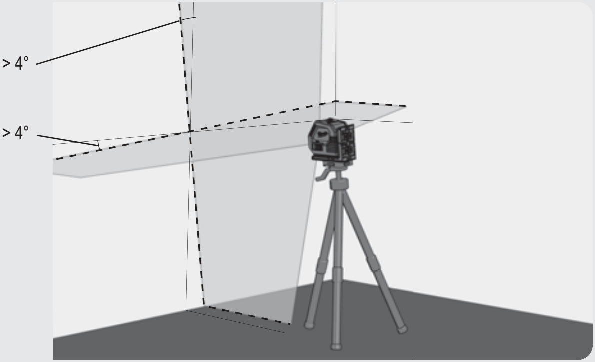

MANUAL MODE

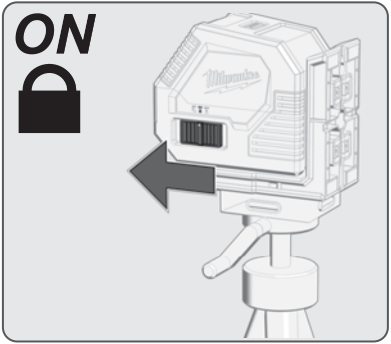

8 sec. 8 sec. 8 sec.

flashing slowly
blinkt langsam
clignote lentement
lampeggio lento
parpadea lentamente
pisca lentamente
knippert langzaam
blinker langsomt
blinker langsomt
blinkar långsamt
vilkkuu hitaasti
αναβοσβήνει αργά
yavaş yanıp söner
bliká pomalu

bliká pomaly
pulsuje powoli
lassan villog
utripa počasi
treperi polako
lēni mirgo
lėtai mirksi
vilgub aeglaselt
медленно мигает
премигва бавно
clipește rapid
трепка бавно
повільно блимає
تومض ببطء

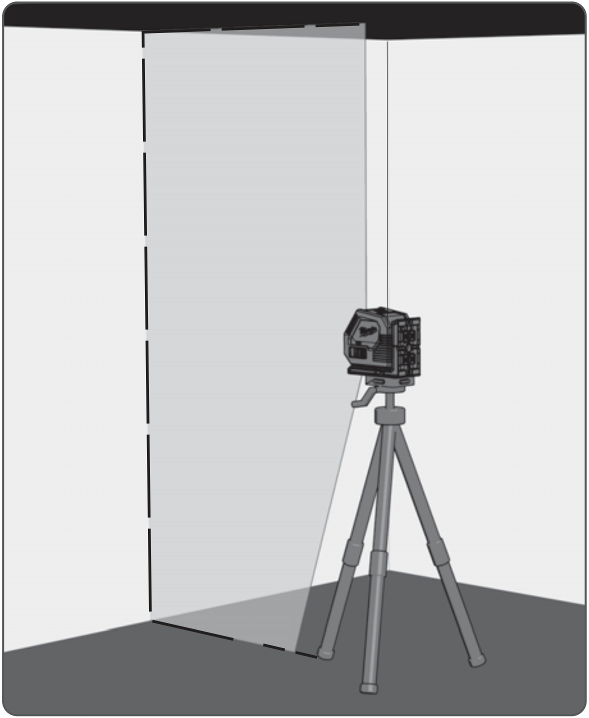

MANUAL MODE

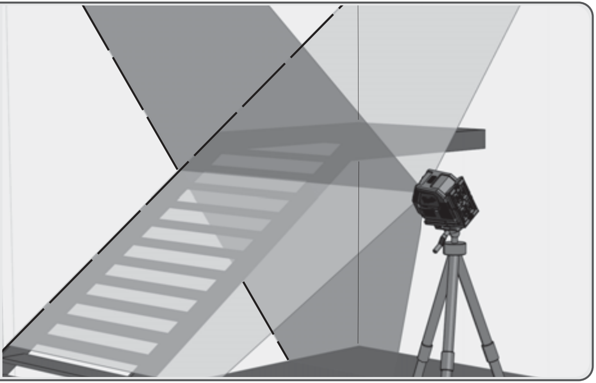

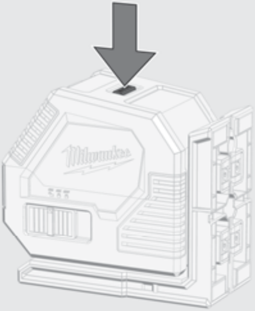

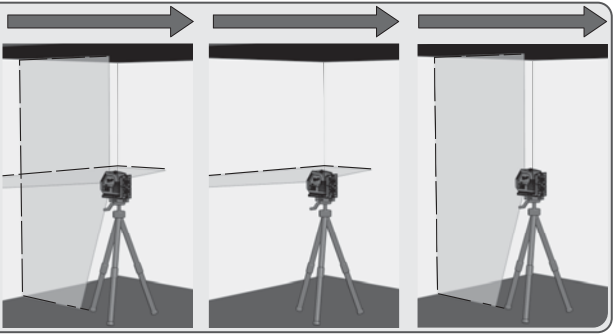

CHANGE BATTERY

1

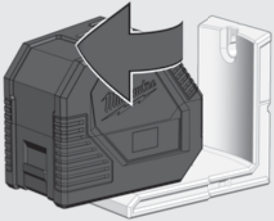

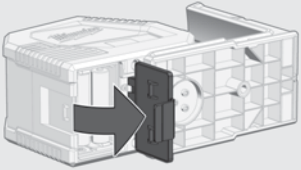

2

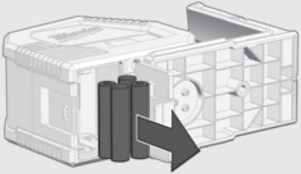

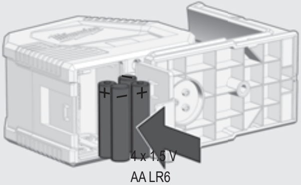

3

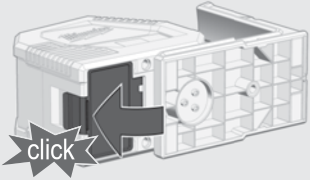

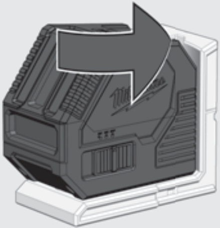

Nothing but **HEAVY DUTY.®**

CLL
Quickstart Guide

LASER
2

EN 60825-1:2014
510-530 nm P≤7mW

Original instructions
Originalbetriebsanleitung
Notice originale
Istruzioni originali
Manual original
Oorspronkelijke gebruiksaanwijzing
Original brugsanvisning
Original bruksanvisning
Bruksanvisning i original
Alkuperäiset ohjeet
Πρωτότυπο οδηγιών χρήσης
Orijinal işletme talimatı
Původním návodem k používání
Pôvodný návod na použitie
Instrukcją oryginalną
Eredeti használati utasítás
Izvirna navodila
Originalne pogonske upute
Instrukcijām oriģinālvalodā
Originali instrukcija
Algupärane kasutusjuhend
Оригинальное руководство по эксплуатации
Оригинално ръководство за експлоатация
Instrucţiuni de folosire originale
Оригинален прирачник за работа
Оригінал інструкції з експлуатації
التعليمات الأصلية

https://webservice.ttigroup.eu/s3//catalog/4933478753.pdf

Copyright 2021

Techtronic Industries GmbH
Max-Eyth-Str. 10
71364 Winnenden
Germany
+49 (0) 7195-12-0
www.milwaukeetool.eu

Techtronic Industries (UK) Ltd
Parkway
Marlow, SL7 1YL
UK

(12.21)

4931 4706 81